BT

BTシリーズ ツーリングシステム
BT（MAS 403-1982）
TOOLING SYSTEM

CT・SA

スーパータイトロックミーリングチャック

Super tite-lock Milling Chuck

● 細身設計でありながら重切削を可能にした口元締まりの特殊スリット採用
Slim design milling chuck. Specially designed slits enables heavy endmilling.

Type1

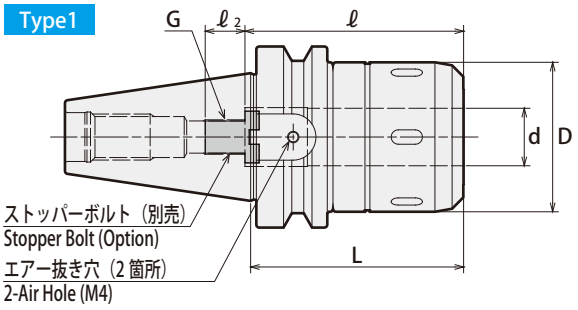

Type2

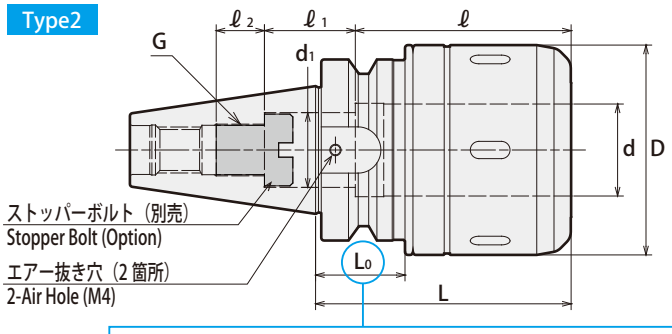

Type3

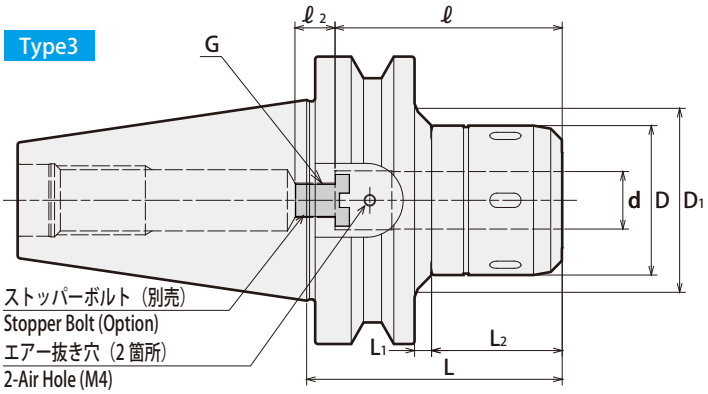

⚠ **注意　Caution**
★：ATC アーム及びマガジン内での干渉にご注意ください。
★：Take caution against A.T.C. arm and tool magazine interference.

刃物取り外し時の注意事項
刃物が抜けた状態からさらに1回転以上締め付けリングを緩めてください。
Caution
Please rotate the clamping ring counterclockwise
more than 360 degrees after a cutting tool is removed.

商品コード Code	型式 Model	Type	d	D	D1	L	L1	L2	ℓ	ℓ1	ℓ2	d1	L0	G P=1.0	Max. min-1	kg	—	スパナ Spanner
3140 40116075	BT30 -CT16SA - 75	1	16	45	—	75	—	—	65	—	15	—	—	M10	16,000	0.9	35,520	HS-1-16
3140 40116090	- 90	1	16	45	—	90	—	—	65	—	15	—	—	M10	16,000	1.1	35,520	
3140 40120075	-CT20SA - 75 ＊1	2	20	52	—	75	—	—	65	—	15	—	★ 27	M12	15,000	1.0	35,520	HS-2-20
3140 40120090	- 90	2	20	52	—	90	—	—	80	—	15	—	40	M12	14,000	1.2	35,520	
3140 40120105	- 105	2	20	52	—	105	—	—	80	—	15	—	55	M12	12,000	1.3	35,520	
3140 40125090	-CT25SA - 90	2	25	61	—	90	—	—	80	—	15	—	★ 31	M12	11,000	1.4	37,740	HS-2.5-25
3140 40125105	- 105	2	25	61	—	105	—	—	80	—	15	—	44	M12	10,000	1.6	38,300	
3140 40132090	-CT32SA - 90	2	32	68	—	90	—	—	68	—	20	—	★ 30	M18	8,000	1.6	41,070	HS-3-32
3140 40316075	BT40 -CT16SA - 75	1	16	45	—	75	—	—	65	—	15	—	—	M10	20,000	1.4	37,060	HS-1-16
3140 40316090	- 90	1	16	45	—	90	—	—	65	—	15	—	—	M10	20,000	1.6	37,060	
3140 40320075	-CT20SA - 75	1	20	52	—	75	—	—	75	—	15	—	—	M12	18,000	1.5	37,060	HS-2-20
3140 40320090	- 90	1	20	52	—	90	—	—	80	—	15	—	—	M12	18,000	1.8	37,060	
3140 40320105	- 105	1	20	52	—	105	—	—	80	—	15	—	—	M12	18,000	2.1	39,240	
3140 40320120	- 120	1	20	52	—	120	—	—	80	—	15	—	—	M12	18,000	2.3	40,330	
3140 40325090	-CT25SA - 90	1	25	61	—	90	—	—	80	—	15	—	—	M12	16,000	2.0	39,240	HS-2.5-25
3140 40325105	- 105	1	25	61	—	105	—	—	80	—	15	—	—	M12	16,000	2.3	40,330	
3140 40325120	- 120	1	25	61	—	120	—	—	80	—	15	—	—	M12	16,000	2.7	40,330	
3140 40325135	- 135	1	25	61	—	135	—	—	80	—	15	—	—	M12	14,000	3.0	40,330	
3140 40332090	-CT32SA - 90 ＊2	2	32	73	—	90	—	—	76	32	17	26	★ 31	M18	12,000	2.3	41,070	HS-3-32
3140 40332105	- 105 ＊3	2	32	73	—	105	—	—	85	23	17	26	44	M18	12,000	2.5	41,070	
3140 40332120	- 120 ＊3	2	32	73	—	120	—	—	85	23	17	26	59	M18	12,000	2.9	43,290	
3140 40332135	- 135	2	32	73	—	135	—	—	120	—	17	—	74	M18	12,000	3.2	43,290	

特殊品もご用命ください。

Specials on request

商品コード Code	型式 Model	Type	d	D	D_1	L	L_1	L_2	ℓ	$ℓ_1$	$ℓ_2$	d_1	L0	G P=1.0	Max. min^{-1}	kg	—	スパナ Spanner
3140 40516090	BT50 -CT16SA - 90	3	16	45	58	90	7	45	65	—	20	—	—	M10	15,000	4.1	44,520	HS-1-16
3140 40516105	- 105	3	16	45	70	105	22	45	65	—	20	—	—	M10	15,000	4.4	44,520	
3140 40516135	- 135	3	16	45	70	135	52	45	65	—	20	—	—	M10	15,000	5.0	44,520	
3140 40520090	-CT20SA - 90	3	20	52	65	90	7	45	80	—	15	—	—	M12	15,000	4.2	44,520	HS-2-20
3140 40520105	- 105	3	20	52	70	105	9	58	80	—	15	—	—	M12	15,000	4.5	44,520	
3140 40520120	- 120	3	20	52	70	120	24	58	80	—	15	—	—	M12	15,000	4.9	44,520	
3140 40520135	- 135	3	20	52	73	135	39	58	80	—	15	—	—	M12	14,000	5.4	44,520	
3140 40520165	- 165	3	20	52	73	165	69	58	80	—	15	—	—	M12	13,000	6.1	48,700	
3140 40520200	- 200	3	20	52	73	200	104	58	80	—	15	—	—	M12	12,000	6.8	50,700	
3140 40520250	- 250	3	20	52	73	250	154	58	80	—	15	—	—	M12	10,000	7.9	52,700	
3140 40520300	- 300	3	20	52	73	300	204	58	80	—	15	—	—	M12	7,000	9.3	56,700	
3140 40525105	-CT25SA - 105	3	25	61	82	105	11	56	80	—	15	—	—	M12	14,000	4.8	47,700	HS-2.5-25
3140 40525120	- 120	3	25	61	82	120	26	56	80	—	15	—	—	M12	13,000	5.2	47,700	
3140 40525135	- 135	3	25	61	83	135	41	56	80	—	15	—	—	M12	12,000	5.7	47,700	
3140 40525165	- 165	3	25	61	86	165	71	56	80	—	15	—	—	M12	11,000	6.6	49,820	
3140 40525200	- 200	3	25	61	86	200	106	56	80	—	15	—	—	M12	10,000	7.7	51,700	
3140 40525250	- 250	3	25	61	86	250	156	56	80	—	15	—	—	M12	9,000	9.2	53,700	
3140 40525300	- 300	3	25	61	86	300	206	56	80	—	15	—	—	M12	8,000	10.8	57,700	
3140 40532095	-CT32SA - 95	1	32	73	—	95	—	—	120	—	20	—	—	M18	12,000	4.6	49,820	HS-3-32
3140 40532105	- 105	1	32	73	—	105	—	—	120	—	20	—	—	M18	12,000	4.9	49,820	
3140 40532120	- 120	3	32	73	87	120	26	56	120	—	20	—	—	M18	12,000	5.6	51,940	
3140 40532135	- 135	3	32	73	88	135	41	56	120	—	20	—	—	M18	12,000	6.2	51,940	
3140 40532150	- 150	3	32	73	87	150	56	56	120	—	20	—	—	M18	11,000	6.7	54,060	
3140 40532165	- 165	3	32	73	86	165	71	56	120	—	20	—	—	M18	10,000	7.2	54,060	
3140 40532200	- 200	3	32	73	88	200	106	56	120	—	20	—	—	M18	9,000	8.6	57,200	
3140 40532250	- 250	3	32	73	88	250	156	56	120	—	20	—	—	M18	8,000	10.5	59,200	
3140 40532300	- 300	3	32	73	88	300	206	56	120	—	20	—	—	M18	7,000	12.4	60,000	
3140 40542095	-CT42SA - 95 ＊4	1	42	88	—	95	—	—	120	—	20	—	—	M18	10,000	5.0	56,180	HS-4-42
3140 40542105	- 105 ＊4	1	42	88	—	105	—	—	120	—	20	—	—	M18	10,000	5.4	56,180	
3140 40542120	- 120	1	42	88	—	120	—	—	120	—	20	—	—	M18	10,000	6.1	56,180	
3140 40542135	- 135	1	42	88	—	135	—	—	120	—	20	—	—	M18	10,000	6.8	58,300	
3140 40542150	- 150	1	42	88	—	150	—	—	120	—	20	—	—	M18	10,000	7.4	58,300	
3140 40542165	- 165	1	42	88	—	165	—	—	120	—	20	—	—	M18	9,000	8.1	60,420	
3140 40542200	- 200	1	42	88	—	200	—	—	120	—	20	—	—	M18	8,000	9.7	62,700	
3140 40542250	- 250	1	42	88	—	250	—	—	120	—	20	—	—	M18	7,000	12.0	63,700	
3140 40542300	- 300	1	42	88	—	300	—	—	120	—	20	—	—	M18	6,000	14.2	67,700	

1. センタースルークーラント供給時は、M4 × 5（S）ボルト 2 本（付属）でエアー抜き穴をふさいで下さい。
2. 専用スパナは付属していません。ご注文時に必要数をご指定頂ければ無償出荷します。
3. h7 公差の刃具シャンクをご使用下さい。
4. 許容回転数は機械主軸の剛性および刃具バランスに大きく影響されます。ご使用の際は低い回転数から徐々に上げ、適正な回転数でご使用ください。

1. Use 2pcs. of M4 × 5（S）hex. screw (included) to close air holes on the holder when internal coolant is used.
2. When ordering, indicate number of spanners required. “No charge” spanners are limited to number of milling chucks on order.
3. Tolerance of cutting tool shank must be h7.
4. Permissible speed is greatly affected by the stiffness of the machine spindle and the balance of the cutting tool.
   Gradually increase from a low speed, and use at the proper speed.

アクセサリ対応表 Accessories

ディメンション内で＊1～＊4の付いている商品はℓ寸法が短く、使用できないアクセサリがあります。
Models with ＊1 - ＊4 cannot be used with some accessories due to short ℓ length.

	ストッパーボルト Stopper Bolt	ストレートコレット Straight Collet		モールステーパアダプタ Morse Taper Adapter		ジャコブスアダプタ Jacobs Adapter	
	BL (P.071)	MC (P.070)	MCA (P.071)	MA (P.072)	MAB (P.072)	JA (P.073)	JAB (P.073)
＊1	○	○	×	×	×	×	×
＊2	○	○	×	×	○	×	○
＊3	○	○	○	×	○	×	○
＊4	○	○	×	○	○	○	○

最低挿入長 Min. chucking length

MC コレット未使用時　Without MC collet

ホルダ内径 I.D.of Milling Chuck	最低挿入長 Min. chucking length
16、20	40
25、32、42	50

MC コレット使用時　With MC collet

コレット内径 Collet I.D.	最低挿入長 Min. chucking length	
	MC	MC-C、MC-OH
6、8	30	30
10、12	40	40
16、20	45	45
25	50	50
32	50	60

ご注文例 Ordering Example

BT30 - CT16SA - 75

シャンクサイズ Shank size　内径 (d) I.D.　突き出し長さ (L) Projection length

CT・SA-CF

フランジスルークーラントタイプ スーパータイトロック ミーリングチャック

Super Tite-Lock Milling Chuck (Flange Through Type)

● フランジスルー穴規格 DIN69871 Form B に対応したミーリングチャック CT・SA です。
Flange through coolant type millimg chuck. DIN69871 Form B compliance.

Type1

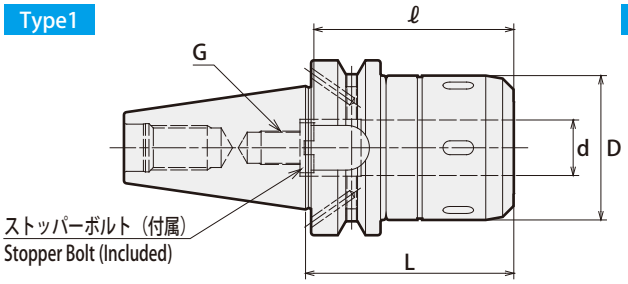

Type2

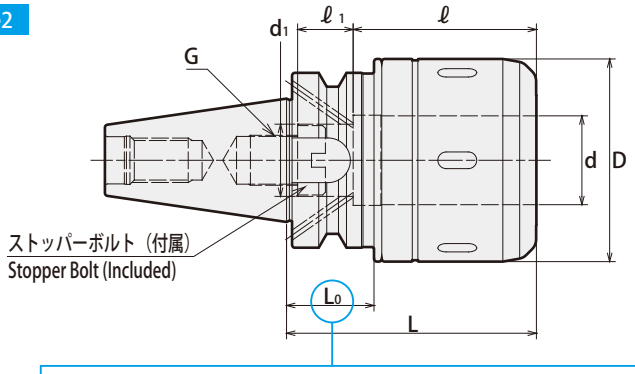

Type3

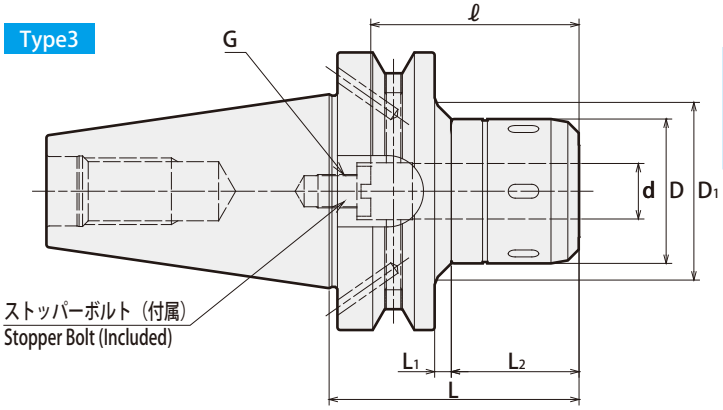

⚠ **注意　Caution**
★：ATC アーム及びマガジン内での干渉にご注意ください。
★：Take caution against A.T.C. arm and tool magazine interference.

刃物取り外し時の注意事項
刃物が抜けた状態からさらに1回転以上締め付けリングを緩めてください。
Caution
Please rotate the clamping ring counterclockwise
more than 360 degrees after a cutting tool is removed.

● DIN69871　Form B 規格
● 許容クーラント圧：7MPa
● DIN69871　Form B
● Max. Coolant pressure：7MPa

商品コード Code	型式 Model	Type	d	D	D1	L	L1	L2	ℓ	ℓ1	d1	L0	G P=1.0	Max. min⁻¹	Kg	—	スパナ Spanner
3146 40316075	BT40 -CT16SA - 75CF	1	16	45	—	75	—	—	60	—	—	—	10	20,000	1.5	44,690	HS-1-16
3146 40316090	- 90CF	1	16	45	—	90	—	—	60	—	—	—	10	20,000	1.6	44,690	
3146 40320075	-CT20SA - 75CF	1	20	52	—	75	—	—	65	—	—	—	12	18,000	1.6	46,870	HS-2-20
3146 40320090	- 90CF	1	20	52	—	90	—	—	75	—	—	—	12	18,000	1.8	46,870	
3146 40320105	- 105CF	1	20	52	—	105	—	—	75	—	—	—	12	18,000	2.0	46,870	
3146 40320120	- 120CF	1	20	52	—	120	—	—	75	—	—	—	12	18,000	2.3	47,960	
3146 40325090	-CT25SA - 90CF	1	25	61	—	90	—	—	75	—	—	—	12	16,000	2.0	46,870	HS-2.5-25
3146 40325105	- 105CF	1	25	61	—	105	—	—	75	—	—	—	12	16,000	2.4	47,960	
3146 40325120	- 120CF	1	25	61	—	120	—	—	75	—	—	—	12	16,000	2.7	47,960	
3146 40325135	- 135CF	1	25	61	—	135	—	—	75	—	—	—	12	14,000	3.1	47,960	
3146 40332090	-CT32SA - 90CF	2	32	73	—	90	—	—	70	—	—	★ 31	18	12,000	2.4	47,960	HS-3-32
3146 40332105	- 105CF	2	32	73	—	105	—	—	75	—	—	44	18	12,000	2.7	47,960	
3146 40332120	- 120CF	2	32	73	—	120	—	—	85	5	26	59	18	12,000	3.0	50,140	
3146 40332135	- 135CF	2	32	73	—	135	—	—	90	13	26	74	18	12,000	3.3	50,140	
3146 40516090	BT50 -CT16SA - 90CF	3	16	45	58	90	7	45	65	—	—	—	10	15,000	4.2	53,000	HS-1-16
3146 40516105	- 105CF	3	16	45	70	105	22	45	60	—	—	—	10	15,000	4.5	53,000	
3146 40520090	-CT20SA - 90CF	3	20	52	65	90	7	45	80	—	—	—	12	15,000	4.3	53,000	HS-2-20
3146 40520105	- 105CF	3	20	52	70	105	9	58	80	—	—	—	12	15,000	4.6	53,000	
3146 40520120	- 120CF	3	20	52	70	120	24	58	80	—	—	—	12	15,000	4.8	53,000	
3146 40520135	- 135CF	3	20	52	73	135	39	58	80	—	—	—	12	14,000	5.3	53,000	
3146 40525105	-CT25SA - 105CF	3	25	61	82	105	11	56	80	—	—	—	12	14,000	4.9	56,180	HS-2.5-25
3146 40525120	- 120CF	3	25	61	82	120	26	56	80	—	—	—	12	13,000	5.3	56,180	
3146 40525135	- 135CF	3	25	61	83	135	41	56	80	—	—	—	12	12,000	5.8	56,180	
3146 40525165	- 165CF	3	25	61	86	165	71	56	80	—	—	—	12	11,000	6.9	58,300	

特殊品もご用命ください。

Specials on request

商品コード Code	型式 Model	Type	d	D	D1	L	L1	L2	ℓ	ℓ1	d1	L0	G P=1.0	Max. min⁻¹	Kg	—	スパナ Spanner
3146 40532095	BT50 -CT32SA - 95CF	1	32	73	—	95	—	—	90	—	—	—	18	12,000	4.8	58,300	HS-3-32
3146 40532105	- 105CF	1	32	73	—	105	—	—	90	—	—	—	18	12,000	5.1	58,300	
3146 40532120	- 120CF	3	32	73	87	120	26	56	90	—	—	—	18	12,000	5.8	60,420	
3146 40532135	- 135CF	3	32	73	88	135	41	56	90	—	—	—	18	12,000	6.4	60,420	
3146 40532150	- 150CF	3	32	73	87	150	56	56	90	—	—	—	18	11,000	6.9	62,540	
3146 40532165	- 165CF	3	32	73	86	165	71	56	90	—	—	—	18	10,000	7.4	62,540	
3146 40542095	-CT42SA - 95CF	1	42	88	—	95	—	—	90	—	—	—	18	10,000	5.1	64,660	HS-4-42
3146 40542105	- 105CF	1	42	88	—	105	—	—	90	—	—	—	18	10,000	5.6	64,660	
3146 40542120	- 120CF	1	42	88	—	120	—	—	90	—	—	—	18	10,000	6.4	64,660	
3146 40542135	- 135CF	1	42	88	—	135	—	—	90	—	—	—	18	10,000	7.0	66,780	
3146 40542150	- 150CF	1	42	88	—	150	—	—	90	—	—	—	18	10,000	7.7	66,780	
3146 40542165	- 165CF	1	42	88	—	165	—	—	90	—	—	—	18	9,000	8.4	68,900	

1.専用スパナは付属していません。ご注文時に必要数をご指定頂ければ無償出荷します。
2.h7 公差の刃具シャンクをご使用下さい。
3.ストッパーボルト BL 型が本体に含まれます。
4.MC-C、MC-OH 以外のアクセサリは使用できません。
1.When ordering, indicate number of spanners required. “No charge” spanners are limited to number of milling chucks on order.
2.Tolerance of cutting tool shank must be h7.
3.Complete with stopper bolt type BL.
4.Accessories cannot be used except for MC-C and MC-OH.

最低把握長さ Min. chucking length

MC コレット未使用時　Without MC collet

ホルダ内径 I.D.of Milling Chuck	最低把握長さ Min. chucking length
16、20	40
25、32、42	50

MC コレット使用時　With MC collet

コレット内径 Collet I.D.	最低把握長さ Min. chucking length	
	MC	MC-C、MC-OH
6、8	30	30
10、12	40	40
16、20	45	45
25	50	50
32	50	60

コレット Collet
P. 070

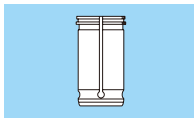

ご注文例 Ordering Example

BT40 - CT16SA - 75CF

シャンクサイズ Shank size　内径 (d) I.D.　突き出し長さ (L) Projection length

NT-CT・SA

汎用機用 スーパータイトロックミーリングチャック

Super Tite-Lock Milling Chuck

● 細身設計でありながら重切削を可能にした口元締りの特殊スリット採用。
Slim design milling chuck. Specially designed slits enable heavy endmilling.

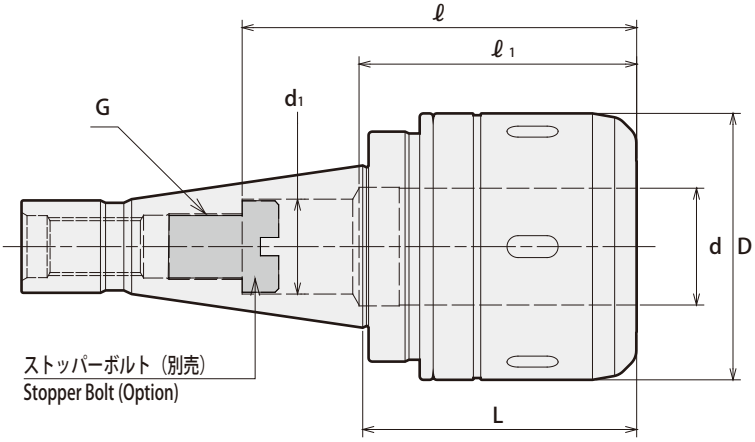

刃物取り外し時の注意事項
刃物が抜けた状態からさらに1回転以上締め付けリングを緩めてください。
Caution
Please rotate the clamping ring counterclockwise more than 360 degrees after a cutting tool is removed.

商品コード Code	型式 Model		d	D	L	ℓ	ℓ1	d1	G P=1.0	引きねじサイズ Draw-bolt	Max. min⁻¹	Kg	—	スパナ Spanner
3140 41120070	NT30 -CT20SA -70 (U)		20	52	70	80	—	—	M12	U1/2-13	15,000	1.0	35,520	HS-2-20
3140 42120070	-70 (M)		20	52	70	80	—	—	M12	M12 P=1.75	15,000	1.0	35,520	
3140 43120070	-70 (W)		20	52	70	80	—	—	M12	W1/2-12	15,000	1.0	35,520	
3140 41320070	NT40 -CT20SA -70 (U)		20	52	70	80	—	—	M12	U5/8-11	18,000	1.5	37,060	HS-2-20
3140 42320070	-70 (M)		20	52	70	80	—	—	M12	M16 P=2	18,000	1.5	37,060	
3140 41332075	-CT32SA -75 (U)	＊1	32	73	75	108	76	26	M18	U5/8-11	12,000	2.0	40,330	HS-3-32
3140 42332075	-75 (M)	＊1	32	73	75	108	76	26	M18	M16 P=2	12,000	2.0	40,330	
3140 41532085	NT50 -CT32SA -85 (U)		32	73	85	120	—	—	M18	U1-8	12,000	4.0	49,820	HS-3-32
3140 42532085	-85 (M)		32	73	85	120	—	—	M18	M24 P=3	12,000	4.1	49,820	
3140 41542085	-CT42SA -85 (U)		42	88	85	120	—	—	M18	U1-8	10,000	4.5	56,180	HS-4-42
3140 42542085	-85 (M)		42	88	85	120	—	—	M18	M24 P=3	10,000	4.5	56,180	

1. 専用スパナは付いていません。ご注文時に必要数をご指定頂ければ無償出荷します。
2. h7 公差の刃具シャンクをご使用下さい。

1. When ordering, indicate number of spanners required. “No charge” spanners are limited to number of milling chucks on order.
2. Tolerance of cutting tool shank must be h7.

アクセサリ対応表 Accessories

ディメンション内で＊1の付いている商品はℓ寸法が短く、使用できないアクセサリがあります。
Models with ＊1 cannot be used with some accessories due to short ℓ length.

	ストッパーボルト Stopper Bolt	ストレートコレット Straight Collet		モールステーパアダプタ Morse Taper Adapter		ジャコブスアダプタ Jacobs Adapter	
	BL (P.071)	MC (P.070)	MCA (P.071)	MA (P.072)	MAB (P.072)	JA (P.073)	JAB (P.073)
＊1	○	○	○	×	○	×	○

最低把握長さ Min. chucking length

MC コレット未使用時　Without MC collet

ホルダ内径 I.D.of Milling Chuck	最低把握長さ Min. chucking length
20	40
25、32、42	50

MC コレット使用時　With MC collet

コレット内径 Collet I.D.	最低把握長さ Min. chucking length	
	MC	MC-C、MC-OH
6、8	30	30
10、12	40	40
16、20	45	45
25	50	50
32	50	60

ご注文例 Ordering Example

NT40 - CT32SA - 75 (U)

シャンクサイズ Shank size	内径 (d) I.D.	突き出し長さ (L) Projection length	引きねじ Draw-bolt

MEMO

CT・A

タイトロック ミーリングチャック

Tite-Lock Milling Chuck

● 締め付け完了時にカチッと音の鳴る細身設計ミーリングチャックです。
Slim design milling chuck. Clicking sound tells completion of clamping.

Type1

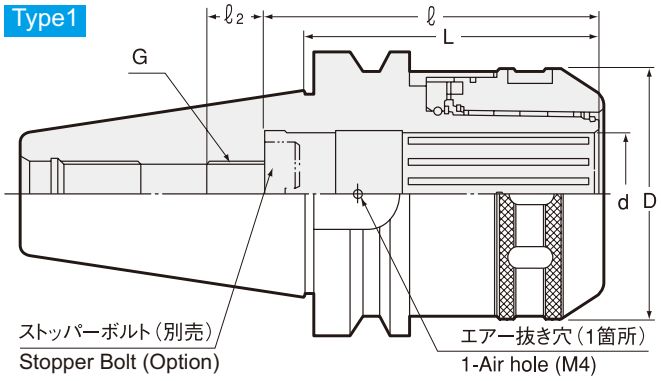

Type2

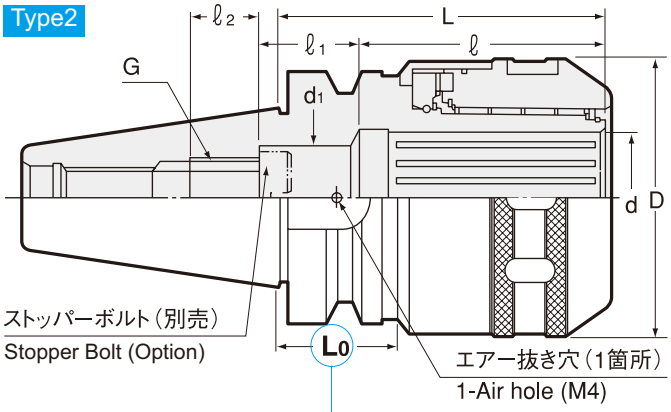

Type3

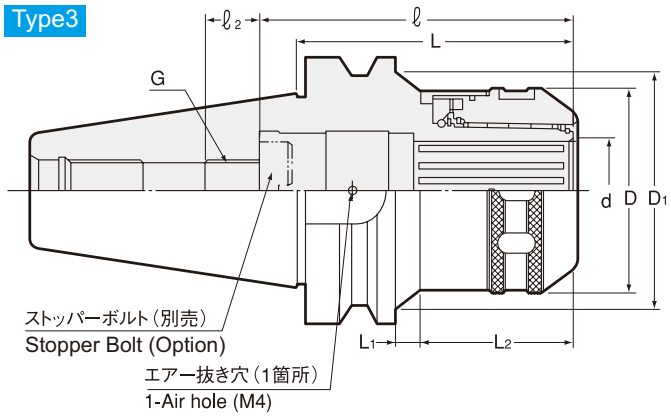

⚠ 注意　Caution
★：ATC アーム及びマガジン内での干渉にご注意ください。
★：Take caution against A.T.C. arm and tool magazine interference.

刃物取り外し時の注意事項
刃物が抜けた状態からさらに1回転以上締め付けリングを緩めてください。

Caution
Please rotate the clamping ring counterclockwise more than 360 degrees after a cutting tool is removed.

商品コード Code	型式 Model	Type	d	D	D1	L	ℓ	ℓ1	d1	L0	G P = 1.0	ℓ2	L1	L2	kg	—	スパナ Spanner
0710 00116075	BT30 -CT16A -75	1	16	45	—	75	65	—	—	—	10	15	—	—	0.9	33,300	HS-1-16
0710 00116090	-90	1	16	45	—	90	65	—	—	—	10	15	—	—	1.1	33,300	
0710 00120090	-CT20A -90	2	20	52	—	90	80	—	—	★ 32	12	15	—	—	1.1	33,300	HS-2-20
0710 00120105	-105	2	20	52	—	105	80	—	—	47	12	15	—	—	1.3	33,300	
0710 00125090	-CT25A -90	2	25	61	—	90	80	—	—	★ 32	12	15	—	—	1.3	35,520	HS-2.5-25
0710 00125105	-105	2	25	61	—	105	80	—	—	★ 37	12	15	—	—	1.6	36,080	
0710 00316075	BT40 -CT16A -75	3	16	45	48	75	65	—	—	—	10	15	2	46	1.4	34,880	HS-1-16
0710 00320090	-CT20A -90	3	20	52	55	90	80	—	—	—	12	15	6	57	1.7	34,880	HS-2-20
0710 00320105	-105	3	20	52	55	105	80	—	—	—	12	15	21	57	1.9	37,060	
0710 00320120	-120	3	20	52	58	120	80	—	—	—	12	15	36	57	2.2	38,150	
0710 00325090	-CT25A -90	1	25	61	—	90	80	—	—	—	12	15	—	—	1.9	37,060	HS-2.5-25
0710 00325105	-105	1	25	61	—	105	80	—	—	—	12	15	—	—	2.2	38,150	
0710 00325135	-135	1	25	61	—	135	80	—	—	—	12	15	—	—	2.9	38,150	
0710 00332090	-CT32A -90 ＊1	2	32	73	—	90	76	32	26	★ 27	18	17	—	—	2.2	38,150	HS-3-32
0710 00332105	-105 ＊2	2	32	73	—	105	85	23	26	42	18	17	—	—	2.5	38,150	
0710 00332120	-120 ＊2	2	32	73	—	120	85	23	26	57	18	17	—	—	2.9	40,330	
0710 00332135	-135	2	32	73	—	135	120	—	—	72	18	17	—	—	3.1	40,330	
0710 00516090	BT50 -CT16A -90	3	16	45	56	90	65	—	—	—	10	20	6	46	4.0	42,400	HS-1-16
0710 00516105	-105	3	16	45	69	105	65	—	—	—	10	20	21	46	4.3	42,400	
0710 00520105	-CT20A -105	3	20	52	71	105	80	—	—	—	12	15	10	57	4.4	42,400	HS-2-20
0710 00520135	-135	3	20	52	73	135	80	—	—	—	12	15	40	57	5.0	42,400	
0710 00525105	-CT25A -105	3	25	61	79	105	80	—	—	—	12	15	9	58	4.7	45,580	HS-2.5-25
0710 00525135	-135	3	25	61	85	135	80	—	—	—	12	15	39	58	5.6	45,580	
0710 00525165	-165	3	25	61	83	165	80	—	—	—	12	15	69	58	6.4	47,700	

商品コード Code	型式 Model	Type	d	D	D1	L	ℓ	ℓ1	d1	L0	G P＝1.0	ℓ2	L1	L2	kg	―	スパナ Spanner
0710 00532105	BT50 -CT32A -105	3	32	73	75	105	120	―	―	―	18	20	2	65	4.8	47,700	HS-3-32
0710 00532120	-120	3	32	73	85	120	120	―	―	―	18	20	17	65	5.4	49,820	
0710 00532135	-135	3	32	73	84	135	120	―	―	―	18	20	32	65	5.9	49,820	
0710 00532150	-150	3	32	73	89	150	120	―	―	―	18	20	47	65	6.5	51,940	
0710 00532165	-165	3	32	73	88	165	120	―	―	―	18	20	62	65	7.0	51,940	
0710 00542105	-CT42A -105 ＊3	1	42	88	―	105	120	―	―	―	18	20	―	―	5.2	54,060	HS-4-42
0710 00542120	-120	1	42	88	―	120	120	―	―	―	18	20	―	―	5.8	54,060	
0710 00542135	-135	1	42	88	―	135	120	―	―	―	18	20	―	―	6.5	56,180	
0710 00542150	-150	1	42	88	―	150	120	―	―	―	18	20	―	―	7.1	56,180	
0710 00542165	-165	1	42	88	―	165	120	―	―	―	18	20	―	―	7.8	58,300	

1.センタースルークーラント供給時は、M4 × 5（S）ボルト 1 本でエアー抜き穴をふさいで下さい。

2.専用スパナは付属していません。ご注文時に必要数をご指定頂ければ無償出荷します。

3.h7 公差の刃具シャンクをご使用下さい。

1.Use 1pcs. of M4 × 5（S）hex. screw to close air hole on the holder when internal coolant is used.

2.When ordering, indicate number of spanners required. “No charge” spanners are limited to number of milling chucks on order.

3.Tolerance of cutting tool shank must be h7.

アクセサリ対応表 Accessories

ディメンション内で＊1～＊3の付いている商品はℓ寸法が短く、使用できないアクセサリがあります。

Models with ＊1 - ＊3 cannot be used with some accessories due to short ℓ length.

	ストッパーボルト Stopper Bolt	ストレートコレット Straight Collet		モールステーパアダプタ Morse Taper Adapter		ジャコブスアダプタ Jacobs Adapter	
	BL (P.071)	MC (P.070)	MCA (P.071)	MA (P.072)	MAB (P.072)	JA (P.073)	JAB (P.073)
＊1	○	○	×	×	○	×	○
＊2	○	○	○	×	○	×	○
＊3	○	○	×	○	○	○	○

最低把握長さ Min. chucking length

MC コレット未使用時　Without MC collet

ホルダ内径 I.D.of Milling Chuck	最低把握長さ Min. chucking length
16	40
20、25	45
32、42	60

MC コレット使用時　With MC collet

コレット内径 Collet I.D.	最低把握長さ Min. chucking length
6、8	30
10、12	40
16、20	45
25	55
32	60

ご注文例 Ordering Example

BT30 - CT16A - 75

シャンクサイズ Shank size　内径 (d) I.D.　突き出し長さ (L) Projection length

ミーリングチャックアクセサリ
Miling Chuck Accessories

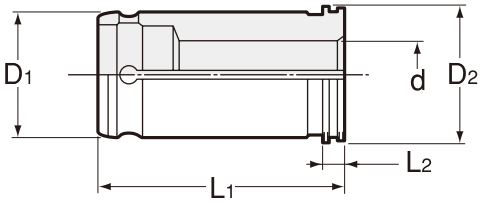

ストレートコレット Straight Collet MC

商品コード Code	型式 Model	D1	D2	L1	L2	d	—
0711 000016 ※※	**MC 16 -d**	16	19	50	4	6、8、10、12	3,630
0711 000020 ※※	**MC 20 -d**	20	24	60	4	6、8、10、12、16	3,630
0711 000025 ※※	**MC 25 -d**	25	29	60	4	6、8、10、12、16、20	4,080
0711 000032 ※※	**MC 32 -d**	32	36	72	4	6、8、10、12、16、20、25	4,200
0711 000042 ※※	**MC 42 -d**	42	47	85	4	6、8、10、12、16、20、25、32	4,560

1.ホルダサイズによりご使用できない場合があります。ご使用するミーリングチャックのページを参照ください。

2.商品コードの※には d 寸法が入ります。

1.Not applicable for some holder sizes. Please see milling chuck pages.

クーラント用コレット（クーラント穴付刃具用） Coolant Collet (for tool with coolant hole) MC-OH

商品コード Code	型式 Model	D1	D2	L1	L2	d	—
0711 000516 ※※	**MC 16 -d-OH**	16	19	50	4	6、8、10、12	4,400
0711 000520 ※※	**MC 20 -d-OH**	20	24	60	4	6、8、10、12、16	4,400
0711 000525 ※※	**MC 25 -d-OH**	25	29	60	4	6、8、10、12、16、20	4,920
0711 000532 ※※	**MC 32 -d-OH**	32	36	72	4	6、8、10、12、16、20、25	5,040
0711 000542 ※※	**MC 42 -d-OH**	42	47	85	4	6、8、10、12、16、20、25、32	5,520

1.ホルダサイズによりご使用できない場合があります。ご使用するミーリングチャックのページを参照ください。

2.商品コードの※には d 寸法が入ります。

1.Not applicable for some holder sizes. Please see milling chuck pages.

クーラント用コレット（コレットスルー刃具用） Coolant Collet (for tool without coolant hole) MC-C

商品コード Code	型式 Model	D1	D2	L1	L2	d	—
0711 000616 ※※	**MC 16 -d-C**	16	19	50	4	6、8、10、12	6,600
0711 000620 ※※	**MC 20 -d-C**	20	24	60	4	6、8、10、12、16	6,600
0711 000625 ※※	**MC 25 -d-C**	25	29	60	4	6、8、10、12、16、20	7,440
0711 000632 ※※	**MC 32 -d-C**	32	36	72	4	6、8、10、12、16、20、25	7,560
0711 000642 ※※	**MC 42 -d-C**	42	47	85	4	6、8、10、12、16、20、25、32	8,280

1.ホルダサイズによりご使用できない場合があります。ご使用するミーリングチャックのページを参照ください。

2.商品コードの※には d 寸法が入ります。

1.Not applicable for some holder sizes. Please see milling chuck pages.

ご注文例 Ordering Example

MC42 - 32

サイズ Size　d

ご注文例 Ordering Example

MC42 - 32 - OH

サイズ Size　d

ご注文例 Ordering Example

MC42 - 32 - C

サイズ Size　d

ストレートコレット Straight Collet MCA

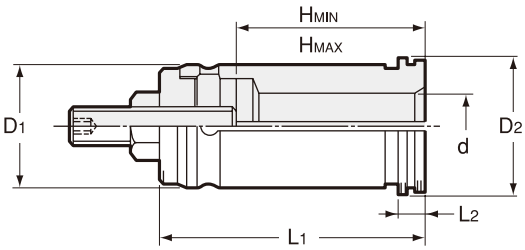

型式 Model ＼ d	HMIN							
	6	8	10	12	16	20	25	32
MCA 16	30	30	40	40	—	—	—	—
MCA 20	30	34	40	40	45	—	—	—
MCA 25	30	34	40	40	45	45	—	—
MCA 32	34	34	40	40	45	45	50	—
MCA 42	34	38	40	45	45	45	50	50

商品コード Code	型式 Model	D1	D2	L1	L2	HMAX	d	—
0711 010016 ※※	MCA 16 -d	16	19	55	4	45	6、8、10、12	3,960
0711 010020 ※※	MCA 20 -d	20	24	65	4	55	6、8、10、12、16	3,960
0711 010025 ※※	MCA 25 -d	25	29	65	4	55	6、8、10、12、16、20	4,440
0711 010032 ※※	MCA 32 -d	32	36	79	4	66	6、8、10、12、16、20、25	4,560
0711 010042 ※※	MCA 42 -d	42	47	92	4	79	6、8、10、12、16、20、25、32	4,920

1.ホルダサイズによりご使用できない場合があります。ご使用するミーリングチャックのページを参照ください。

2.商品コードの※には d 寸法が入ります。

1.Not applicable for some holder sizes. Please see milling chuck pages.

ご注文例 Ordering Example

MCA42 - 32

サイズ Size　　d

ストッパーボルト（BT 用） Stopper Bolt (for BT) BL

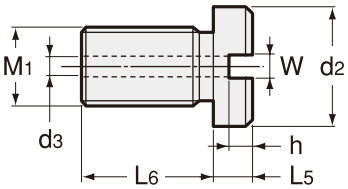

商品コード Code	型式 Model	M1 P=1.0	L5	L6	W	h	d2	d3	チャック型式 Chucks	—
0711 040016 ※※	BL 16 -L5	10	5、15、25	14	5	3.5	15	4.5	CT16	1,800
0711 040020 ※※	BL 20 -L5	12	5、15、25	14	5	3.5	18	4.5	CT20、CT25	1,800
0711 040032 ※※	BL 32 -L5	18	10、20、35	17	5	5	25	4.5	CT32、CT42	1,800

L5 寸法はシャンク内径深さと最低挿入長を確認し選定してください。

Choose right L5 dimension by checking minimum insertion length and shank I.D. depth.

ご注文例 Ordering Example

BL16 - 15

サイズ Size　　L5

モールステーパアダプタ（専用 Tr ナット付） Morse Taper Adapter (with Tr. nut) MA

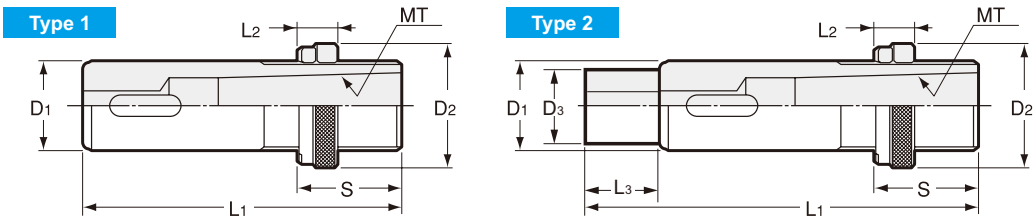

商品コード Code	型式 Model	Type	D1	MT	D2	D3	L1	L2	L3	S	—
0714 02000161	MA 16 -MT1	1	16	1	24.6	—	76	16	—	16 ~ 32	5,400
0714 02000201	20 -MT1	1	20	1	31.6	—	85	16	—	16 ~ 37	5,400
0714 02000251	25 -MT1	1	25	1	35.6	—	89	16	—	16 ~ 37	5,400
0714 02000252	-MT2	1	25	2	35.6	—	89	16	—	16 ~ 37	5,400
0714 02000321	32 -MT1	2	32	1	44.6	25	119	19	30	19 ~ 39	5,400
0714 02000322	-MT2	2	32	2	44.6	25	119	19	30	19 ~ 39	5,400
0714 02000323	-MT3	2	32	3	44.6	25	119	19	30	19 ~ 39	5,400
0714 02000421	42 -MT1	1	42	1	55.6	—	135	19	—	19 ~ 48	5,900
0714 02000422	-MT2	1	42	2	55.6	—	135	19	—	19 ~ 48	5,900
0714 02000423	-MT3	1	42	3	55.6	—	135	19	—	19 ~ 48	5,900
0714 02000424	-MT4	1	42	4	55.6	—	135	19	—	19 ~ 48	5,900

ホルダサイズによりご使用できない場合があります。ご使用するミーリングチャックのページを参照ください。
Not applicable for some holder sizes. Please see milling chuck pages.

ご注文例 Ordering Example

MA16 - MT1

サイズ Size　　MT No.

モールステーパアダプタ Morse Taper Adapter MAB

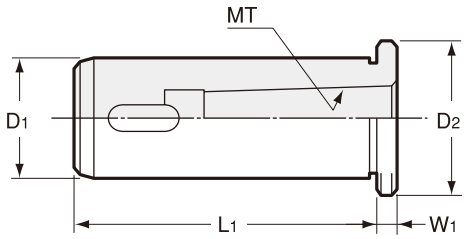

商品コード Code	型式 Model	D1	MT	L1	D2	W1	—
0711 02100161	MAB 16 -MT1	16	1	60	19	15	3,400
0711 02100201	20 -MT1	20	1	75	24	5	3,400
0711 02100251	25 -MT1	25	1	75	29	5	3,400
0711 02100252	-MT2	25	2	75	29	20	3,400
0711 02100321	32 -MT1	32	1	75	36	5	3,400
0711 02100322	-MT2	32	2	75	36	20	3,400
0711 02100323	-MT3	32	3	75	36	35	3,400
0711 02100421	42 -MT1	42	1	115	47	5	3,900
0711 02100422	-MT2	42	2	115	47	5	3,900
0711 02100423	-MT3	42	3	115	47	5	3,900
0711 02100424	-MT4	42	4	115	47	20	3,900

ホルダサイズによりご使用できない場合があります。ご使用するミーリングチャックのページを参照ください。
Not applicable for some holder sizes. Please see milling chuck pages.

ご注文例 Ordering Example

MAB16 - MT1

サイズ Size　　MT No.

ジャコブスアダプタ（専用 Tr ナット付）
Jacobs Adapter (with Tr. nut)

JA

Type 1

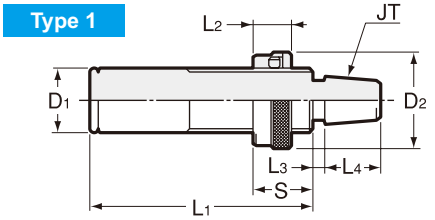

Type 2

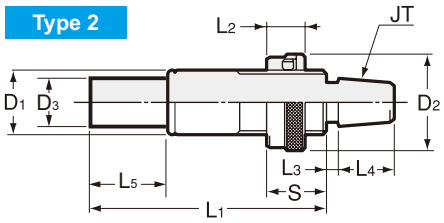

商品コード Code	型式 Model	Type	D1	JT	D2	D3	L1	L2	S	L3	L4	L5	—
0714 03000162	JA 16 -JT2S	1	16	2S	24.6	—	76	16	16 ~ 32	3	18	—	5,000
0714 03000202	20 -JT2S	1	20	2S	31.6	—	85	16	16 ~ 37	3	18	—	5,000
0714 03000206	-JT6	1	20	6	31.6	—	85	16	16 ~ 37	4	24	—	5,000
0714 03000252	25 -JT2S	1	25	2S	35.6	—	85	16	16 ~ 37	3	18	—	5,000
0714 03000256	-JT6	1	25	6	35.6	—	85	16	16 ~ 37	4	24	—	5,000
0714 03000322	32 -JT2S	2	32	2S	44.6	25	119	19	19 ~ 39	3	18	30	5,000
0714 03000326	-JT6	2	32	6	44.6	25	119	19	19 ~ 39	4	24	30	5,000
0714 03000422	42 -JT2S	1	42	2S	55.6	—	135	19	19 ~ 48	3	18	—	5,500
0714 03000426	-JT6	1	42	6	55.6	—	135	19	19 ~ 48	4	24	—	5,500

ホルダサイズによりご使用できない場合があります。
ご使用するミーリングチャックのページを参照ください。
Not applicable for some holder sizes.
Please see milling chuck pages.

ご注文例 Ordering Example

JA16 - JT2S
サイズ Size　JT No.

ジャコブスアダプタ
Jacobs Adapter

JAB

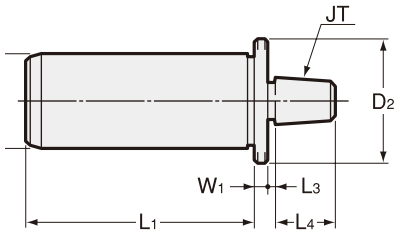

商品コード Code	型式 Model	D1	JT	L1	D2	W1	L3	L4	—
0711 03100162	JAB 16 -JT2S	16	2S	60	19	3	3	18	3,800
0711 03100202	20 -JT2S	20	2S	75	24	3	3	18	3,800
0711 03100206	-JT6	20	6	75	24	3	4	24	3,800
0711 03100252	25 -JT2S	25	2S	75	29	3	3	18	3,800
0711 03100256	-JT6	25	6	75	29	3	4	24	3,800
0711 03100322	32 -JT2S	32	2S	75	36	3	3	18	3,800
0711 03100326	-JT6	32	6	75	36	3	4	24	3,800
0711 03100422	42 -JT2S	42	2S	115	47	3	3	18	4,300
0711 03100426	-JT6	42	6	115	47	3	4	24	4,300

ホルダサイズによりご使用できない場合があります。
ご使用するミーリングチャックのページを参照ください。
Not applicable for some holder sizes.
Please see milling chuck pages.

ご注文例 Ordering Example

JAB16 - JT2S
サイズ Size　JT No.

SDM

高さ調整式 ドリル用コレットホルダ

Drill Holder With Easy Tool Length Adjustment

● 刃先突き出し長さの調整はホルダ外周部を回すだけで完了。
Projection length of the cutting tool can be adjusted by simply turning circumference of the holder.

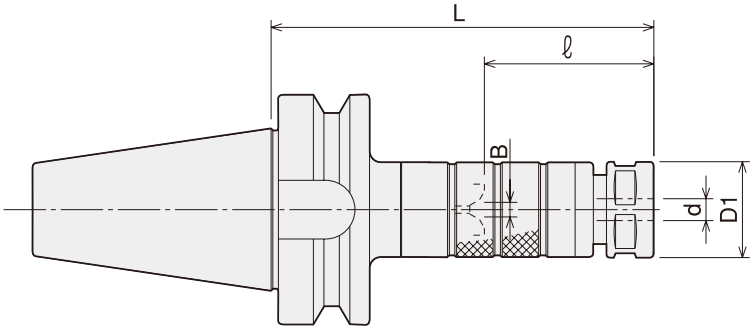

商品コード Code	型式 Model	d	L	ℓ	B	D1	キャップ Nut	kg	—	コレット Collet	スパナ Spanner
3920 00107075	BT30 -SDM07 -75	0.5 ~ 7.0	75	29 ~ 39	0 ~ 4	23	HDP-07A	0.5	32,200	FDC-07	S-0
3920 00107090	-90	0.5 ~ 7.0	90	29 ~ 54	0 ~ 4	23	HDP-07A	0.5	32,800		
3920 00107105	-105	0.5 ~ 7.0	105	29 ~ 54	0 ~ 4	23	HDP-07A	0.6	33,400		
3920 00107120	-120	0.5 ~ 7.0	120	29 ~ 54	0 ~ 4	23	HDP-07A	0.6	34,500		
3920 00107135	-135	0.5 ~ 7.0	135	29 ~ 54	0 ~ 4	23	HDP-07A	0.7	35,700		
3920 00107150	-150	0.5 ~ 7.0	150	29 ~ 54	0 ~ 4	23	HDP-07A	0.7	37,000		
3920 00109090	-SDM09 -90	2.5 ~ 9.0	90	28 ~ 38	0 ~ 4	26	HDP-09	0.6	32,200	FDC-09	S-1L
3920 00109105	-105	2.5 ~ 9.0	105	28 ~ 53	0 ~ 4	26	HDP-09	0.6	32,800		
3920 00109120	-120	2.5 ~ 9.0	120	28 ~ 53	0 ~ 4	26	HDP-09	0.7	34,000		
3920 00109135	-135	2.5 ~ 9.0	135	28 ~ 53	0 ~ 4	26	HDP-09	0.7	35,100		
3920 00109150	-150	2.5 ~ 9.0	150	28 ~ 53	0 ~ 4	26	HDP-09	0.8	36,500		
3920 00109165	-165	2.5 ~ 9.0	165	28 ~ 53	0 ~ 4	26	HDP-09	0.9	37,700		
3920 00112090	-SDM12 -90	2.5 ~ 12.0	90	34 ~ 44	0 ~ 5	32	HDP-12	0.7	34,000	FDC-12	S-3L
3920 00112105	-105	2.5 ~ 12.0	105	34 ~ 59	0 ~ 5	32	HDP-12	0.7	34,500		
3920 00112120	-120	2.5 ~ 12.0	120	34 ~ 59	0 ~ 5	32	HDP-12	0.8	35,700		
3920 00112135	-135	2.5 ~ 12.0	135	34 ~ 59	0 ~ 5	32	HDP-12	0.9	36,800		
3920 00112150	-150	2.5 ~ 12.0	150	34 ~ 59	0 ~ 5	32	HDP-12	1.0	37,200		
3920 00112165	-165	2.5 ~ 12.0	165	34 ~ 59	0 ~ 5	32	HDP-12	1.1	38,200		
3920 00116105	-SDM16 -105	3.5 ~ 16.0	105	40 ~ 50	0 ~ 6	36	HDP-16	0.8	35,900	FDC-16	S-4L
3920 00116120	-120	3.5 ~ 16.0	120	40 ~ 65	0 ~ 6	36	HDP-16	0.9	36,500		
3920 00116135	-135	3.5 ~ 16.0	135	40 ~ 65	0 ~ 6	36	HDP-16	1.0	37,700		
3920 00116150	-150	3.5 ~ 16.0	150	40 ~ 65	0 ~ 6	36	HDP-16	1.1	38,500		
3920 00116165	-165	3.5 ~ 16.0	165	40 ~ 65	0 ~ 6	36	HDP-16	1.2	39,200		
3920 00122105	-SDM22 -105	3.5 ~ 22.0	105	48 ~ 58	0 ~ 8	46	HDP-22	1.0	39,400	FDC-22	S-5L
3920 00122120	-120	3.5 ~ 22.0	120	48 ~ 73	0 ~ 8	46	HDP-22	1.1	40,000		
3920 00122135	-135	3.5 ~ 22.0	135	48 ~ 73	0 ~ 8	46	HDP-22	1.3	40,800		
3920 00122150	-150	3.5 ~ 22.0	150	48 ~ 73	0 ~ 8	46	HDP-22	1.5	42,000		
3920 00122165	-165	3.5 ~ 22.0	165	48 ~ 73	0 ~ 8	46	HDP-22	1.7	43,200		
3920 00307090	BT40 -SDM07 -90	0.5 ~ 7.0	90	29 ~ 39	0 ~ 4	23	HDP-07A	1.1	36,800	FDC-07	S-0
3920 00307105	-105	0.5 ~ 7.0	105	29 ~ 54	0 ~ 4	23	HDP-07A	1.1	38,000		
3920 00307120	-120	0.5 ~ 7.0	120	29 ~ 54	0 ~ 4	23	HDP-07A	1.2	39,200		
3920 00307135	-135	0.5 ~ 7.0	135	29 ~ 54	0 ~ 4	23	HDP-07A	1.2	40,400		
3920 00307150	-150	0.5 ~ 7.0	150	29 ~ 54	0 ~ 4	23	HDP-07A	1.3	41,600		
3920 00309090	-SDM09 -90	2.5 ~ 9.0	90	28 ~ 38	0 ~ 4	26	HDP-09	1.2	36,300	FDC-09	S-1L
3920 00309105	-105	2.5 ~ 9.0	105	28 ~ 53	0 ~ 4	26	HDP-09	1.2	36,800		
3920 00309120	-120	2.5 ~ 9.0	120	28 ~ 53	0 ~ 4	26	HDP-09	1.2	37,400		
3920 00309135	-135	2.5 ~ 9.0	135	28 ~ 53	0 ~ 4	26	HDP-09	1.3	38,000		
3920 00309150	-150	2.5 ~ 9.0	150	28 ~ 53	0 ~ 4	26	HDP-09	1.3	39,200		
3920 00309180	-180	2.5 ~ 9.0	180	28 ~ 53	0 ~ 4	26	HDP-09	1.5	40,500		

商品コード Code	型式 Model	d	L	ℓ	B	D1	キャップ Nut	kg	―	コレット Collet	スパナ Spanner
3920 00312090	BT40 -SDM12 -90	2.5 ~ 12.0	90	34 ~ 44	0 ~ 5	32	HDP-12	1.2	38,000	FDC-12	S-3L
3920 00312105	-105	2.5 ~ 12.0	105	34 ~ 59	0 ~ 5	32	HDP-12	1.3	38,600		
3920 00312120	-120	2.5 ~ 12.0	120	34 ~ 59	0 ~ 5	32	HDP-12	1.4	39,100		
3920 00312135	-135	2.5 ~ 12.0	135	34 ~ 59	0 ~ 5	32	HDP-12	1.4	39,700		
3920 00312150	-150	2.5 ~ 12.0	150	34 ~ 59	0 ~ 5	32	HDP-12	1.5	40,900		
3920 00312180	-180	2.5 ~ 12.0	180	34 ~ 59	0 ~ 5	32	HDP-12	1.7	42,100		
3920 00316105	-SDM16 -105	3.5 ~ 16.0	105	40 ~ 50	0 ~ 6	36	HDP-16	1.4	40,500	FDC-16	S-4L
3920 00316120	-120	3.5 ~ 16.0	120	40 ~ 65	0 ~ 6	36	HDP-16	1.4	41,200		
3920 00316135	-135	3.5 ~ 16.0	135	40 ~ 65	0 ~ 6	36	HDP-16	1.5	41,700		
3920 00316150	-150	3.5 ~ 16.0	150	40 ~ 65	0 ~ 6	36	HDP-16	1.6	42,900		
3920 00316180	-180	3.5 ~ 16.0	180	40 ~ 65	0 ~ 6	36	HDP-16	1.8	44,100		
3920 00322120	-SDM22 -120	3.5 ~ 22.0	120	48 ~ 58	0 ~ 8	46	HDP-22	1.7	45,900	FDC-22	S-5L
3920 00322135	-135	3.5 ~ 22.0	135	48 ~ 73	0 ~ 8	46	HDP-22	1.8	46,500		
3920 00322150	-150	3.5 ~ 22.0	150	48 ~ 73	0 ~ 8	46	HDP-22	2.0	47,700		
3920 00322180	-180	3.5 ~ 22.0	180	48 ~ 73	0 ~ 8	46	HDP-22	2.3	48,900		
3920 00507090	BT50 -SDM07 -90	0.5 ~ 7.0	90	29 ~ 39	0 ~ 4	23	HDP-07A	3.6	42,900	FDC-07	S-0
3920 00507105	-105	0.5 ~ 7.0	105	29 ~ 54	0 ~ 4	23	HDP-07A	3.7	43,500		
3920 00507120	-120	0.5 ~ 7.0	120	29 ~ 54	0 ~ 4	23	HDP-07A	3.7	44,100		
3920 00507135	-135	0.5 ~ 7.0	135	29 ~ 54	0 ~ 4	23	HDP-07A	3.7	44,700		
3920 00507150	-150	0.5 ~ 7.0	150	29 ~ 54	0 ~ 4	23	HDP-07A	3.8	46,000		
3920 00507165	-165	0.5 ~ 7.0	165	29 ~ 54	0 ~ 4	23	HDP-07A	3.8	46,500		
3920 00509090	-SDM09 -90	2.5 ~ 9.0	90	28 ~ 38	0 ~ 4	26	HDP-09	3.7	42,900	FDC-09	S-1L
3920 00509105	-105	2.5 ~ 9.0	105	28 ~ 53	0 ~ 4	26	HDP-09	3.7	43,500		
3920 00509120	-120	2.5 ~ 9.0	120	28 ~ 53	0 ~ 4	26	HDP-09	3.8	44,100		
3920 00509135	-135	2.5 ~ 9.0	135	28 ~ 53	0 ~ 4	26	HDP-09	3.8	44,700		
3920 00509150	-150	2.5 ~ 9.0	150	28 ~ 53	0 ~ 4	26	HDP-09	3.9	46,000		
3920 00509180	-180	2.5 ~ 9.0	180	28 ~ 53	0 ~ 4	26	HDP-09	4.0	47,300		
3920 00512105	-SDM12 -105	2.5 ~ 12.0	105	34 ~ 44	0 ~ 5	32	HDP-12	3.8	46,000	FDC-12	S-3L
3920 00512120	-120	2.5 ~ 12.0	120	34 ~ 59	0 ~ 5	32	HDP-12	3.8	46,500		
3920 00512135	-135	2.5 ~ 12.0	135	34 ~ 59	0 ~ 5	32	HDP-12	3.9	47,200		
3920 00512150	-150	2.5 ~ 12.0	150	34 ~ 59	0 ~ 5	32	HDP-12	4.0	48,400		
3920 00512180	-180	2.5 ~ 12.0	180	34 ~ 59	0 ~ 5	32	HDP-12	4.2	49,700		
3920 00516105	-SDM16 -105	3.5 ~ 16.0	105	40 ~ 50	0 ~ 6	36	HDP-16	3.8	47,400	FDC-16	S-4L
3920 00516120	-120	3.5 ~ 16.0	120	40 ~ 65	0 ~ 6	36	HDP-16	3.9	48,000		
3920 00516135	-135	3.5 ~ 16.0	135	40 ~ 65	0 ~ 6	36	HDP-16	4.0	48,700		
3920 00516150	-150	3.5 ~ 16.0	150	40 ~ 65	0 ~ 6	36	HDP-16	4.1	49,900		
3920 00516180	-180	3.5 ~ 16.0	180	40 ~ 65	0 ~ 6	36	HDP-16	4.3	51,200		
3920 00522120	-SDM22 -120	3.5 ~ 22.0	120	48 ~ 58	0 ~ 8	46	HDP-22	4.1	52,500	FDC-22	S-5L
3920 00522135	-135	3.5 ~ 22.0	135	48 ~ 73	0 ~ 8	46	HDP-22	4.2	53,700		
3920 00522150	-150	3.5 ~ 22.0	150	48 ~ 73	0 ~ 8	46	HDP-22	4.4	55,000		
3920 00522180	-180	3.5 ~ 22.0	180	48 ~ 73	0 ~ 8	46	HDP-22	4.7	56,200		
3920 00522210	-210	3.5 ~ 22.0	210	48 ~ 73	0 ~ 8	46	HDP-22	5.0	57,500		

コレット Collet	スパナ Spanner
P. 083	P. 089
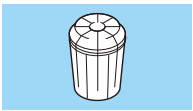	

1. コレット、スパナは別途ご注文下さい。
2. ℓ は、キャップ端面からプリセットスクリュー上端面までの寸法になります。
3. キャップの締め付けトルクに関しては、P. 504 を参照ください。

1. Collet and spanner are sold separately.
2. ℓ is the dimension between the cap end and the preset screw top end.
3. See P. 504 for standard tightening torque.

ご注文例 Ordering Example

BT40 - SDM12 - 90

シャンクサイズ Shank size	最大コレット内径 Max. collet I.D.	突き出し長さ (L) Projection length

HDC•A

高精度コレットホルダ

High-Precision Collet Holder

● ドリル加工、リーマ加工、仕上エンドミル加工に最適。
Suitable for drilling, reaming and finish endmilling.

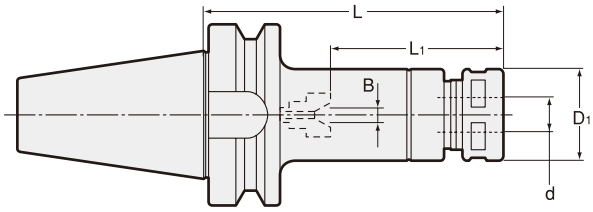

商品コード Code	型式 Model			d	L	B	L1	D1	キャップ Nut	kg	—	コレット Collet	スパナ Spanner
2540 10107045	BT30	-HDC07A	-45	0.5 ～ 7.0	45	0 ～ 4	22 ～ 43	23	HDP-07A	0.5	28,600	FDC-07	S-0
2540 10107060			-60	0.5 ～ 7.0	60	0 ～ 4	22 ～ 45	23	HDP-07A	0.5	29,700		
2540 10107075			-75	0.5 ～ 7.0	75	0 ～ 4	22 ～ 45	23	HDP-07A	0.5	30,800		
2540 10107090			-90	0.5 ～ 7.0	90	0 ～ 4	22 ～ 45	23	HDP-07A	0.6	31,350		
2540 10107105			-105	0.5 ～ 7.0	105	0 ～ 4	22 ～ 45	23	HDP-07A	0.6	31,900		
2540 10107120			-120	0.5 ～ 7.0	120	0 ～ 4	22 ～ 45	23	HDP-07A	0.7	33,000		
2540 10107135			-135	0.5 ～ 7.0	135	0 ～ 4	22 ～ 45	23	HDP-07A	0.7	34,100		
2540 10109045		-HDC09A	-45	2.5 ～ 9.0	45	0 ～ 4	27 ～ 44	26	HDP-09	0.5	28,600	FDC-09	S-1L
2540 10109060			-60	2.5 ～ 9.0	60	0 ～ 4	27 ～ 54	26	HDP-09	0.5	29,150		
2540 10109075			-75	2.5 ～ 9.0	75	0 ～ 4	27 ～ 57	26	HDP-09	0.6	29,700		
2540 10109090			-90	2.5 ～ 9.0	90	0 ～ 4	27 ～ 57	26	HDP-09	0.6	30,800		
2540 10109105			-105	2.5 ～ 9.0	105	0 ～ 4	27 ～ 57	26	HDP-09	0.7	31,350		
2540 10109120			-120	2.5 ～ 9.0	120	0 ～ 4	27 ～ 57	26	HDP-09	0.7	32,450		
2540 10109135			-135	2.5 ～ 9.0	135	0 ～ 4	27 ～ 57	26	HDP-09	0.8	33,550		
2540 10112045		-HDC12A	-45	2.5 ～ 12.0	45	0 ～ 5	33 ～ 51	32	HDP-12	0.5	30,800	FDC-12	S-3L
2540 10112060			-60	2.5 ～ 12.0	60	0 ～ 5	33 ～ 54	32	HDP-12	0.6	31,350		
2540 10112075			-75	2.5 ～ 12.0	75	0 ～ 5	33 ～ 69	32	HDP-12	0.6	31,900		
2540 10112090			-90	2.5 ～ 12.0	90	0 ～ 5	33 ～ 69	32	HDP-12	0.7	32,450		
2540 10112105			-105	2.5 ～ 12.0	105	0 ～ 5	33 ～ 69	32	HDP-12	0.8	33,000		
2540 10112120			-120	2.5 ～ 12.0	120	0 ～ 5	33 ～ 69	32	HDP-12	0.9	34,100		
2540 10112135			-135	2.5 ～ 12.0	135	0 ～ 5	33 ～ 69	32	HDP-12	1.0	35,200		
2540 10116045		-HDC16A	-45	3.5 ～ 16.0	45	0 ～ 6	38 ～ 51	36	HDP-16	0.4	32,120	FDC-16	S-4L
2540 10116060			-60	3.5 ～ 16.0	60	0 ～ 6	38 ～ 54	36	HDP-16	0.6	32,670		
2540 10116075			-75	3.5 ～ 16.0	75	0 ～ 6	38 ～ 69	36	HDP-16	0.6	32,670		
2540 10116090			-90	3.5 ～ 16.0	90	0 ～ 6	38 ～ 82	36	HDP-16	0.7	33,220		
2540 10116105			-105	3.5 ～ 16.0	105	0 ～ 6	38 ～ 82	36	HDP-16	0.9	34,320		
2540 10116120			-120	3.5 ～ 16.0	120	0 ～ 6	38 ～ 82	36	HDP-16	1.0	34,870		
2540 10116135			-135	3.5 ～ 16.0	135	0 ～ 6	38 ～ 82	36	HDP-16	1.1	35,970		
2540 10122045		-HDC22A	-45	3.5 ～ 22.0	45	—	52	46	HDP-22	0.4	34,760	FDC-22	S-5L
2540 10122060			-60	3.5 ～ 22.0	60	0 ～ 8	47 ～ 49	46	HDP-22	0.6	35,420		
2540 10122075			-75	3.5 ～ 22.0	75	0 ～ 8	47 ～ 64	46	HDP-22	0.7	36,190		
2540 10122090			-90	3.5 ～ 22.0	90	0 ～ 8	47 ～ 79	46	HDP-22	0.9	36,960		
2540 10122105			-105	3.5 ～ 22.0	105	0 ～ 8	47 ～ 94	46	HDP-22	1.0	37,620		
2540 10122120			-120	3.5 ～ 22.0	120	0 ～ 8	47 ～ 103	46	HDP-22	1.2	38,280		
2540 10122135			-135	3.5 ～ 22.0	135	0 ～ 8	47 ～ 103	46	HDP-22	1.3	38,940		
2540 10307060	BT40	-HDC07A	-60	0.5 ～ 7.0	60	0 ～ 4	22 ～ 45	23	HDP-07A	1.1	34,400	FDC-07	S-0
2540 10307075			-75	0.5 ～ 7.0	75	0 ～ 4	22 ～ 45	23	HDP-07A	1.1	34,650		
2540 10307090			-90	0.5 ～ 7.0	90	0 ～ 4	22 ～ 45	23	HDP-07A	1.1	35,200		
2540 10307105			-105	0.5 ～ 7.0	105	0 ～ 4	22 ～ 45	23	HDP-07A	1.2	36,300		
2540 10307120			-120	0.5 ～ 7.0	120	0 ～ 4	22 ～ 45	23	HDP-07A	1.3	36,600		
2540 10309060		-HDC09A	-60	2.5 ～ 9.0	60	0 ～ 4	27 ～ 57	26	HDP-09	1.1	34,400	FDC-09	S-1L
2540 10309090			-90	2.5 ～ 9.0	90	0 ～ 4	27 ～ 57	26	HDP-09	1.2	34,650		
2540 10309105			-105	2.5 ～ 9.0	105	0 ～ 4	27 ～ 57	26	HDP-09	1.2	35,200		
2540 10309120			-120	2.5 ～ 9.0	120	0 ～ 4	27 ～ 57	26	HDP-09	1.3	35,750		
2540 10309135			-135	2.5 ～ 9.0	135	0 ～ 4	27 ～ 57	26	HDP-09	1.3	36,300		
2540 10309165			-165	2.5 ～ 9.0	165	0 ～ 4	27 ～ 57	26	HDP-09	1.4	37,400		
2540 10312060		-HDC12A	-60	2.5 ～ 12.0	60	0 ～ 5	33 ～ 61	32	HDP-12	1.2	35,700	FDC-12	S-3L
2540 10312090			-90	2.5 ～ 12.0	90	0 ～ 5	33 ～ 69	32	HDP-12	1.3	36,300		
2540 10312105			-105	2.5 ～ 12.0	105	0 ～ 5	33 ～ 69	32	HDP-12	1.3	36,850		
2540 10312120			-120	2.5 ～ 12.0	120	0 ～ 5	33 ～ 69	32	HDP-12	1.4	37,400		
2540 10312135			-135	2.5 ～ 12.0	135	0 ～ 5	33 ～ 69	32	HDP-12	1.5	37,950		
2540 10312165			-165	2.5 ～ 12.0	165	0 ～ 5	33 ～ 69	32	HDP-12	1.6	39,050		
2540 10312195			-195	2.5 ～ 12.0	195	0 ～ 5	33 ～ 69	32	HDP-12	1.8	40,150		

特殊品もご用命ください。

Specials on request

商品コード Code	型式 Model			d	L	B	L1	D1	キャップ Nut	kg	—	コレット Collet	スパナ Spanner
2540 10316060	BT40	-HDC16A	-60	3.5 ～ 16.0	60	0 ～ 6	38 ～ 64	36	HDP-16	1.1	37,700	FDC-16	S-4L
2540 10316090			-90	3.5 ～ 16.0	90	0 ～ 6	38 ～ 82	36	HDP-16	1.3	38,170		
2540 10316105			-105	3.5 ～ 16.0	105	0 ～ 6	38 ～ 82	36	HDP-16	1.4	38,720		
2540 10316120			-120	3.5 ～ 16.0	120	0 ～ 6	38 ～ 82	36	HDP-16	1.5	39,270		
2540 10316135			-135	3.5 ～ 16.0	135	0 ～ 6	38 ～ 82	36	HDP-16	1.6	39,820		
2540 10316165			-165	3.5 ～ 16.0	165	0 ～ 6	38 ～ 82	36	HDP-16	1.8	40,920		
2540 10316195			-195	3.5 ～ 16.0	195	0 ～ 6	38 ～ 82	36	HDP-16	2.0	42,020		
2540 10322060		-HDC22A	-60	3.5 ～ 22.0	60	0 ～ 8	47 ～ 66	46	HDP-22	1.1	41,800	FDC-22	S-5L
2540 10322075			-75	3.5 ～ 22.0	75	0 ～ 8	47 ～ 81	46	HDP-22	1.2	42,100		
2540 10322090			-90	3.5 ～ 22.0	90	0 ～ 8	47 ～ 96	46	HDP-22	1.4	42,400		
2540 10322105			-105	3.5 ～ 22.0	105	0 ～ 8	47 ～ 103	46	HDP-22	1.5	42,790		
2540 10322120			-120	3.5 ～ 22.0	120	0 ～ 8	47 ～ 103	46	HDP-22	1.7	43,890		
2540 10322135			-135	3.5 ～ 22.0	135	0 ～ 8	47 ～ 103	46	HDP-22	1.9	44,440		
2540 10322165			-165	3.5 ～ 22.0	165	0 ～ 8	47 ～ 103	46	HDP-22	2.2	45,540		
2540 10322195			-195	3.5 ～ 22.0	195	0 ～ 8	47 ～ 103	46	HDP-22	2.6	46,640		
2540 10507090	BT50	-HDC07A	-90	0.5 ～ 7.0	90	0 ～ 4	22 ～ 45	23	HDP-07A	3.6	40,830	FDC-07	S-0
2540 10507105			-105	0.5 ～ 7.0	105	0 ～ 4	22 ～ 45	23	HDP-07A	3.6	41,400		
2540 10507120			-120	0.5 ～ 7.0	120	0 ～ 4	22 ～ 45	23	HDP-07A	3.7	41,980		
2540 10507135			-135	0.5 ～ 7.0	135	0 ～ 4	22 ～ 45	23	HDP-07A	3.7	42,550		
2540 10507165			-165	0.5 ～ 7.0	165	0 ～ 4	22 ～ 45	23	HDP-07A	3.9	44,280		
2540 10507195			-195	0.5 ～ 7.0	195	0 ～ 4	22 ～ 45	23	HDP-07A	4.0	45,430		
2540 10509090		-HDC09A	-90	2.5 ～ 9.0	90	0 ～ 4	27 ～ 57	26	HDP-09	3.7	40,830	FDC-09	S-1L
2540 10509105			-105	2.5 ～ 9.0	105	0 ～ 4	27 ～ 57	26	HDP-09	3.8	41,400		
2540 10509120			-120	2.5 ～ 9.0	120	0 ～ 4	27 ～ 57	26	HDP-09	3.8	41,980		
2540 10509135			-135	2.5 ～ 9.0	135	0 ～ 4	27 ～ 57	26	HDP-09	3.8	42,550		
2540 10509165			-165	2.5 ～ 9.0	165	0 ～ 4	27 ～ 57	26	HDP-09	3.9	44,280		
2540 10509195			-195	2.5 ～ 9.0	195	0 ～ 4	27 ～ 57	26	HDP-09	4.0	45,430		
2540 10509225			-225	2.5 ～ 9.0	225	0 ～ 4	27 ～ 57	26	HDP-09	4.1	46,580		
2540 10509255			-255	2.5 ～ 9.0	255	0 ～ 4	27 ～ 57	26	HDP-09	4.3	47,150		
2540 10512090		-HDC12A	-90	2.5 ～ 12.0	90	0 ～ 5	33 ～ 69	32	HDP-12	3.8	43,130	FDC-12	S-3L
2540 10512105			-105	2.5 ～ 12.0	105	0 ～ 5	33 ～ 69	32	HDP-12	3.8	43,700		
2540 10512120			-120	2.5 ～ 12.0	120	0 ～ 5	33 ～ 69	32	HDP-12	3.9	44,280		
2540 10512135			-135	2.5 ～ 12.0	135	0 ～ 5	33 ～ 69	32	HDP-12	4.0	44,850		
2540 10512165			-165	2.5 ～ 12.0	165	0 ～ 5	33 ～ 69	32	HDP-12	4.1	46,580		
2540 10512195			-195	2.5 ～ 12.0	195	0 ～ 5	33 ～ 69	32	HDP-12	4.3	47,730		
2540 10512225			-225	2.5 ～ 12.0	225	0 ～ 5	33 ～ 69	32	HDP-12	4.4	48,880		
2540 10512255			-255	2.5 ～ 12.0	255	0 ～ 5	33 ～ 69	32	HDP-12	4.6	50,030		
2540 10516090		-HDC16A	-90	3.5 ～ 16.0	90	0 ～ 6	38 ～ 82	36	HDP-16	3.8	44,510	FDC-16	S-4L
2540 10516105			-105	3.5 ～ 16.0	105	0 ～ 6	38 ～ 82	36	HDP-16	3.9	45,080		
2540 10516120			-120	3.5 ～ 16.0	120	0 ～ 6	38 ～ 82	36	HDP-16	4.0	45,660		
2540 10516135			-135	3.5 ～ 16.0	135	0 ～ 6	38 ～ 82	36	HDP-16	4.1	46,230		
2540 10516165			-165	3.5 ～ 16.0	165	0 ～ 6	38 ～ 82	36	HDP-16	4.2	47,960		
2540 10516195			-195	3.5 ～ 16.0	195	0 ～ 6	38 ～ 82	36	HDP-16	4.5	49,110		
2540 10516225			-225	3.5 ～ 16.0	225	0 ～ 6	38 ～ 82	36	HDP-16	4.6	50,260		
2540 10516255			-255	3.5 ～ 16.0	255	0 ～ 6	38 ～ 82	36	HDP-16	4.8	51,410		
2540 10522105		-HDC22A	-105	3.5 ～ 22.0	105	0 ～ 8	47 ～ 103	46	HDP-22	4.0	49,340	FDC-22	S-5L
2540 10522120			-120	3.5 ～ 22.0	120	0 ～ 8	47 ～ 103	46	HDP-22	4.2	49,910		
2540 10522135			-135	3.5 ～ 22.0	135	0 ～ 8	47 ～ 103	46	HDP-22	4.3	51,060		
2540 10522150			-150	3.5 ～ 22.0	150	0 ～ 8	47 ～ 103	46	HDP-22	4.5	52,210		
2540 10522165			-165	3.5 ～ 22.0	165	0 ～ 8	47 ～ 103	46	HDP-22	4.7	52,790		
2540 10522195			-195	3.5 ～ 22.0	195	0 ～ 8	47 ～ 103	46	HDP-22	5.0	53,940		
2540 10522225			-225	3.5 ～ 22.0	225	0 ～ 8	47 ～ 103	46	HDP-22	5.3	55,090		
2540 10522255			-255	3.5 ～ 22.0	255	0 ～ 8	47 ～ 103	46	HDP-22	5.6	56,240		

1. コレット、スパナ、六角穴付プリセットスクリュー、セミドライ加工用プリセットスクリューは別途ご注文下さい。
   一部を除き、標準仕様プリセットスクリューは付属しております。※ B 寸法が「ー」となっている型式はプリセットスクリュー非対応です。
2. クーラントコレット（FDC-OH、C、MS）とタング付刃具併用時の最低挿入長は P. 088 を参照下さい。
3. L1 はプリセットスクリューを使用した時の値です。
4. キャップの締め付けトルクに関しては、P. 504 を参照ください。

1. Collet, spanner, hexagon head preset screw, preset screw for semi-dry processing are sold separately.
   A preset screw is included except for some models. * The model with B dimension " -" is not compatible with the preset screw.
2. Refer to P. 088 for minimum tool insertion length in case of using our coolant collets (OH,C or MS).
3. L1 indicates dimension when using with a preset screw.
4. See P. 504 for standard tightening torque.

コレット Collet	スパナ Spanner	プリセットスクリュー Preset screw
P. 083	P. 089	P. 090

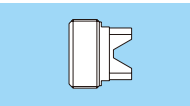

ご注文例 Ordering Example

BT40 - HDC09A - 105

シャンクサイズ Shank size	最大コレット内径 Max. collet I.D.	突き出し長さ (L) Projection length

HDC•A-CF

フランジスルークーラントタイプ 高精度コレットホルダ

High-Precision Collet Holder (Flange Through Type)

● フランジスルー穴規格 DIN69871 Form B に対応したコレットホルダ HDC・A です。
Flange through coolant type collet holder. DIN69871 Form B compliance.

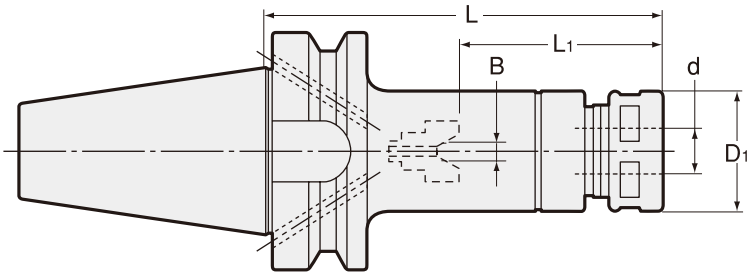

● DIN69871　Form B 規格
●許容クーラント圧：
6MPa（HDC22A-CF）
7MPa（その他のサイズ）

•DIN69871 Form B
•Max. Coolant pressure
6MPa (HDC22A-CF)
7MPa (Other sizes)

商品コード Code	型式 Model			d	L	B	L1	D1	キャップ Nut	kg	—	コレット Collet	スパナ Spanner
2546 10307075	BT40	-HDC07A	-75CF	0.5 ～ 7.0	75	0 ～ 4	22 ～ 40	23	HDP-07A	1.1	42,350	FDC-07	S-0
2546 10307090			-90CF	0.5 ～ 7.0	90	0 ～ 4	22 ～ 45	23	HDP-07A	1.1	42,900		
2546 10307105			-105CF	0.5 ～ 7.0	105	0 ～ 4	22 ～ 45	23	HDP-07A	1.2	44,000		
2546 10309090		-HDC09A	-90CF	2.5 ～ 9.0	90	0 ～ 4	27 ～ 56	26	HDP-09	1.2	42,350	FDC-09	S-1L
2546 10309105			-105CF	2.5 ～ 9.0	105	0 ～ 4	27 ～ 57	26	HDP-09	1.3	42,900		
2546 10309120			-120CF	2.5 ～ 9.0	120	0 ～ 4	27 ～ 57	26	HDP-09	1.3	43,450		
2546 10309135			-135CF	2.5 ～ 9.0	135	0 ～ 4	27 ～ 57	26	HDP-09	1.4	44,000		
2546 10309165			-165CF	2.5 ～ 9.0	165	0 ～ 4	27 ～ 57	26	HDP-09	1.5	45,100		
2546 10312090		-HDC12A	-90CF	2.5 ～ 12.0	90	0 ～ 5	33 ～ 54	32	HDP-12	1.3	44,000	FDC-12	S-3L
2546 10312105			-105CF	2.5 ～ 12.0	105	0 ～ 5	33 ～ 69	32	HDP-12	1.4	44,550		
2546 10312120			-120CF	2.5 ～ 12.0	120	0 ～ 5	33 ～ 69	32	HDP-12	1.5	45,100		
2546 10312135			-135CF	2.5 ～ 12.0	135	0 ～ 5	33 ～ 69	32	HDP-12	1.5	45,650		
2546 10312165			-165CF	2.5 ～ 12.0	165	0 ～ 5	33 ～ 69	32	HDP-12	1.7	46,750		
2546 10312195			-195CF	2.5 ～ 12.0	195	0 ～ 5	33 ～ 69	32	HDP-12	1.9	47,850		
2546 10316090		-HDC16A	-90CF	3.5 ～ 16.0	90	0 ～ 6	38 ～ 56	36	HDP-16	1.3	45,870	FDC-16	S-4L
2546 10316105			-105CF	3.5 ～ 16.0	105	0 ～ 6	38 ～ 71	36	HDP-16	1.4	46,420		
2546 10316120			-120CF	3.5 ～ 16.0	120	0 ～ 6	38 ～ 82	36	HDP-16	1.5	46,970		
2546 10316135			-135CF	3.5 ～ 16.0	135	0 ～ 6	38 ～ 82	36	HDP-16	1.7	47,520		
2546 10316165			-165CF	3.5 ～ 16.0	165	0 ～ 6	38 ～ 82	36	HDP-16	1.8	48,620		
2546 10316195			-195CF	3.5 ～ 16.0	195	0 ～ 6	38 ～ 82	36	HDP-16	2.0	49,720		
2546 10322105		-HDC22A	-105CF	3.5 ～ 22.0	105	0 ～ 8	47 ～ 69	46	HDP-22	1.6	50,490	FDC-22	S-5L
2546 10322120			-120CF	3.5 ～ 22.0	120	0 ～ 8	47 ～ 84	46	HDP-22	1.8	51,590		
2546 10322135			-135CF	3.5 ～ 22.0	135	0 ～ 8	47 ～ 99	46	HDP-22	1.9	52,140		
2546 10322165			-165CF	3.5 ～ 22.0	165	0 ～ 8	47 ～ 103	46	HDP-22	2.3	53,240		
2546 10322195			-195CF	3.5 ～ 22.0	195	0 ～ 8	47 ～ 103	46	HDP-22	2.6	54,340		
2546 10507090	BT50	-HDC07A	-90CF	0.5 ～ 7.0	90	0 ～ 4	22 ～ 45	23	HDP-07A	3.5	50,030	FDC-07	S-0
2546 10507105			-105CF	0.5 ～ 7.0	105	0 ～ 4	22 ～ 45	23	HDP-07A	3.6	50,600		
2546 10507120			-120CF	0.5 ～ 7.0	120	0 ～ 4	22 ～ 45	23	HDP-07A	3.7	51,180		
2546 10507135			-135CF	0.5 ～ 7.0	135	0 ～ 4	22 ～ 45	23	HDP-07A	3.8	51,750		
2546 10507165			-165CF	0.5 ～ 7.0	165	0 ～ 4	22 ～ 45	23	HDP-07A	3.9	53,480		
2546 10507195			-195CF	0.5 ～ 7.0	195	0 ～ 4	22 ～ 45	23	HDP-07A	4.0	54,630		
2546 10509090		-HDC09A	-90CF	2.5 ～ 9.0	90	0 ～ 4	27 ～ 48	26	HDP-09	3.6	50,030	FDC-09	S-1L
2546 10509105			-105CF	2.5 ～ 9.0	105	0 ～ 4	27 ～ 57	26	HDP-09	3.7	50,600		
2546 10509120			-120CF	2.5 ～ 9.0	120	0 ～ 4	27 ～ 57	26	HDP-09	3.8	51,180		
2546 10509135			-135CF	2.5 ～ 9.0	135	0 ～ 4	27 ～ 57	26	HDP-09	3.9	51,750		
2546 10509165			-165CF	2.5 ～ 9.0	165	0 ～ 4	27 ～ 57	26	HDP-09	4.0	53,480		
2546 10509195			-195CF	2.5 ～ 9.0	195	0 ～ 4	27 ～ 57	26	HDP-09	4.1	54,630		
2546 10509225			-225CF	2.5 ～ 9.0	225	0 ～ 4	27 ～ 57	26	HDP-09	4.2	55,780		
2546 10509255			-255CF	2.5 ～ 9.0	255	0 ～ 4	27 ～ 57	26	HDP-09	4.3	56,350		

商品コード Code	型式 Model	d	L	B	L1	D1	キャップ Nut	kg	—	コレット Collet	スパナ Spanner
2546 10512090	BT50 -HDC12A -90CF	2.5 ～ 12.0	90	0 ～ 5	33 ～ 47	32	HDP-12	3.7	52,330	FDC-12	S-3L
2546 10512105	-105CF	2.5 ～ 12.0	105	0 ～ 5	33 ～ 62	32	HDP-12	3.8	52,900		
2546 10512120	-120CF	2.5 ～ 12.0	120	0 ～ 5	33 ～ 69	32	HDP-12	3.9	53,480		
2546 10512135	-135CF	2.5 ～ 12.0	135	0 ～ 5	33 ～ 69	32	HDP-12	4.0	54,050		
2546 10512165	-165CF	2.5 ～ 12.0	165	0 ～ 5	33 ～ 69	32	HDP-12	4.1	55,780		
2546 10512195	-195CF	2.5 ～ 12.0	195	0 ～ 5	33 ～ 69	32	HDP-12	4.2	56,930		
2546 10512225	-225CF	2.5 ～ 12.0	225	0 ～ 5	33 ～ 69	32	HDP-12	4.3	58,080		
2546 10512255	-255CF	2.5 ～ 12.0	255	0 ～ 5	33 ～ 69	32	HDP-12	4.4	59,230		
2546 10516090	-HDC16A -90CF	3.5 ～ 16.0	90	0 ～ 6	38 ～ 47	36	HDP-16	3.7	53,710	FDC-16	S-4L
2546 10516105	-105CF	3.5 ～ 16.0	105	0 ～ 6	38 ～ 62	36	HDP-16	3.8	54,280		
2546 10516120	-120CF	3.5 ～ 16.0	120	0 ～ 6	38 ～ 77	36	HDP-16	3.9	54,860		
2546 10516135	-135CF	3.5 ～ 16.0	135	0 ～ 6	38 ～ 82	36	HDP-16	4.0	55,430		
2546 10516165	-165CF	3.5 ～ 16.0	165	0 ～ 6	38 ～ 82	36	HDP-16	4.2	57,160		
2546 10516195	-195CF	3.5 ～ 16.0	195	0 ～ 6	38 ～ 82	36	HDP-16	4.4	58,310		
2546 10516225	-225CF	3.5 ～ 16.0	225	0 ～ 6	38 ～ 82	36	HDP-16	4.6	59,460		
2546 10516255	-255CF	3.5 ～ 16.0	255	0 ～ 6	38 ～ 82	36	HDP-16	4.8	60,610		
2546 10522105	-HDC22A -105CF	3.5 ～ 22.0	105	0 ～ 8	47 ～ 60	46	HDP-22	4.0	58,540	FDC-22	S-5L
2546 10522120	-120CF	3.5 ～ 22.0	120	0 ～ 8	47 ～ 75	46	HDP-22	4.2	59,110		
2546 10522135	-135CF	3.5 ～ 22.0	135	0 ～ 8	47 ～ 90	46	HDP-22	4.3	60,260		
2546 10522150	-150CF	3.5 ～ 22.0	150	0 ～ 8	47 ～ 103	46	HDP-22	4.4	61,410		
2546 10522165	-165CF	3.5 ～ 22.0	165	0 ～ 8	47 ～ 103	46	HDP-22	4.6	61,990		
2546 10522195	-195CF	3.5 ～ 22.0	195	0 ～ 8	47 ～ 103	46	HDP-22	4.8	63,140		
2546 10522225	-225CF	3.5 ～ 22.0	225	0 ～ 8	47 ～ 103	46	HDP-22	5.0	64,290		
2546 10522255	-255CF	3.5 ～ 22.0	255	0 ～ 8	47 ～ 103	46	HDP-22	5.2	65,440		

1. コレット、スパナ、六角穴付プリセットスクリュー、セミドライ加工用プリセットスクリューは別途ご注文下さい。
   標準仕様プリセットスクリューは付属しております。
2. クーラントコレット（FDC-OH、C、MS）とタング付刃具併用時の最低挿入長は P. 088 を参照下さい。
3. L1 はプリセットスクリューを使用した時の値です。
4. キャップの締め付けトルクに関しては、P. 504 を参照ください。

1. Collet, spanner, hexagon head preset screw, preset screw for semi-dry processing are sold separately. Standard preset screw is included.
2. Refer to P. 088 for minimum tool insertion length in case of using our coolant collets (OH,C or MS).
3. L1 indicates dimension when using with a preset screw.
4. See P. 504 for standard tightening torque.

コレット Collet	スパナ Spanner	プリセットスクリュー Preset screw
P. 083	P. 089	P. 090

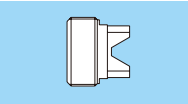

ご注文例 Ordering Example

BT40 - HDC09A - 105CF

シャンクサイズ Shank size	最大コレット内径 Max. collet I.D.	突き出し長さ (L) Projection length

GDC•A

高バランスタイプ 高精度コレットホルダ

High-Precision Collet Holder (High-Balanced Type)

● ドリル、リーマ、仕上エンドミルの高速回転加工に最適。
Suitable for high speed rotation drilling, reaming, and finish endmilling.

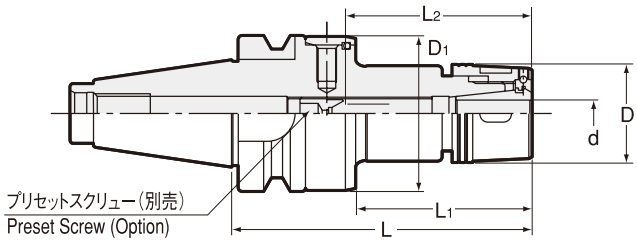

商品コード Code	型式 Model			L	d	L1	L2	D	D1	kg	キャップ Nut	—	コレット Collet	スパナ Spanner
2446 03007090	BT30	-GDC07A	-90	90	0.5 ～ 7.0	53	22 ～ 45	23	46	0.6	HDP-07A	33,100	FDC-07AA	S-0
2446 03007105			-105	105	0.5 ～ 7.0	68	22 ～ 45	23	46	0.7	HDP-07A	34,000		
2446 03009090		-GDC09A	-90	90	2.5 ～ 9.0	53	27 ～ 57	29	46	0.7	GDP-09	34,000	FDC-09AA	S-0
2446 03009105			-105	105	2.5 ～ 9.0	68	27 ～ 57	29	46	0.8	GDP-09	35,000		
2446 03012090		-GDC12A	-90	90	2.5 ～ 12.0	53	33 ～ 69	34	46	0.8	GDP-12	35,000	FDC-12AA	FK-0034
2446 03012105			-105	105	2.5 ～ 12.0	68	33 ～ 69	34	46	0.9	GDP-12	38,000		
2446 03016090		-GDC16A	-90	90	3.5 ～ 16.0	53	38 ～ 82	38	46	0.8	GDP-16	38,000	FDC-16AA	FK-0034
2446 03016120			-120	120	3.5 ～ 16.0	83	38 ～ 82	38	46	1.1	GDP-16	39,000		
2446 04007090	BT40	-GDC07A	-90	90	0.5 ～ 7.0	48	22 ～ 45	23	62	1.4	HDP-07A	36,000	FDC-07AA	S-0
2446 04007120			-120	120	0.5 ～ 7.0	78	22 ～ 45	23	62	1.5	HDP-07A	37,000		
2446 04009090		-GDC09A	-90	90	2.5 ～ 9.0	48	27 ～ 57	29	62	1.4	GDP-09	37,000	FDC-09AA	S-0
2446 04009120			-120	120	2.5 ～ 9.0	78	27 ～ 57	29	62	1.6	GDP-09	38,000		
2446 04012090		-GDC12A	-90	90	2.5 ～ 12.0	48	33 ～ 69	34	62	1.5	GDP-12	38,000	FDC-12AA	FK-0034
2446 04012120			-120	120	2.5 ～ 12.0	78	33 ～ 69	34	62	1.7	GDP-12	41,000		
2446 04016090		-GDC16A	-90	90	3.5 ～ 16.0	48	38 ～ 82	38	62	1.5	GDP-16	41,000	FDC-16AA	FK-0034
2446 04016120			-120	120	3.5 ～ 16.0	78	38 ～ 82	38	62	1.7	GDP-16	42,000		
2446 04022090		-GDC22A	-90	90	3.5 ～ 22.0	48	47 ～ 103	49	62	1.5	GDP-22	42,000	FDC-22AA	FK-0045
2446 04022105			-105	105	3.5 ～ 22.0	63	47 ～ 103	49	62	1.7	GDP-22	43,000		
2446 04022135			-135	135	3.5 ～ 22.0	93	47 ～ 103	49	62	2.1	GDP-22	43,000		
2446 05007105	BT50	-GDC07A	-105	105	0.5 ～ 7.0	52	22 ～ 45	23	84	4.1	HDP-07A	44,000	FDC-07AA	S-0
2446 05007135			-135	135	0.5 ～ 7.0	82	22 ～ 45	23	84	4.3	HDP-07A	45,000		
2446 05009105		-GDC09A	-105	105	2.5 ～ 9.0	52	27 ～ 57	29	84	4.2	GDP-09	44,000	FDC-09AA	S-0
2446 05009135			-135	135	2.5 ～ 9.0	82	27 ～ 57	29	84	4.4	GDP-09	45,000		
2446 05012105		-GDC12A	-105	105	2.5 ～ 12.0	52	33 ～ 69	34	84	4.3	GDP-12	48,500	FDC-12AA	FK-0034
2446 05012135			-135	135	2.5 ～ 12.0	82	33 ～ 69	34	84	4.5	GDP-12	49,500		
2446 05016105		-GDC16A	-105	105	3.5 ～ 16.0	52	38 ～ 82	38	84	4.4	GDP-16	48,500	FDC-16AA	FK-0034
2446 05016135			-135	135	3.5 ～ 16.0	82	38 ～ 82	38	84	4.7	GDP-16	49,500		
2446 05022105		-GDC22A	-105	105	3.5 ～ 22.0	52	47 ～ 103	49	84	4.4	GDP-22	48,500	FDC-22AA	FK-0045
2446 05022135			-135	135	3.5 ～ 22.0	82	47 ～ 103	49	84	4.8	GDP-22	49,500		

1. コレット、プリセットスクリュー、スパナは別途ご注文下さい。
2. コレットは必ず AA 級をご使用下さい。
3. クーラントコレット（FDC-OH、C、MS）とタング付刃具併用時の最低挿入長は P. 088 を参照下さい。
4. L2 はプリセットスクリューを使用した時の値です。
5. キャップの締め付けトルクに関しては、P. 504 を参照ください。

1. Collet, preset screw and spanner are sold separatey.
2. Always use "AA" class collet.
3. Refer to P. 088 for minimum tool insertion length in case of using our coolant collets (OH,C or MS).
4. "L2" indicates dimension when using with a preset screw.
5. See P. 504 for standard tightening torque.

コレット Collet	スパナ Spanner	プリセットスクリュー Preset screw
P. 083	P. 089	P. 090

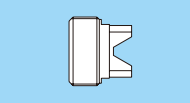

ご注文例 Ordering Example

BT40 - GDC09A - 90

シャンクサイズ Shank size	最大コレット内径 Max. collet I.D.	突き出し長さ (L) Projection length

ERC

小径コレットホルダ

Collet Holder For Small Diameters

● 干渉が厳しいドリル加工用に最適。
For drilling in tight space.

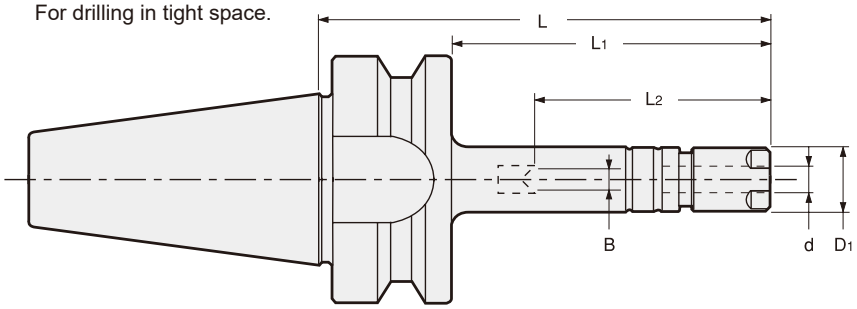

商品コード Code	型式 Model	d	L	L1	B	L2	D1	キャップ Nut	kg	—	コレット Collet	スパナ Spanner
2550 00108045	BT30 -ERC8 -45	0.5 ～ 5.0	45	23	— (0 ～ 2.4)	34 (19 ～ 31)	12	ERP-8	0.40	40,040	ER8	S-8E
2550 00108060	-60	0.5 ～ 5.0	60	38	— (0 ～ 2.4)	34 (19 ～ 31)	12	ERP-8	0.40	40,040		
2550 00108075	-75	0.5 ～ 5.0	75	53	— (0 ～ 2.4)	34 (19 ～ 31)	12	ERP-8	0.41	40,040		
2550 00108090	-90	0.5 ～ 5.0	90	68	— (0 ～ 2.4)	34 (19 ～ 31)	12	ERP-8	0.41	40,370		
2550 00108105	-105	0.5 ～ 5.0	105	83	— (0 ～ 2.4)	34 (19 ～ 31)	12	ERP-8	0.42	40,370		
2550 00108135	-135	0.5 ～ 5.0	135	113	— (0 ～ 2.4)	34 (19 ～ 31)	12	ERP-8	0.45	40,810		
2550 00110045	-ERC11S-45	0.5 ～ 7.0	45	23	0 ～ 4	22 ～ 40	16	ERP-11S	0.40	38,720	FDC-07	S-11E
2550 00110060	-60	0.5 ～ 7.0	60	38	0 ～ 4	22 ～ 45	16	ERP-11S	0.41	38,720		
2550 00110075	-75	0.5 ～ 7.0	75	53	0 ～ 4	22 ～ 45	16	ERP-11S	0.43	38,720		
2550 00110090	-90	0.5 ～ 7.0	90	68	0 ～ 4	22 ～ 45	16	ERP-11S	0.45	39,270		
2550 00110105	-105	0.5 ～ 7.0	105	83	0 ～ 4	22 ～ 45	16	ERP-11S	0.46	39,270		
2550 00110135	-135	0.5 ～ 7.0	135	113	0 ～ 4	22 ～ 45	16	ERP-11S	0.50	39,600		
2550 00308060	BT40 -ERC8 -60	0.5 ～ 5.0	60	33	— (0 ～ 2.4)	34 (19 ～ 31)	12	ERP-8	0.98	41,030	ER8	S-8E
2550 00308075	-75	0.5 ～ 5.0	75	48	— (0 ～ 2.4)	34 (19 ～ 31)	12	ERP-8	0.98	41,030		
2550 00308090	-90	0.5 ～ 5.0	90	63	— (0 ～ 2.4)	34 (19 ～ 31)	12	ERP-8	0.98	41,360		
2550 00308105	-105	0.5 ～ 5.0	105	78	— (0 ～ 2.4)	34 (19 ～ 31)	12	ERP-8	0.99	41,360		
2550 00308135	-135	0.5 ～ 5.0	135	108	— (0 ～ 2.4)	34 (19 ～ 31)	12	ERP-8	1.01	42,020		
2550 00310060	-ERC11S-60	0.5 ～ 7.0	60	33	0 ～ 4	22 ～ 45	16	ERP-11S	0.99	39,820	FDC-07	S-11E
2550 00310075	-75	0.5 ～ 7.0	75	48	0 ～ 4	22 ～ 45	16	ERP-11S	1.00	39,820		
2550 00310090	-90	0.5 ～ 7.0	90	63	0 ～ 4	22 ～ 45	16	ERP-11S	1.00	40,260		
2550 00310105	-105	0.5 ～ 7.0	105	78	0 ～ 4	22 ～ 45	16	ERP-11S	1.02	40,260		
2550 00310135	-135	0.5 ～ 7.0	135	108	0 ～ 4	22 ～ 45	16	ERP-11S	1.06	40,810		

1. コレット、スパナは別途ご注文下さい。
2. ERC8 用プリセットスクリュー ES8 は別売になります。ERC11S には標準プリセットスクリュー HDS-07A-ES11 が付属しています。
3. 「B」,「L2」の（）内の数値はプリセットスクリュー ES8 を使用した時の値です。
4. クーラントコレットをご使用になる場合の最低挿入長は P. 088 を参照下さい。
5. キャップの締め付けトルクに関しては、P. 504 を参照ください。

1. Collet and spanner are sold separately.
2. ES8, a preset screw for ERC8, is sold separately. ERC11S includes a standard preset screw HDS-07A-ES11.
3. " B " and "L2 " dimensions in brackets are for using ES8 preset screw.
4. Refer to P. 088 for minimum tool insertion length in case of using our coolant collets.
5. See P. 504 for standard tightening torque.

FDC コレット FDC Collet	ER コレット ER Collet	スパナ Spanner	プリセットスクリュー Preset screw
P. 083	P. 087	P. 089	P. 090

ご注文例 Ordering Example

BT40 - ERC8 - 105

シャンクサイズ Shank size

突き出し長さ (L) Projection length

ERC-T

テーパータイプ 小径コレットホルダ

Collet Holder For Small Diameters (Taper Type)

● 干渉が厳しいドリル加工用に最適。
For drilling in tight space.

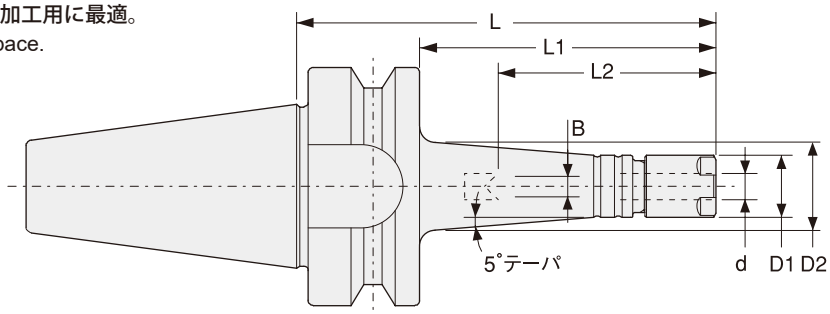

商品コード Code	型式 Model	d	L	L1	B	L2	D1	D2	キャップ Nut	Kg	—	コレット Collet	スパナ Spanner
2550 10108060	BT30 -ERC8 -60T	0.5～5.0	60	38	— (0～2.4)	34 (19～31)	12	14.5	ERP-8	0.4	40,040	ER8	S-8E
2550 10108075	-75T	0.5～5.0	75	53	— (0～2.4)	34 (19～31)	12	17.5	ERP-8	0.5	40,040		
2550 10108090	-90T	0.5～5.0	90	68	— (0～2.4)	34 (19～31)	12	20	ERP-8	0.5	40,370		
2550 10108105	-105T	0.5～5.0	105	83	— (0～2.4)	34 (19～31)	12	22.5	ERP-8	0.5	40,370		
2550 10108135	-135T	0.5～5.0	135	113	— (0～2.4)	34 (19～31)	12	28	ERP-8	0.6	40,810		
2550 10110060	-ERC11S -60T	0.5～7.0	60	38	0～4	22～45	16	18.5	ERP-11S	0.5	38,720	FDC-07	S-11E
2550 10110075	-75T	0.5～7.0	75	53	0～4	22～45	16	21	ERP-11S	0.5	38,720		
2550 10110090	-90T	0.5～7.0	90	68	0～4	22～45	16	24	ERP-11S	0.5	39,270		
2550 10110105	-105T	0.5～7.0	105	83	0～4	22～45	16	26.5	ERP-11S	0.6	39,270		
2550 10110135	-135T	0.5～7.0	135	113	0～4	22～45	16	31.5	ERP-11S	0.7	39,600		
2550 10308060	BT40 -ERC8 -60T	0.5～5.0	60	33	— (0～2.4)	34 (19～31)	12	14	ERP-8	1.0	41,030	ER8	S-8E
2550 10308075	-75T	0.5～5.0	75	48	— (0～2.4)	34 (19～31)	12	16.5	ERP-8	1.0	41,030		
2550 10308090	-90T	0.5～5.0	90	63	— (0～2.4)	34 (19～31)	12	19	ERP-8	1.0	41,360		
2550 10308105	-105T	0.5～5.0	105	78	— (0～2.4)	34 (19～31)	12	21.5	ERP-8	1.1	41,360		
2550 10308135	-135T	0.5～5.0	135	108	— (0～2.4)	34 (19～31)	12	27	ERP-8	1.2	42,020		
2550 10310060	-ERC11S -60T	0.5～7.0	60	33	0～4	22～45	16	17.5	ERP-11S	1.1	39,820	FDC-07	S-11E
2550 10310075	-75T	0.5～7.0	75	48	0～4	22～45	16	20.5	ERP-11S	1.1	39,820		
2550 10310090	-90T	0.5～7.0	90	63	0～4	22～45	16	23	ERP-11S	1.1	40,260		
2550 10310105	-105T	0.5～7.0	105	78	0～4	22～45	16	25.5	ERP-11S	1.1	40,260		
2550 10310135	-135T	0.5～7.0	135	108	0～4	22～45	16	31	ERP-11S	1.3	40,810		

1. コレット、スパナは別途ご注文下さい。
2. ERC8 用プリセットスクリュー ES8 は別売になります。ERC11S には標準プリセットスクリュー HDS-07A-ES11 が付属しています。
3. 「B」,「L2」の（）内の数値はプリセットスクリュー ES8 を使用した時の値です。
4. クーラントコレットをご使用になる場合の最低挿入長は P. 088 を参照下さい。
5. キャップの締め付けトルクに関しては、P. 504 を参照ください。

1. Collet and spanner are sold separately.
2. ES8, a preset screw for ERC8, is sold separately. ERC11S includes a standard preset screw HDS-07A-ES11.
3. " B " and "L2 " dimensions in brackets are for using ES8 preset screw.
4. Refer to P. 088 for minimum tool insertion length in case of using our coolant collets.
5. See P. 504 for standard tightening torque.

FDC コレット FDC Collet	ER コレット ER Collet	スパナ Spanner	プリセットスクリュー Preset screw
P. 083	P. 087	P. 089	P. 090

ご注文例 Ordering Example

BT40 - ERC8 - 105T

シャンクサイズ Shank size　　突き出し長さ (L) Projection length

FDC

コレット

High-Precision Collet

刃具シャンク径 Tool shank dia.	型式 Model FDC-07	FDC-09	FDC-12	FDC-16	FDC-22
ø0.5 ～ 1.0	FDC-01007	–	–	–	–
ø1.0 ～ 1.5	FDC-01507	–	–	–	–
ø1.5 ～ 2.0	FDC-02007	–	–	–	–
ø2.0 ～ 2.5	FDC-02507	–	–	–	–
ø2.5 ～ 3.0	FDC-03007	FDC-03009	FDC-03012	–	–
ø3.0 ～ 3.5	FDC-03507	FDC-03509	FDC-03512	–	–
ø3.5 ～ 4.0	FDC-04007	FDC-04009	FDC-04012	FDC-04016	FDC-04022
ø4.0 ～ 4.5	FDC-04507	FDC-04509	FDC-04512	FDC-04516	FDC-04522
ø4.5 ～ 5.0	FDC-05007	FDC-05009	FDC-05012	FDC-05016	FDC-05022
ø5.0 ～ 5.5	FDC-05507	FDC-05509	FDC-05512	FDC-05516	FDC-05522
ø5.5 ～ 6.0	FDC-06007	FDC-06009	FDC-06012	FDC-06016	FDC-06022
ø6.0 ～ 6.5	FDC-06507	FDC-06509	FDC-06512	FDC-06516	FDC-06522
ø6.5 ～ 7.0	FDC-07007	FDC-07009	FDC-07012	FDC-07016	FDC-07022
ø7.0 ～ 7.5	–	FDC-07509	FDC-07512	FDC-07516	FDC-07522
ø7.5 ～ 8.0	–	FDC-08009	FDC-08012	FDC-08016	FDC-08022
ø8.0 ～ 8.5	–	FDC-08509	FDC-08512	FDC-08516	FDC-08522
ø8.5 ～ 9.0	–	FDC-09009	FDC-09012	FDC-09016	FDC-09022
ø9.0 ～ 9.5	–	–	FDC-09512	FDC-09516	FDC-09522
ø9.5 ～ 10.0	–	–	FDC-10012	FDC-10016	FDC-10022
ø10.0 ～ 10.5	–	–	FDC-10512	FDC-10516	FDC-10522
ø10.5 ～ 11.0	–	–	FDC-11012	FDC-11016	FDC-11022
ø11.0 ～ 11.5	–	–	FDC-11512	FDC-11516	FDC-11522
ø11.5 ～ 12.0	–	–	FDC-12012	FDC-12016	FDC-12022
ø12.0 ～ 12.5	–	–	–	FDC-12516	FDC-12522
ø12.5 ～ 13.0	–	–	–	FDC-13016	FDC-13022
ø13.0 ～ 13.5	–	–	–	FDC-13516	FDC-13522
ø13.5 ～ 14.0	–	–	–	FDC-14016	FDC-14022
ø14.0 ～ 14.5	–	–	–	FDC-14516	FDC-14522
ø14.5 ～ 15.0	–	–	–	FDC-15016	FDC-15022
ø15.0 ～ 15.5	–	–	–	FDC-15516	FDC-15522
ø15.5 ～ 16.0	–	–	–	FDC-16016	FDC-16022
ø16.0 ～ 16.5	–	–	–	–	FDC-16522
ø16.5 ～ 17.0	–	–	–	–	FDC-17022
ø17.0 ～ 17.5	–	–	–	–	FDC-17522
ø17.5 ～ 18.0	–	–	–	–	FDC-18022
ø18.0 ～ 18.5	–	–	–	–	FDC-18522
ø18.5 ～ 19.0	–	–	–	–	FDC-19022
ø19.0 ～ 19.5	–	–	–	–	FDC-19522
ø19.5 ～ 20.0	–	–	–	–	FDC-20022
ø20.0 ～ 20.5	–	–	–	–	FDC-20522
ø20.5 ～ 21.0	–	–	–	–	FDC-21022
ø21.0 ～ 21.5	–	–	–	–	FDC-21522
ø21.5 ～ 22.0	–	–	–	–	FDC-22022
精度 (4d 先端) Accuracy (4 × d) AA (5μm) ø1.0	9,800	5,700	6,100	6,300	6,600
AA (5μm) ø1.5 ～ 3.5	8,500				
AA (5μm) ø4.0 ～ 7.0	7,200				
A (10μm) ø1.0	9,300	4,900	5,400	5,800	6,100
A (10μm) ø1.5 ～ 3.5	8,000				
A (10μm) ø4.0 ～ 7.0	6,700				

刃具シャンク径 Tool shank dia.	型式 Model FDC-32
ø20.0 ～ 20.5	FDC-20532
ø20.5 ～ 21.0	FDC-21032
ø21.0 ～ 21.5	FDC-21532
ø21.5 ～ 22.0	FDC-22032
ø22.0 ～ 22.5	FDC-22532
ø22.5 ～ 23.0	FDC-23032
ø23.0 ～ 23.5	FDC-23532
ø23.5 ～ 24.0	FDC-24032
ø24.0 ～ 24.5	FDC-24532
ø24.5 ～ 25.0	FDC-25032
ø25.0 ～ 25.5	FDC-25532
ø25.5 ～ 26.0	FDC-26032
ø26.0 ～ 26.5	FDC-26532
ø26.5 ～ 27.0	FDC-27032
ø27.0 ～ 27.5	FDC-27532
ø27.5 ～ 28.0	FDC-28032
ø28.0 ～ 28.5	FDC-28532
ø28.5 ～ 29.0	FDC-29032
ø29.0 ～ 29.5	FDC-29532
ø29.5 ～ 30.0	FDC-30032
ø30.0 ～ 30.5	FDC-30532
ø30.5 ～ 31.0	FDC-31032
ø31.0 ～ 31.5	FDC-31532
ø31.5 ～ 32.0	FDC-32032
精度 (4d 先端) Accuracy (4 × d) A (10μm)	7,100
精度 (4d 先端) Accuracy (4 × d) B (15μm)	6,000

コレット選定例
Selection example of collet

例えば ø10.0 シャンクを保持する場合、
コレット内径は ø10.0 及び ø10.5 が使用できますが、
保持精度及び保持力を考慮して ø10.0 の選定をおすすめします。
To clamp ø10.0 tool shank, there are 2 collets, ø10.0 and ø10.5 collets.
We suggest you select ø10.0 collet for higher accuracy.

ご注文例 Ordering Example

FDC - 060 12 AA

最大把握径 Max. chucking dia. | 精度 Accuracy

12 シリーズ
12 Series

FDC-OH

クーラント穴付き刃具用 コレット

High-Precision Collet (For Tool With Coolant Hole)

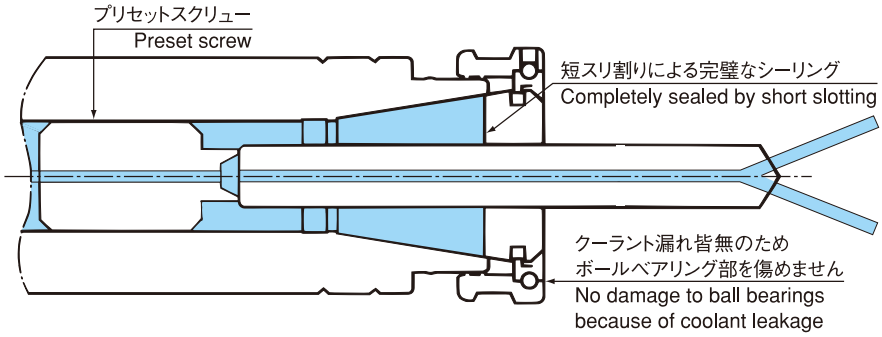

刃具シャンク径 Tool shank dia.	型式 Model				
	FDC-07-OH	FDC-09-OH	FDC-12-OH	FDC-16-OH	FDC-22-OH
ø3.0	FDC-03007-OH	FDC-03009-OH	FDC-03012-OH	—	—
ø3.5	FDC-03507-OH	FDC-03509-OH	FDC-03512-OH	—	—
ø4.0	FDC-04007-OH	FDC-04009-OH	FDC-04012-OH	—	—
ø4.2	FDC-04207-OH	FDC-04209-OH	FDC-04212-OH	—	—
ø4.5	FDC-04507-OH	FDC-04509-OH	FDC-04512-OH	—	—
ø5.0	FDC-05007-OH	FDC-05009-OH	FDC-05012-OH	—	—
ø5.5	FDC-05507-OH	FDC-05509-OH	FDC-05512-OH	—	—
ø6.0	FDC-06007-OH	FDC-06009-OH	FDC-06012-OH	FDC-06016-OH	FDC-06022-OH
ø6.5	FDC-06507-OH	FDC-06509-OH	FDC-06512-OH	FDC-06516-OH	FDC-06522-OH
ø6.8	FDC-06807-OH	FDC-06809-OH	FDC-06812-OH	FDC-06816-OH	FDC-06822-OH
ø7.0	FDC-07007-OH	FDC-07009-OH	FDC-07012-OH	FDC-07016-OH	FDC-07022-OH
ø7.5	—	FDC-07509-OH	FDC-07512-OH	FDC-07516-OH	FDC-07522-OH
ø8.0	—	FDC-08009-OH	FDC-08012-OH	FDC-08016-OH	FDC-08022-OH
ø8.5	—	FDC-08509-OH	FDC-08512-OH	FDC-08516-OH	FDC-08522-OH
ø9.0	—	FDC-09009-OH	FDC-09012-OH	FDC-09016-OH	FDC-09022-OH
ø9.5	—	—	FDC-09512-OH	FDC-09516-OH	FDC-09522-OH
ø10.0	—	—	FDC-10012-OH	FDC-10016-OH	FDC-10022-OH
ø10.2	—	—	FDC-10212-OH	FDC-10216-OH	FDC-10222-OH
ø10.5	—	—	FDC-10512-OH	FDC-10516-OH	FDC-10522-OH
ø11.0	—	—	FDC-11012-OH	FDC-11016-OH	FDC-11022-OH
ø11.5	—	—	FDC-11512-OH	FDC-11516-OH	FDC-11522-OH
ø12.0	—	—	FDC-12012-OH	FDC-12016-OH	FDC-12022-OH
ø13.0	—	—	—	FDC-13016-OH	FDC-13022-OH
ø16.0	—	—	—	FDC-16016-OH	FDC-16022-OH
ø18.0	—	—	—	—	FDC-18022-OH
ø20.0	—	—	—	—	FDC-20022-OH
ø22.0	—	—	—	—	FDC-22022-OH
精度 (4d 先端) Accuracy (4 × d) AA（5μm）	ø3.0 ～ 3.5 13,200	5,700	6,100	6,300	6,600
	ø4.0 ～ 7.0 11,200				
精度 (4d 先端) Accuracy (4 × d) A（10μm）	ø3.0 ～ 3.5 12,400	4,900	5,400	5,800	6,100
	ø4.0 ～ 7.0 10,000				

1.クーラントコレットの縮み代は 0.1mm です。
2.上記以外のサイズは、準規格品となります。
1.Coolant collets collapse by 0.1mm.
2.Collet sizes not listed above are available upon request.

ご注文例 Ordering Example

FDC - 060 12 - OH AA

最大把握径 Max. chucking dia.
12 シリーズ 12 Series
精度 Accuracy

FDC-C

コレットスルー用 コレット

High-Precision Collet (For Collet Through)

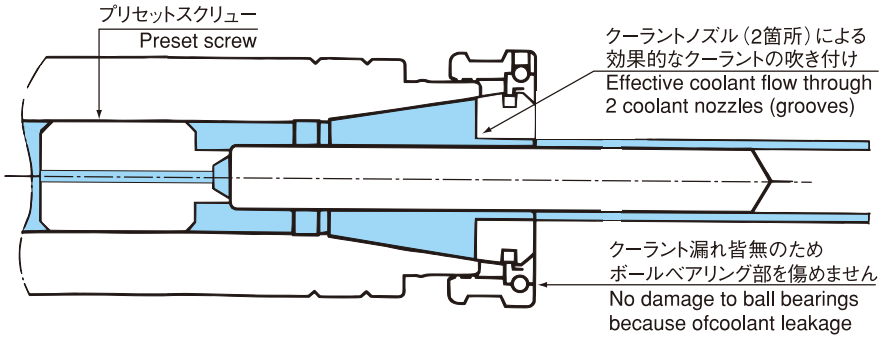

刃具シャンク径 Tool shank dia.	型式 Model				
	FDC-07-C (ø3 ～ ø7)	FDC-09-C (ø3 ～ ø9)	FDC-12-C (ø3 ～ ø12)	FDC-16-C (ø6 ～ ø16)	FDC-22-C (ø6 ～ ø22)
ø3.0	FDC-03007-C	FDC-03009-C	FDC-03012-C		
	0.1 とび In 0.1mm increments	0.1 とび In 0.1mm increments	0.1 とび In 0.1mm increments	FDC-06016-C	FDC-06022-C
	FDC-07007-C	FDC-09009-C	FDC-12012-C	0.1 とび In 0.1mm increments	0.1 とび In 0.1mm increments
ø22.0				FDC-16016-C	FDC-22022-C
精度 (4d 先端) Accuracy (4 × d) AA (5μm)	16,800	8,550	9,150	9,450	9,900
精度 (4d 先端) Accuracy (4 × d) A (10μm)	—	7,350	8,100	8,700	9,150

クーラントコレットの縮み代は 0.1mm です。
Coolant collets collapse by 0.1mm.

ご注文例 Ordering Example

FDC - 060 12 - C AA

最大把握径 Max. chucking dia.
12 シリーズ 12 Series
精度 Accuracy

FDC-MS

セミドライ加工用 コレット

High-Precision Collet (For Semidry Machining /MQL)

● 比較的大きめの粒子を高速で刃具に沿って吹き付ける事でワーク表面及び刃具等に潤滑油を付着させる。
Making lubricant adhere to the surface of workpiece and tool by spraying comparatively large particles alongside the tool.

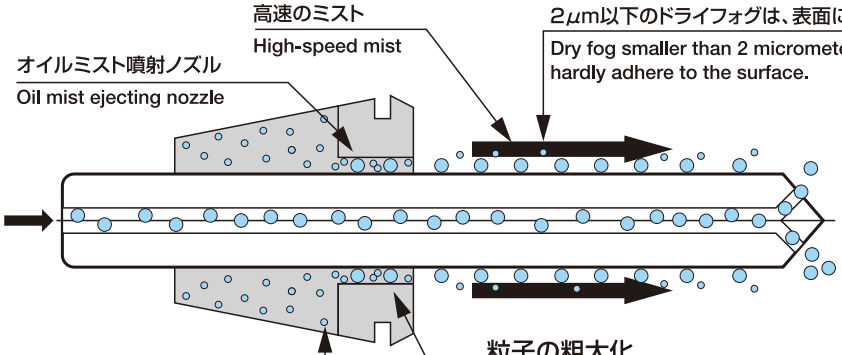

ミスト搬送経路時ミストをエアーと共に確実に送るためにミスト粒子は小さい方がよい（ドライフォグは付着し難く、搬送ロスが少ない。）

Mist particle size should be made smaller to ensure smooth movement with air.
(Transportation loss can be minimized in the case of less sticky dry fog.)

粒子の粗大化
ミスト通路断面を縮小することで面積当たりのミスト密度が高くなり粒子のぶつかり合いにより粒子は粗大化（ドライフォグ→ウェットフォグ化へ）

Enlarge the particles
By decreasing the passage of mists, the density of mist will become higher. Eventually, small particles collide each other to grow into larger ones.

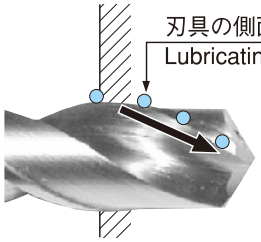

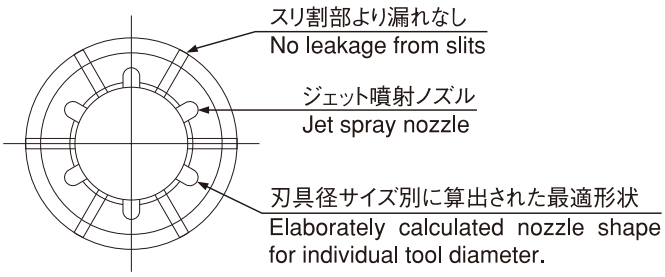

刃具シャンク径 Tool shank dia.		型式 Model				
		FDC-07-MS	FDC-09-MS	FDC-12-MS	FDC-16-MS	FDC-22-MS
ø3.0		FDC-03007-MS	FDC-03009-MS	FDC-03012-MS	–	–
ø4.0		FDC-04007-MS	FDC-04009-MS	FDC-04012-MS	–	–
ø5.0		FDC-05007-MS	FDC-05009-MS	FDC-05012-MS	–	–
ø6.0		–	FDC-06009-MS	FDC-06012-MS	FDC-06016-MS	FDC-06022-MS
ø7.0		–	FDC-07009-MS	FDC-07012-MS	FDC-07016-MS	FDC-07022-MS
ø8.0		–	FDC-08009-MS	FDC-08012-MS	FDC-08016-MS	FDC-08022-MS
ø9.0		–	–	FDC-09012-MS	FDC-09016-MS	FDC-09022-MS
ø10.0		–	–	FDC-10012-MS	FDC-10016-MS	FDC-10022-MS
ø11.0		–	–	FDC-11012-MS	FDC-11016-MS	FDC-11022-MS
ø12.0		–	–	FDC-12012-MS	FDC-12016-MS	FDC-12022-MS
ø13.0		–	–	–	FDC-13016-MS	FDC-13022-MS
ø14.0		–	–	–	FDC-14016-MS	FDC-14022-MS
ø16.0		–	–	–	–	FDC-16022-MS
ø20.0		–	–	–	–	FDC-20022-MS
精度 (4d 先端) Accuracy (4 × d)	AA (5μm)	22,800	14,600	15,200	15,500	15,900
	A (10μm)	–	13,400	14,100	14,700	15,200

1.コレットの縮み代は 0.1mm です。
2.上記以外のサイズは、準規格品となります。
3.オイルホール付の刃具及びオイルホールなし刃具どちらでも使用できます。
1.Collets collapse by 0.1mm.
2.Sizes not listed above are available upon request.
3.Tools with or without coolant holes can be used.

ご注文例 Ordering Example

FDC - 060 12 - MS AA

最大把握径 Max. chucking dia.
12 シリーズ 12 Series
精度 Accuracy

ER8

小径コレット

Collet For Small Diameters

ER8

刃具シャンク径 Tool Shank Dia.	型式 Model ER8 サイズ Size	―
ø0.5 ～ 1.0	ER8-1.0	AA：10,500 A：7,800
ø1.0 ～ 1.5	ER8-1.5	
ø1.5 ～ 2.0	ER8-2.0	
ø2.0 ～ 2.5	ER8-2.5	
ø2.5 ～ 3.0	ER8-3.0	AA：9,000 A：6,300
ø3.0 ～ 3.5	ER8-3.5	
ø3.5 ～ 4.0	ER8-4.0	
ø4.0 ～ 4.5	ER8-4.5	
ø4.5 ～ 5.0	ER8-5.0	

ER8 型コレット選定例
Selection example of ER8

例えば ø3.0 シャンクを保持する場合、コレット内径は ø3.0 及び ø3.5 が使用できますが、保持精度及び保持力を考量して ø3.0 の選定をおすすめします。

To clamp ø3.0 tool shank, there are 2 collets, ø3.0 and ø3.5 collets. We suggest you select ø3.0 collet for higher accuracy.

ご注文例 Ordering Example

ER8 - 2.0 AA

最大把握径 Max. chucking dia.　精度 Accuracy

ER8-OH

クーラント穴付き刃具用 For tool with coolant hole

刃具シャンク径 Tool Shank Dia.	型式 Model ER8-OH サイズ Size	―
ø1.8	ER8-1.8-OH	AA：11,100 A：9,300
ø1.9	ER8-1.9-OH	
ø2.0	ER8-2.0-OH	
ø2.1	ER8-2.1-OH	
ø2.2	ER8-2.2-OH	
ø2.3	ER8-2.3-OH	
ø2.4	ER8-2.4-OH	
ø2.5	ER8-2.5-OH	
ø2.6	ER8-2.6-OH	
ø2.7	ER8-2.7-OH	
ø2.8	ER8-2.8-OH	
ø2.9	ER8-2.9-OH	
ø3.0	ER8-3.0-OH	AA：10,200 A：7,800
ø3.1	ER8-3.1-OH	
ø3.2	ER8-3.2-OH	
ø3.3	ER8-3.3-OH	
ø3.4	ER8-3.4-OH	
ø3.5	ER8-3.5-OH	
ø3.6	ER8-3.6-OH	
ø3.7	ER8-3.7-OH	
ø3.8	ER8-3.8-OH	
ø3.9	ER8-3.9-OH	
ø4.0	ER8-4.0-OH	
ø4.1	ER8-4.1-OH	
ø4.2	ER8-4.2-OH	
ø4.3	ER8-4.3-OH	
ø4.4	ER8-4.4-OH	
ø4.5	ER8-4.5-OH	
ø4.6	ER8-4.6-OH	
ø4.7	ER8-4.7-OH	
ø4.8	ER8-4.8-OH	
ø4.9	ER8-4.9-OH	
ø5.0	ER8-5.0-OH	

ご注文例 Ordering Example

ER8 - 2.0 - OH AA

最大把握径 Max. chucking dia.　精度 Accuracy

ER8-C

コレットスルー用 For Collet through

刃具シャンク径 Tool Shank Dia.	型式 Model ER8-C サイズ Size	―
ø1.8	ER8-1.8-C	AA：12,900 A：11,400
ø1.9	ER8-1.9-C	
ø2.0	ER8-2.0-C	
ø2.1	ER8-2.1-C	
ø2.2	ER8-2.2-C	
ø2.3	ER8-2.3-C	
ø2.4	ER8-2.4-C	
ø2.5	ER8-2.5-C	
ø2.6	ER8-2.6-C	
ø2.7	ER8-2.7-C	
ø2.8	ER8-2.8-C	
ø2.9	ER8-2.9-C	
ø3.0	ER8-3.0-C	AA：12,000 A：9,900
ø3.1	ER8-3.1-C	
ø3.2	ER8-3.2-C	
ø3.3	ER8-3.3-C	
ø3.4	ER8-3.4-C	
ø3.5	ER8-3.5-C	
ø3.6	ER8-3.6-C	
ø3.7	ER8-3.7-C	
ø3.8	ER8-3.8-C	
ø3.9	ER8-3.9-C	
ø4.0	ER8-4.0-C	
ø4.1	ER8-4.1-C	
ø4.2	ER8-4.2-C	
ø4.3	ER8-4.3-C	
ø4.4	ER8-4.4-C	
ø4.5	ER8-4.5-C	
ø4.6	ER8-4.6-C	
ø4.7	ER8-4.7-C	
ø4.8	ER8-4.8-C	
ø4.9	ER8-4.9-C	
ø5.0	ER8-5.0-C	

クーラントコレット ER8-OH,ER8-C の縮み代は 0.1mm です。
Shrinkage allowance for coolant collet ER8-OH, ER8-C : 0.1mm

ご注文例 Ordering Example

ER8 - 2.0 - C AA

最大把握径 Max. chucking dia.　精度 Accuracy

クーラントコレットとタング付き刃具併用時の最低挿入長
Minimum tool insertion length when coolant collet and tool with tang are used.

HDC･A, GDC･A, ERC, ERC-T, HDZ, GDZ, ERZ

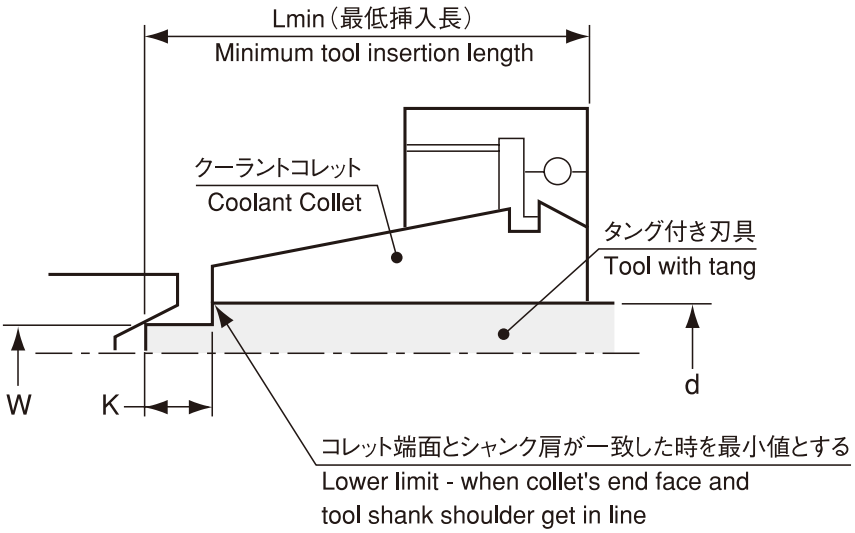

コレットサイズ Collet size (OH,C,MS)	把握径 d Chucking diameter	刃具形状 Geometry of cutting tool												
		刃具シャンク径 d Tool shank diameter	ø3.1 ～ 5.0		ø5.1 ～ 6.0		ø6.1 ～ 9.0		ø9.1 ～ 12.0		ø12.1 ～ 16.0		ø16.1 ～ 22.0	
		タング巾 W Tang width	2.4		3		4		5		6		8	
		タング長さ K Tang length	5	3	6	3	8	5	8	5	10	5	12	5
ER8	**ø1.8 ～ 5.0**	タング付き刃具使用時の Lmin 値 L min value when using tool with tang	20.5	19	—	—	—	—	—	—	—	—	—	—
FDC07	**ø3.0 ～ 7.0**		23	22	24	22	26	23	—	—	—	—	—	—
FDC09	**ø3.0 ～ 9.0**		28	27	29	27	31	28	—	—	—	—	—	—
FDC12	**ø3.0 ～ 12.0**		33	33	33.5	33	35.5	33	35.5	33	—	—	—	—
FDC16	**ø6.0 ～ 16.0**		—	—	38.5	38	40.5	38	40.5	38	42.5	38	—	—
FDC22	**ø6.0 ～ 22.0**		—	—	47	47	47.5	47	47.5	47	49.5	47	51.5	47

1.刃具タング部等の面取りは一切考慮しておりません。
2.刃具挿入長が最低挿入長より短いとクーラント漏れが発生します。
3.タング長さ（K）によって最低挿入長さが変わるものもあります。
1.Chamfer at tool tang is NOT taken into account at all.
2.Coolant leakage will happen if minimum insertion length is not kept.
3.Minimum insertion length will vary according to tang length(K).

アクセサリの組合せ
Combination of accessories

HDC･A, HDZ, SDM, KH-E

コレット Collet		キャップ Nut			専用スパナ Spanner			
型式 Model	商品コード Code	型式 Model	商品コード Code	–	型式 Model	商品コード Code	標準締付けトルク Standerd Tightening Torque	–
FDC-07	2480 01□0※※07	HDP-07A	0070 03001407	7,000	S-0	0803 00000000	10~15 N･m	1,200
FDC-09	2480 00□0※※09	HDP-09	2544 00000009	6,000	S-1L	0803 00000011	30~35 N･m	1,200
FDC-12	2480 00□※※※12	HDP-12	2544 00000012	7,000	S-3L	0803 00000013	35~40 N･m	2,000
FDC-16	2480 00□※※※16	HDP-16	2544 00000016	8,000	S-4L	0803 00000014	40~45 N･m	2,000
FDC-22	2480 00□※※※22	HDP-22	2544 00000022	9,000	S-5L	0803 00000015	55~60 N･m	2,700
FDC-32	2480 00□※※※32	HDP-32	0070 00105648	13,000	S-6	0803 00000006	80~90 N･m	2,500

S-** スパナ
S-** Spanner

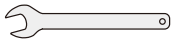

S-0, S-6 スパナ
S-0, S-6 Spanner

コレットの AA 級は 1、A 級は 2 が、□に入ります。※には、コレット内径（MAX.）が入ります。

GDC･A, GDZ

コレット Collet		キャップ Nut			専用スパナ Spanner			
型式 Model	商品コード Code	型式 Model	商品コード Code	–	型式 Model	商品コード Code	標準締付けトルク Standerd Tightening Torque	–
FDC-07AA	2480 0110※※07	HDP-07A	0070 03001407	7,000	S-0	0803 00000000	10~15 N･m	1,200
FDC-09AA	2480 0010※※09	GDP-09	2444 00000009	8,500	S-0	0803 00000000	30~35 N･m	1,200
FDC-12AA	2480 001※※※12	GDP-12	2444 00000012	9,500	FK-0034	2445 00000034	35~40 N･m	1,800
FDC-16AA	2480 001※※※16	GDP-16	2444 00000016	10,000	FK-0034	2445 00000034	35~40 N･m	1,800
FDC-22AA	2480 001※※※22	GDP-22	2444 00000022	11,500	FK-0045	2445 00000045	55~60 N･m	2,300

S-0, FK-00** スパナ
S-0, FK-00** Spanner

※には、コレット内径（MAX.）が入ります。 ※ = Max. I.D. of collet

ERC, ERC-T, ERZ

コレット Collet		キャップ Nut			専用スパナ Spanner			
型式 Model	商品コード Code	型式 Model	商品コード Code	–	型式 Model	商品コード Code	標準締付けトルク Standerd Tightening Torque	–
ER8	2490 00□0※※08	ERP-8	2554 00000008	11,000	S-8E	0803 00000007	5~7 N･m	600
FDC-07	2480 00□0※※07	ERP-11S	2554 00000010	9,000	S-11E	0803 00000008	15~20 N･m	710

S-** スパナ
S-** Spanner

コレットの AA 級は 1、A 級は 2 が□に入ります。※には、コレット内径（MAX.）が入ります。

R ゼロホルダ用振れ調整レンチ
Adjustment wrench

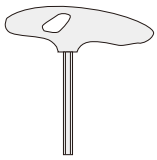

型式 Model	商品コード Code	–
L-3T	6080 00000030	650
L-4T	6080 00115576	750
L-5T	6080 00115577	810
L-6T	6080 00115578	1,100

スパナヘッド、トルクレンチ
Spanner head / Torque wrench

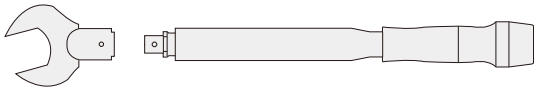

スパナヘッド、トルクレンチに関しては P. 504 を参照ください。
See P. 504 for Spanner Head / Torque wrench.

コレットとキャップの着脱
Collet insertion and removal

1

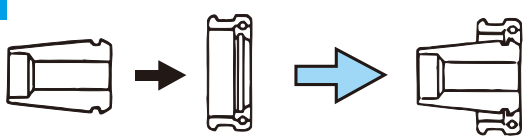

2

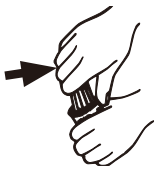

1. セット方法
   HDP キャップの爪を FDC コレットのミゾへ確実に入れてからシャンクにセットして下さい。
2. はずし方
   HDP キャップをつかみ、FDC コレットを横へ押しながら回転させて下さい。

1. To insert
   Place FDC collet into threaded end of HDP nut. Press down on rear of the collet to "clip" the collet into the nut.
2. To remove
   While holding HDP nut firmly in one hand grasp FDC collet in the other while pushing sideways.

HDS, ES

プリセットスクリュー

Preset Screw

HDC・A, GDC・A, HDZ, GDZ

標準型 Standard

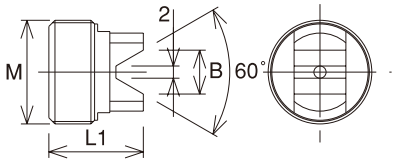

商品コード Code	型式 Model	B	M	L1	ホルダサイズ Holder size	—
2545 00000007	**HDS-07**	5.5	M8 P=1	14	07	1,000
2545 00000009	**HDS-09**	5.5	M10 P=1	14	09	1,000
2545 00000012	**HDS-12**	7.2	M14 P=1	15.5	12	1,200
2545 00000016	**HDS-16**	7.2	M17 P=1	15.5	16	1,200
2545 00000022	**HDS-22**	9.5	M23 P=1	17.5	22	1,300

六角穴付き With hex. hole

Type1

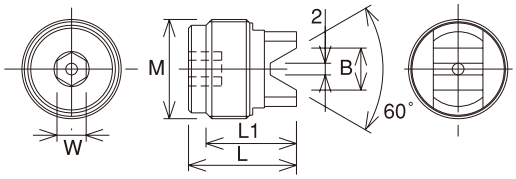

Type2

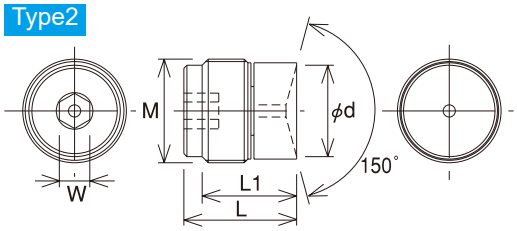

商品コード Code	型式 Model	Type	W	B	ø d	M	L	L1	ホルダサイズ Holder size	—
2545 30000007	**HDS-07-3**	1	3	5.5	—	M8 P=1	17	14	07	1,400
2545 40000007	**HDS-07-4**	1	4	5.5	—	M8 P=1	17	14	07	1,400
2545 30000009	**HDS-09-3**	1	3	5.5	—	M10 P=1	17	14	09	1,400
2545 40000009	**HDS-09-4**	1	4	5.5	—	M10 P=1	17	14	09	1,400
2545 50000009	**HDS-09-5**	1	5	5.5	—	M10 P=1	17	14	09	1,400
2545 30000012	**HDS-12-3**	1	3	7.2	—	M14 P=1	18.5	15.5	12	1,700
2545 40000012	**HDS-12-4**	1	4	7.2	—	M14 P=1	18.5	15.5	12	1,700
2545 50000012	**HDS-12-5**	1	5	7.2	—	M14 P=1	18.5	15.5	12	1,700
2545 30000016	**HDS-16-3**	1	3	7.2	—	M17 P=1	18.5	15.5	16	1,700
2545 40000016	**HDS-16-4**	1	4	7.2	—	M17 P=1	18.5	15.5	16	1,700
2545 50000016	**HDS-16-5**	1	5	7.2	—	M17 P=1	18.5	15.5	16	1,700
2545 30000022	**HDS-22-3**	1	3	9.5	—	M23 P=1	20.5	17.5	22	1,900
2545 40000022	**HDS-22-4**	1	4	9.5	—	M23 P=1	20.5	17.5	22	1,900
2545 50000022	**HDS-22-5**	1	5	9.5	—	M23 P=1	20.5	17.5	22	1,900
2545 31000007	**HDS-07-3C** ＊	2	3	—	6	M8 P=1	17	14	07	1,400
2545 41000007	**HDS-07-4C** ＊	2	4	—	6	M8 P=1	17	14	07	1,400
2545 31000009	**HDS-09-3C**	2	3	—	8	M10 P=1	17	14	09	1,400
2545 41000009	**HDS-09-4C**	2	4	—	8	M10 P=1	17	14	09	1,400
2545 51000009	**HDS-09-5C**	2	5	—	8	M10 P=1	17	14	09	1,400
2545 31000012	**HDS-12-3C**	2	3	—	12	M14 P=1	18.5	15.5	12	1,700
2545 41000012	**HDS-12-4C**	2	4	—	12	M14 P=1	18.5	15.5	12	1,700
2545 51000012	**HDS-12-5C**	2	5	—	12	M14 P=1	18.5	15.5	12	1,700
2545 31000016	**HDS-16-3C**	2	3	—	15	M17 P=1	18.5	15.5	16	1,700
2545 41000016	**HDS-16-4C**	2	4	—	15	M17 P=1	18.5	15.5	16	1,700
2545 51000016	**HDS-16-5C**	2	5	—	15	M17 P=1	18.5	15.5	16	1,700
2545 31000022	**HDS-22-3C**	2	3	—	21	M23 P=1	20.5	17.5	22	1,900
2545 41000022	**HDS-22-4C**	2	4	—	21	M23 P=1	20.5	17.5	22	1,900
2545 51000022	**HDS-22-5C**	2	5	—	21	M23 P=1	20.5	17.5	22	1,900

1. ＊の商品を使用の場合、ø2未満のドリルはクーラント穴に入り込むため突き出し調整用としてご使用できません。
2. 標準付属のプリセットスクリューと最大調整量が変わる場合があります。詳しくは各ホルダディメンションページをご参照願います。

1. In case using drill less than ø2 for models with ＊, length adjustment function does not work since drill goes into coolant hole.
2. Max. adjustment range can be different from standard preset screw. For details, please refer to each holder's dimensions page.

セミドライ加工用 For semi-dry machining

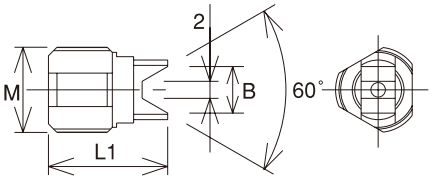

商品コード Code	型式 Model	L	B	D	M	ホルダサイズ Holder size	—
3164 00000007	**HDS-07-MS**	14	5.5	7	M8 P=1	7	3,200
3164 00000009	**HDS-09-MS**	14	5.5	7	M10 P=1	9	3,200
3164 00000012	**HDS-12-MS**	15.5	7.2	12.8	M14 P=1	12	3,400
3164 00000016	**HDS-16-MS**	15.5	7.2	12.8	M17 P=1	16	3,400
3164 00000022	**HDS-22-MS**	17.5	9.5	18	M23 P=1	22	3,600

1. クーラント穴付き刃具、クーラント穴なし刃具ともに使用できます。
2. シャンクサイズ ø ３未満の刃具には対応していません。
1.For cutting tool with or without oil hole.
2.Not applicable for cutting tools with less than ø3 shank diameter.

ERC, ERC-T, ERZ

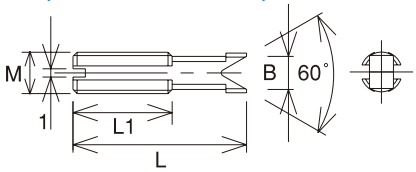

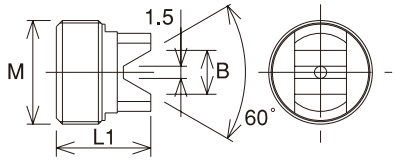

商品コード Code	型式 Model	B	M	L	L1	ホルダサイズ Holder size	—
2555 00000008	**ES8**	4	M5 P=0.8	21	12	ERC8	200

商品コード Code	型式 Model	B	M	L1	ホルダサイズ Holder size	—
2555 00070011	**HDS-07A-ES11**	5.5	M8 P=1	14.5	ERC11S	2,000

コレット・キャップ組付寸法
Dimension for Collet and Nut

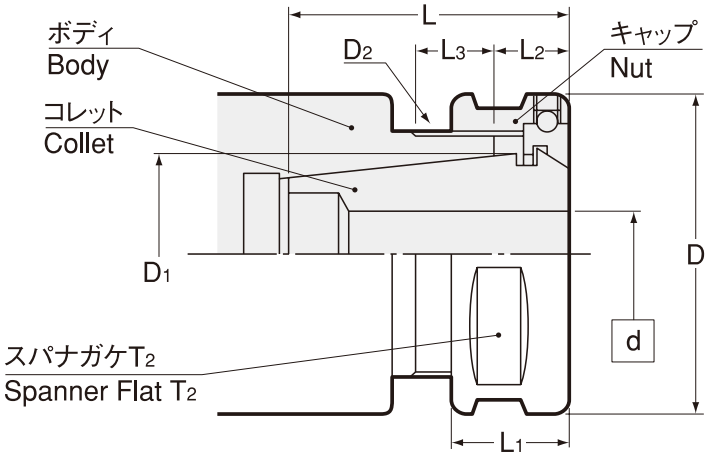

型式 Model	キャップ Nut	スパナ Spanner	d	D	D1	D2	L	L1	L2	L3 MIN	T2
FDC - d 07	HDP-07A	S-0	0.5 ～ 7.0	23	10.9	M14 P=0.75	18.0	11.5	7	9	—
FDC - d 09	HDP-09	S-1L	2.5 ～ 9.0	26	13.57	M19 P=1	23.0	13.0	8.0	9	24
FDC - d 12	HDP-12	S-3L	2.5 ～ 12.0	32	18.42	M24 P=1	27.5	14.0	8.5	9	30
FDC - d 16	HDP-16	S-4L	3.5 ～ 16.0	36	22.2	M28 P=1	32.5	14.0	9.0	9	33
FDC - d 22	HDP-22	S-5L	3.5 ～ 22.0	46	30.6	M36 P=1	39.5	16.0	10.0	9	42

ボディ設計寸法
Dimension for body

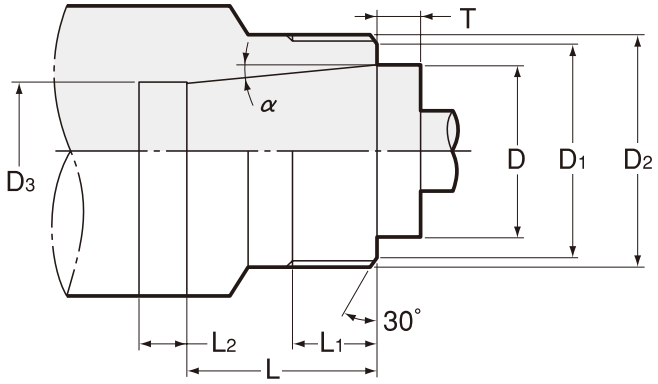

型式 Model	キャップ Nut	D	T ± 0.1	D1	D2	(D3)	L	L1 MIN	(L2)	α
FDC - d 07	HDP-07A	10.9	4	13	M14 P=0.75	8.5	10	9.0	6	8°
FDC - d 09	HDP-09	13.57	5	17	M19 P=1	10.5	17	9.0	4	5°59′
FDC - d 12	HDP-12	18.42	5	22	M24 P=1	14.5	21	9.0	4	5°59′
FDC - d 16	HDP-16	22.2	5	26	M28 P=1	17.5	25	9.0	4	5°59′
FDC - d 22	HDP-22	30.6	5	34	M36 P=1	24.0	35	10	4	5°59′

D3、L2 寸法は参考値です。必要に応じて変更して下さい。αのテーパゲージについては、お問い合わせ下さい。
D3 and L2 are for reference only and can be changed to your designing. Contact NT TOOL for taper gauge.

CTZ·SA

大径用 "R" ゼロホルダ

"R"Zero Holder for Large Diamater

● 刃先の振れを限りなくゼロにセット。大径リーマでの仕上げ加工に最適。
Runout of the cutting edge can be adjusted as close as to zero.Suitable for large diameter reaming.

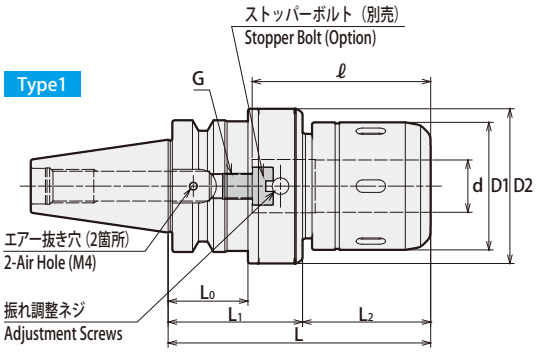

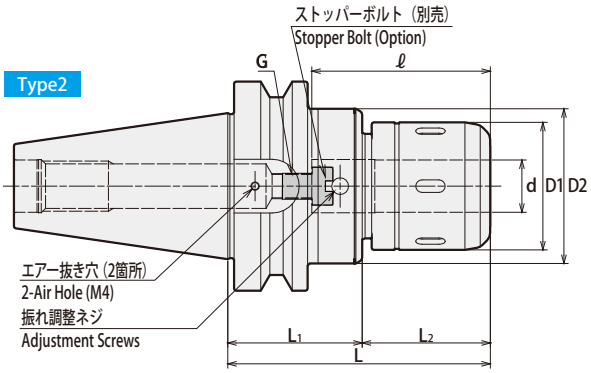

⚠ 注意　Caution
★：ATC アーム及びマガジン内での干渉にご注意ください。
★：Take caution against A.T.C. arm and tool magazine interference.

刃物取り外し時の注意事項
刃物が抜けた状態からさらに1回転以上締め付けリングを緩めてください。
Caution
Please rotate the clamping ring counterclockwise more than 360 degrees after a cutting tool is removed.

商品コード Code	型式 Model	Type	d	L	L1	L2	D1	D2	L0	ℓ	G P=1.0	kg	Max. min⁻¹	—	スパナ Spanner	調整レンチ Wrench
2950 40325125	BT40 -CTZ25SA -125	1	25	125	64	61	61	74	★ 38	80	12	2.9	16,000	48,500	HS-2.5-25	L-6L（付属）(Included)
2950 40325150	-150	1	25	150	74	76	61	74	48	80	12	3.3	14,000	49,500		
2950 40332125	-CTZ32SA -125	1	32	125	64	61	68	80	★ 35	110	18	3.0	12,000	52,000	HS-3-32	
2950 40332150	-150	1	32	150	74	76	68	80	45	120	18	3.5	11,000	55,000		
2950 40525125	BT50 -CTZ25SA -125	2	25	125	64	61	61	74	—	80	12	5.2	14,000	57,300	HS-2.5-25	
2950 40525165	-165	2	25	165	64	101	61	74	—	80	12	5.7	12,000	60,000		
2950 40532125	-CTZ32SA -125	2	32	125	64	61	68	80	—	120	18	5.3	12,000	62,400	HS-3-32	
2950 40532165	-165	2	32	165	64	101	68	80	—	120	18	5.9	10,000	65,000		
2950 40542125	-CTZ42SA -125	2	42	125	64	61	88	99	—	120	18	6.2	10,000	67,500	HS-4-42	
2950 40542165	-165	2	42	165	64	101	88	99	—	120	18	7.5	10,000	70,000		

1. 専用スパナは付属していません。ご注文時に必要数をご指定頂ければ無償出荷します。
2. レンチは付属しています。
3. ストレートコレット等全てのアクセサリが使用できます。
4. センタースルークーラント供給時は、M4 × 5（S）ボルト 2 本（付属）でエアー抜き穴をふさいで下さい。
5. h7 公差の刃具シャンクをご使用下さい。

1. When ordering, indicate number of spanners required. “No charge” spanners are limited to number of holders on order.
2. A wrench is included.
3. All accessories including straight collets can be used with above holders.
4. Use 2pcs. of M4 × 5 (S) hex. screw (included) to close air holes on the holder when internal coolant is used.
5. Tolerance of cutting tool shank must be h7.

ストッパーボルト Stopper Bolt	ストレートコレット Straight Collet		モールステーパアダプタ Morse Taper Adapter		ジャコブスアダプタ Jacobs Adapter	
BL (P.071)	MC (P.070)	MCA (P.071)	MA (P.072)	MAB (P.072)	JA (P.073)	JAB (P.073)

ご注文例 Ordering Example

BT40 - CTZ32SA - 125

シャンクサイズ Shank size	内径 I.D.	突き出し長さ (L) Projection length

最低把握長さ Min. chucking length

MC コレット未使用時 Direct Chucking (without MC Collet)

ホルダ内径 I.D.of Chuck	最低把握長さ Min. chucking length
25,32,42	50

MC コレット使用時 With MC Collet

コレット内径 Collet I.D.	最低把握長さ Min. chucking length	
	MC	MC-C、MC-OH
6,8	30	30
10,12	40	40
16,20	45	45
25	50	50
32	50	60

MEMO

HDZ

"R" ゼロホルダ

"R"Zero Holder

● 刃先の振れを限りなく「ゼロ」に調整できる画期的なホルダです。
Runout accuracy of the cutting edge can be adjusted as closely as to zero.

Type1

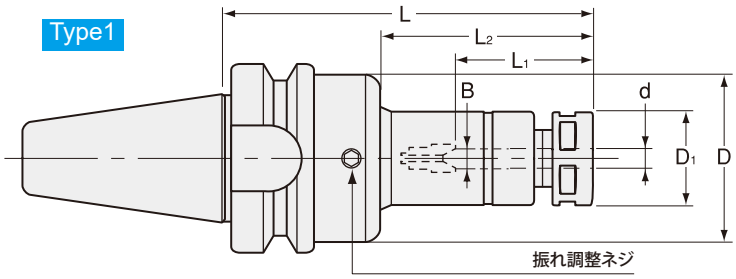

Type2

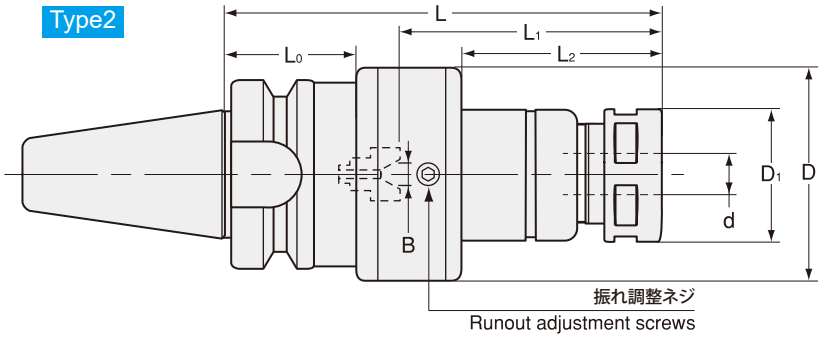

商品コード Code	型式 Model	Type	d	L	L1	L2	B	D	D1	L0	キャップ Nut	kg	―	コレット Collet	スパナ Spanner	レンチ Wrench
3090 10706000	BT30 -HDZ07 -60	1	0.5～7.0	60	22～45	22	0～4	41	23	―	HDP-07A	0.6	32,000	FDC-07	S-0	L-3T
3090 10707500	-75	1	0.5～7.0	75	22～45	37	0～4	41	23	―	HDP-07A	0.6	33,500			
3090 10709000	-90	1	0.5～7.0	90	22～45	52	0～4	41	23	―	HDP-07A	0.7	34,000			
3090 10710500	-105	1	0.5～7.0	105	22～45	67	0～4	41	23	―	HDP-07A	0.7	34,500			
3090 10907500	-HDZ09 -75	1	2.5～9.0	75	27～57	37	0～4	45	26	―	HDP-09	0.7	32,000	FDC-09	S-1L	L-3T
3090 10909000	-90	1	2.5～9.0	90	27～57	52	0～4	45	26	―	HDP-09	0.7	33,500			
3090 10910500	-105	1	2.5～9.0	105	27～57	67	0～4	45	26	―	HDP-09	0.8	34,500			
3090 11209000	-HDZ12 -90	2	2.5～12.0	90	33～69	33	0～5	52	32	32	HDP-12	1.0	35,000	FDC-12	S-3L	L-4T
3090 11210500	-105	2	2.5～12.0	105	33～69	48	0～5	52	32	32	HDP-12	1.1	36,000			
3090 11609000	-HDZ16 -90	2	3.5～16.0	90	38～82	33	0～6	56	36	32	HDP-16	1.0	36,000	FDC-16	S-4L	L-4T
3090 11610500	-105	2	3.5～16.0	105	38～82	48	0～6	56	36	32	HDP-16	1.1	37,000			
3090 11612000	-120	2	3.5～16.0	120	38～82	63	0～6	56	36	32	HDP-16	1.2	38,000			
3090 30707500	BT40 -HDZ07 -75	1	0.5～7.0	75	22～45	32	0～4	41	23	―	HDP-07A	1.2	37,500	FDC-07	S-0	L-3T
3090 30709000	-90	1	0.5～7.0	90	22～45	47	0～4	41	23	―	HDP-07A	1.2	38,000			
3090 30710500	-105	1	0.5～7.0	105	22～45	62	0～4	41	23	―	HDP-07A	1.3	39,500			
3090 30909000	-HDZ09 -90	1	2.5～9.0	90	27～57	47	0～4	45	26	―	HDP-09	1.3	37,500	FDC-09	S-1L	L-3T
3090 30910500	-105	1	2.5～9.0	105	27～57	62	0～4	45	26	―	HDP-09	1.3	38,000			
3090 30912000	-120	1	2.5～9.0	120	27～57	77	0～4	45	26	―	HDP-09	1.4	39,000			
3090 30913500	-135	1	2.5～9.0	135	27～57	92	0～4	45	26	―	HDP-09	1.4	39,500			
3090 30916500	-165	1	2.5～9.0	165	27～57	122	0～4	45	26	―	HDP-09	1.6	40,500			
3090 31209000	-HDZ12 -90	1	2.5～12.0	90	33～69	43	0～5	56	32	―	HDP-12	1.5	39,500	FDC-12	S-3L	L-4T
3090 31210500	-105	1	2.5～12.0	105	33～69	58	0～5	56	32	―	HDP-12	1.6	40,000			
3090 31212000	-120	1	2.5～12.0	120	33～69	73	0～5	56	32	―	HDP-12	1.6	40,500			
3090 31213500	-135	1	2.5～12.0	135	33～69	88	0～5	56	32	―	HDP-12	1.7	41,500			
3090 31216500	-165	1	2.5～12.0	165	33～69	118	0～5	56	32	―	HDP-12	1.9	42,500			
3090 31219500	-195	1	2.5～12.0	195	33～69	148	0～5	56	32	―	HDP-12	2.0	43,500			
3090 31609000	-HDZ16 -90	1	3.5～16.0	90	38～82	43	0～6	62	36	―	HDP-16	1.6	41,500	FDC-16	S-4L	L-4T
3090 31610500	-105	1	3.5～16.0	105	38～82	58	0～6	62	36	―	HDP-16	1.7	42,000			
3090 31612000	-120	1	3.5～16.0	120	38～82	73	0～6	62	36	―	HDP-16	1.8	42,500			
3090 31613500	-135	1	3.5～16.0	135	38～82	88	0～6	62	36	―	HDP-16	1.9	43,000			
3090 31616500	-165	1	3.5～16.0	165	38～82	118	0～6	62	36	―	HDP-16	2.1	44,500			
3090 31619500	-195	1	3.5～16.0	195	38～82	148	0～6	62	36	―	HDP-16	2.3	45,500			
3090 32210510	-HDZ22A -105	2	3.5～22.0	105	47～103	31	0～8	69	46	45	HDP-22	2.1	46,500	FDC-22	S-5L	L-6T
3090 32212010	-120	2	3.5～22.0	120	47～103	46	0～8	69	46	45	HDP-22	2.3	47,500			
3090 32213510	-135	2	3.5～22.0	135	47～103	61	0～8	69	46	45	HDP-22	2.5	48,000			
3090 32216510	-165	2	3.5～22.0	165	47～103	91	0～8	69	46	45	HDP-22	2.8	49,500			
3090 32219510	-195	2	3.5～22.0	195	47～103	121	0～8	69	46	45	HDP-22	3.2	50,500			

商品コード Code	型式 Model	Type	d	L	L1	L2	B	D	D1	L0	キャップ Nut	kg	—	コレット Collet	スパナ Spanner	レンチ Wrench
3090 50709000	BT50 -HDZ07 -90	1	0.5～7.0	90	22～45	36	0～4	41	23	—	HDP-07A	3.8	42,500	FDC-07A	S-0	L-3T
3090 50710500	-105	1	0.5～7.0	105	22～45	51	0～4	41	23	—	HDP-07A	3.8	43,000			
3090 50712000	-120	1	0.5～7.0	120	22～45	66	0～4	41	23	—	HDP-07A	3.8	43,500			
3090 50713500	-135	1	0.5～7.0	135	22～45	81	0～4	41	23	—	HDP-07A	3.9	44,000			
3090 50716500	-165	1	0.5～7.0	165	22～45	111	0～4	41	23	—	HDP-07A	4.0	46,000			
3090 50719500	-195	1	0.5～7.0	195	22～45	141	0～4	41	23	—	HDP-07A	4.0	47,000			
3090 50909000	-HDZ09 -90	1	2.5～9.0	90	27～57	36	0～4	45	26	—	HDP-09	3.8	42,500	FDC-09	S-1L	L-3T
3090 50910500	-105	1	2.5～9.0	105	27～57	51	0～4	45	26	—	HDP-09	3.8	43,000			
3090 50912000	-120	1	2.5～9.0	120	27～57	66	0～4	45	26	—	HDP-09	3.9	43,500			
3090 50913500	-135	1	2.5～9.0	135	27～57	81	0～4	45	26	—	HDP-09	3.9	44,000			
3090 50916500	-165	1	2.5～9.0	165	27～57	111	0～4	45	26	—	HDP-09	4.1	46,000			
3090 50919500	-195	1	2.5～9.0	195	27～57	141	0～4	45	26	—	HDP-09	4.2	47,000			
3090 50922500	-225	1	2.5～9.0	225	27～57	171	0～4	45	26	—	HDP-09	4.3	48,500			
3090 50925500	-255	1	2.5～9.0	255	27～57	201	0～4	45	26	—	HDP-09	4.4	49,000			
3090 51209000	-HDZ12 -90	1	2.5～12.0	90	33～69	32	0～5	56	32	—	HDP-12	4.0	45,000	FDC-12	S-3L	L-4T
3090 51210500	-105	1	2.5～12.0	105	33～69	47	0～5	56	32	—	HDP-12	4.1	45,500			
3090 51212000	-120	1	2.5～12.0	120	33～69	62	0～5	56	32	—	HDP-12	4.1	46,000			
3090 51213500	-135	1	2.5～12.0	135	33～69	77	0～5	56	32	—	HDP-12	4.2	46,500			
3090 51216500	-165	1	2.5～12.0	165	33～69	107	0～5	56	32	—	HDP-12	4.4	48,500			
3090 51219500	-195	1	2.5～12.0	195	33～69	137	0～5	56	32	—	HDP-12	4.5	49,500			
3090 51222500	-225	1	2.5～12.0	225	33～69	167	0～5	56	32	—	HDP-12	4.6	51,000			
3090 51225500	-255	1	2.5～12.0	255	33～69	197	0～5	56	32	—	HDP-12	4.8	52,000			
3090 51609000	-HDZ16 -90	1	3.5～16.0	90	38～82	32	0～6	62	36	—	HDP-16	4.1	46,000	FDC-16	S-4L	L-4T
3090 51610500	-105	1	3.5～16.0	105	38～82	47	0～6	62	36	—	HDP-16	4.2	47,000			
3090 51612000	-120	1	3.5～16.0	120	38～82	62	0～6	62	36	—	HDP-16	4.3	47,500			
3090 51613500	-135	1	3.5～16.0	135	38～82	77	0～6	62	36	—	HDP-16	4.3	48,000			
3090 51616500	-165	1	3.5～16.0	165	38～82	107	0～6	62	36	—	HDP-16	4.5	50,000			
3090 51619500	-195	1	3.5～16.0	195	38～82	137	0～6	62	36	—	HDP-16	4.7	51,000			
3090 51622500	-225	1	3.5～16.0	225	38～82	167	0～6	62	36	—	HDP-16	4.9	52,000			
3090 51625500	-255	1	3.5～16.0	255	38～82	197	0～6	62	36	—	HDP-16	5.1	53,500			
3090 52210510	-HDZ22A -105	1	3.5～22.0	105	47～103	43	0～8	76	46	—	HDP-22	4.5	51,000	FDC-22	S-5L	L-6T
3090 52212010	-120	1	3.5～22.0	120	47～103	58	0～8	76	46	—	HDP-22	4.6	52,000			
3090 52213510	-135	1	3.5～22.0	135	47～103	73	0～8	76	46	—	HDP-22	4.8	53,000			
3090 52215010	-150	1	3.5～22.0	150	47～103	88	0～8	76	46	—	HDP-22	5.0	54,000			
3090 52216510	-165	1	3.5～22.0	165	47～103	103	0～8	76	46	—	HDP-22	5.1	55,000			
3090 52219510	-195	1	3.5～22.0	195	47～103	133	0～8	76	46	—	HDP-22	5.4	56,000			
3090 52222510	-225	1	3.5～22.0	225	47～103	163	0～8	76	46	—	HDP-22	5.7	57,000			
3090 52225510	-255	1	3.5～22.0	255	47～103	193	0～8	76	46	—	HDP-22	6.0	58,500			

1. コレット、スパナ、六角穴付プリセットスクリュー、セミドライ加工用プリセットスクリュー、振れ調整レンチは別途ご注文下さい。
   標準仕様プリセットスクリューは付属しております。
2. クーラントコレット（FDC-OH、C、MS）とタング付刃具併用時の最低挿入長は P. 088 を参照下さい。
3. L1 はプリセットスクリューを使用した時の値です。
4. キャップの締め付けトルクに関しては、P. 504 を参照ください。

1. Collet, spanner, hexagon head preset screw, preset screw for semi-dry processing, and adjustment wrench are sold separately.
   Standard preset screw is included.
2. Refer to P. 088 for minimum tool insertion length in case of using our coolant collets (OH,C or MS).
3. "L1" indicates dimension when using with a preset screw.
4. See P. 504 for standard tightening torque.

コレット Collet	スパナ Spanner	プリセットスクリュー Preset screw	振れ調整レンチ Adjustment wrench
P. 083	P. 089	P. 090	P. 089

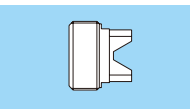

ご注文例 Ordering Example

BT40 - HDZ12 - 90

シャンクサイズ Shank size	最大コレット内径 Max. collet I.D.	突き出し長さ (L) Projection length

GDZ

高バランスタイプ "R" ゼロホルダ

"R"Zero Holder (High-Balanced Type)

● 刃先の振れを限りなく「ゼロ」に調整できる画期的なホルダです。(高バランスタイプ)
Runout accuracy of the cutting edge can be adjusted as closely as to zero. (High-balanced type)

Type1

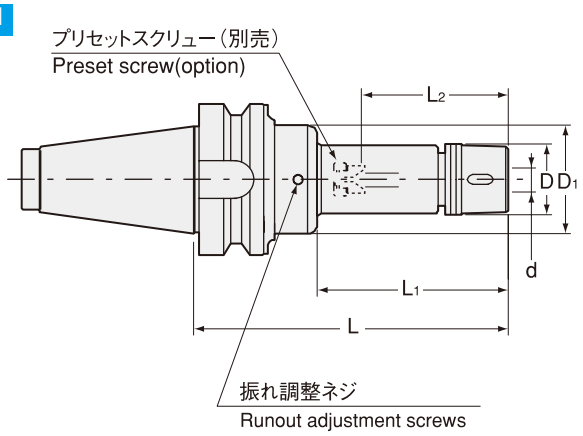

Type2

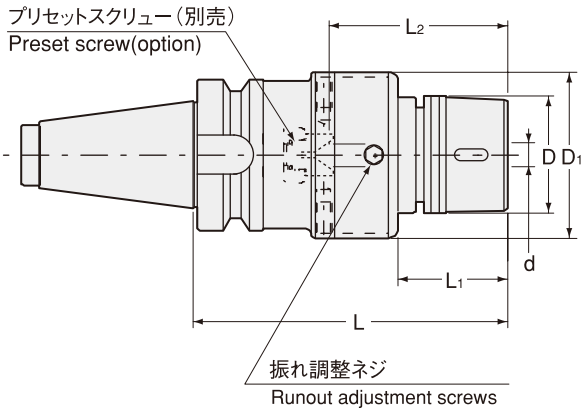

商品コード Code	型式 Model	Type	d	L	L1	L2	D	D1	キャップ Nut	kg	—	コレット Collet	スパナ Spanner	レンチ Wrench
3120 00107060	BT30 -GDZ07 -60	1	0.5～7.0	60	22	22～45	23	41	HDP-07A	0.6	37,500	FDC-07AA	S-0	L-3T
3120 00107075	-75	1	0.5～7.0	75	37	22～45	23	41	HDP-07A	0.6	38,000			
3120 00107090	-90	1	0.5～7.0	90	52	22～45	23	41	HDP-07A	0.7	38,600			
3120 00107105	-105	1	0.5～7.0	105	67	22～45	23	41	HDP-07A	0.7	39,500			
3120 00109075	-GDZ09 -75	1	2.5～9.0	75	28	27～57	29	41	GDP-09	0.7	38,000	FDC-09AA	S-0	L-3T
3120 00109090	-90	1	2.5～9.0	90	43	27～57	29	41	GDP-09	0.8	39,500			
3120 00109105	-105	1	2.5～9.0	105	58	27～57	29	41	GDP-09	0.8	40,500			
3120 00112105	-GDZ12 -105	2	2.5～12.0	105	42	33～69	34	52	GDP-12	1.1	43,500	FDC-12AA	FK-0034	L-4T
3120 00112120	-120	2	2.5～12.0	120	57	33～69	34	52	GDP-12	1.2	44,500			
3120 00112135	-135	2	2.5～12.0	135	72	33～69	34	52	GDP-12	1.3	45,500			
3120 00116105	-GDZ16 -105	2	3.5～16.0	105	42	38～82	38	56	GDP-16	1.2	44,300	FDC-16AA	FK-0034	L-4T
3120 00116120	-120	2	3.5～16.0	120	57	38～82	38	56	GDP-16	1.3	45,300			
3120 00116135	-135	2	3.5～16.0	135	72	38～82	38	56	GDP-16	1.4	46,500			
3120 00307090	BT40 -GDZ07 -90	1	0.5～7.0	90	43	22～45	23	41	HDP-07A	1.3	42,000	FDC-07AA	S-0	L-3T
3120 00307105	-105	1	0.5～7.0	105	58	22～45	23	41	HDP-07A	1.3	42,500			
3120 00307120	-120	1	0.5～7.0	120	73	22～45	23	41	HDP-07A	1.3	43,000			
3120 00309090	-GDZ09 -90	1	2.5～9.0	90	43	27～57	29	45	GDP-09	1.3	43,000	FDC-09AA	S-0	L-3T
3120 00309105	-105	1	2.5～9.0	105	58	27～57	29	45	GDP-09	1.4	44,400			
3120 00309120	-120	1	2.5～9.0	120	73	27～57	29	45	GDP-09	1.5	44,500			
3120 00309135	-135	1	2.5～9.0	135	88	27～57	29	45	GDP-09	1.5	45,000			
3120 00309165	-165	1	2.5～9.0	165	118	27～57	29	45	GDP-09	1.6	46,000			
3120 00312090	-GDZ12 -90	1	2.5～12.0	90	39	33～69	34	56	GDP-12	1.5	44,500	FDC-12AA	FK-0034	L-4T
3120 00312105	-105	1	2.5～12.0	105	54	33～69	34	56	GDP-12	1.6	46,000			
3120 00312120	-120	1	2.5～12.0	120	69	33～69	34	56	GDP-12	1.7	47,500			
3120 00312135	-135	1	2.5～12.0	135	84	33～69	34	56	GDP-12	1.8	48,500			
3120 00312165	-165	1	2.5～12.0	165	114	33～69	34	56	GDP-12	2.0	49,500			
3120 00312195	-195	1	2.5～12.0	195	144	33～69	34	56	GDP-12	2.1	50,500			
3120 00316090	-GDZ16 -90	1	3.5～16.0	90	43	38～82	38	62	GDP-16	1.6	48,000	FDC-16AA	FK-0034	L-4T
3120 00316105	-105	1	3.5～16.0	105	58	38～82	38	62	GDP-16	1.7	48,500			
3120 00316120	-120	1	3.5～16.0	120	73	38～82	38	62	GDP-16	1.8	48,800			
3120 00316135	-135	1	3.5～16.0	135	88	38～82	38	62	GDP-16	1.9	49,300			
3120 00316165	-165	1	3.5～16.0	165	118	38～82	38	62	GDP-16	2.1	50,800			
3120 00316195	-195	1	3.5～16.0	195	148	38～82	38	62	GDP-16	2.3	51,800			
3120 10322120	-GDZ22A -120	2	3.5～22.0	120	40	47～103	49	69	GDP-22	2.4	50,600	FDC-22AA	FK-0045	L-6T
3120 10322135	-135	2	3.5～22.0	135	55	47～103	49	69	GDP-22	2.6	51,600			
3120 10322165	-165	2	3.5～22.0	165	85	47～103	49	69	GDP-22	2.9	53,100			
3120 10322195	-195	2	3.5～22.0	195	115	47～103	49	69	GDP-22	3.2	54,100			

商品コード Code	型式 Model	Type	d	L	L1	L2	D	D1	キャップ Nut	kg	—	コレット Collet	スパナ Spanner	レンチ Wrench
3120 00507090	BT50 -GDZ07 -90	1	0.5～7.0	90	32	22～45	23	41	HDP-07A	3.7	50,500	FDC-07AA	S-0	L-3T
3120 00507105	-105	1	0.5～7.0	105	47	22～45	23	41	HDP-07A	3.8	51,000			
3120 00507120	-120	1	0.5～7.0	120	62	22～45	23	41	HDP-07A	3.9	51,500			
3120 00507135	-135	1	0.5～7.0	135	77	22～45	23	41	HDP-07A	4.0	52,000			
3120 00507165	-165	1	0.5～7.0	165	107	22～45	23	41	HDP-07A	4.1	54,000			
3120 00507195	-195	1	0.5～7.0	195	137	22～45	23	41	HDP-07A	4.2	55,000			
3120 00509090	-GDZ09 -90	1	2.5～9.0	90	32	27～57	29	45	GDP-09	3.8	50,500	FDC-09AA	S-0	L-3T
3120 00509105	-105	1	2.5～9.0	105	47	27～57	29	45	GDP-09	3.9	51,000			
3120 00509120	-120	1	2.5～9.0	120	62	27～57	29	45	GDP-09	4.0	51,500			
3120 00509135	-135	1	2.5～9.0	135	77	27～57	29	45	GDP-09	4.0	52,000			
3120 00509165	-165	1	2.5～9.0	165	107	27～57	29	45	GDP-09	4.2	54,000			
3120 00509195	-195	1	2.5～9.0	195	137	27～57	29	45	GDP-09	4.3	55,000			
3120 00509225	-225	1	2.5～9.0	225	167	27～57	29	45	GDP-09	4.4	56,500			
3120 00509255	-255	1	2.5～9.0	255	197	27～57	29	45	GDP-09	4.6	57,000			
3120 00512105	-GDZ12 -105	1	2.5～12.0	105	43	33～69	34	56	GDP-12	4.0	56,000	FDC-12AA	FK-0034	L-4T
3120 00512120	-120	1	2.5～12.0	120	58	33～69	34	56	GDP-12	4.1	56,500			
3120 00512135	-135	1	2.5～12.0	135	73	33～69	34	56	GDP-12	4.3	57,000			
3120 00512165	-165	1	2.5～12.0	165	103	33～69	34	56	GDP-12	4.5	59,000			
3120 00512195	-195	1	2.5～12.0	195	133	33～69	34	56	GDP-12	4.6	60,000			
3120 00512225	-225	1	2.5～12.0	225	163	33～69	34	56	GDP-12	4.8	60,500			
3120 00512255	-255	1	2.5～12.0	255	193	33～69	34	56	GDP-12	4.9	61,000			
3120 00516105	-GDZ16 -105	1	3.5～16.0	105	43	38～82	38	62	GDP-16	4.2	56,300	FDC-16AA	FK-0034	L-4T
3120 00516120	-120	1	3.5～16.0	120	58	38～82	38	62	GDP-16	4.3	56,800			
3120 00516135	-135	1	3.5～16.0	135	73	38～82	38	62	GDP-16	4.4	57,300			
3120 00516165	-165	1	3.5～16.0	165	103	38～82	38	62	GDP-16	4.6	59,300			
3120 00516195	-195	1	3.5～16.0	195	133	38～82	38	62	GDP-16	4.8	60,300			
3120 00516225	-225	1	3.5～16.0	225	163	38～82	38	62	GDP-16	5.0	61,300			
3120 00516255	-255	1	3.5～16.0	255	193	38～82	38	62	GDP-16	5.3	62,800			
3120 10522105	-GDZ22A -105	1	3.5～22.0	105	39	47～103	49	76	GDP-22	4.5	56,600	FDC-22AA	FK-0045	L-6T
3120 10522120	-120	1	3.5～22.0	120	54	47～103	49	76	GDP-22	4.7	57,500			
3120 10522135	-135	1	3.5～22.0	135	69	47～103	49	76	GDP-22	4.8	58,100			
3120 10522150	-150	1	3.5～22.0	150	84	47～103	49	76	GDP-22	5.0	59,100			
3120 10522165	-165	1	3.5～22.0	165	99	47～103	49	76	GDP-22	5.2	60,100			
3120 10522195	-195	1	3.5～22.0	195	129	47～103	49	76	GDP-22	5.6	61,100			
3120 10522225	-225	1	3.5～22.0	225	159	47～103	49	76	GDP-22	5.9	62,100			
3120 10522255	-255	1	3.5～22.0	255	189	47～103	49	76	GDP-22	6.2	63,600			

1. コレット、スパナ、プリセットスクリュー、振れ調整レンチは別途ご注文下さい。
2. コレットは必ず AA 級をご使用下さい。
3. クーラントコレット（FDC-OH、C、MS）とタング付刃具併用時の最低挿入長は P. 088 を参照下さい。
4. L2 はプリセットスクリューを使用した時の値です。
5. キャップの締め付けトルクに関しては、P. 504 を参照ください。

1. Collet, preset screw, spanner and adjustment wrench are sold separatey.
2. Always use AA class collet.
3. Refer to P. 088 for minimum tool insertion length in case of using our coolant collets (OH,C or MS).
4. "L2" indicates dimension when using with a preset screw.
5. See P. 504 for standard tightening torque.

コレット Collet	スパナ Spanner	プリセットスクリュー Preset screw	振れ調整レンチ Adjustment wrench
P. 083	P. 089	P. 090	P. 089

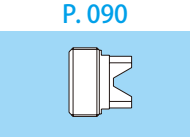
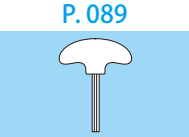

ご注文例 Ordering Example

BT40 - GDZ09 - 90

シャンクサイズ Shank size	最大コレット内径 Max. collet I.D.	突き出し長さ (L) Projection length

ERZ

小径 "R" ゼロホルダ

"R"Zero Holder For Small Diameters

● 干渉が厳しいドリル加工用に最適な振れ調整ホルダです。
Holder with runout adjustment mechanism. Suitable for drilling in tight space.

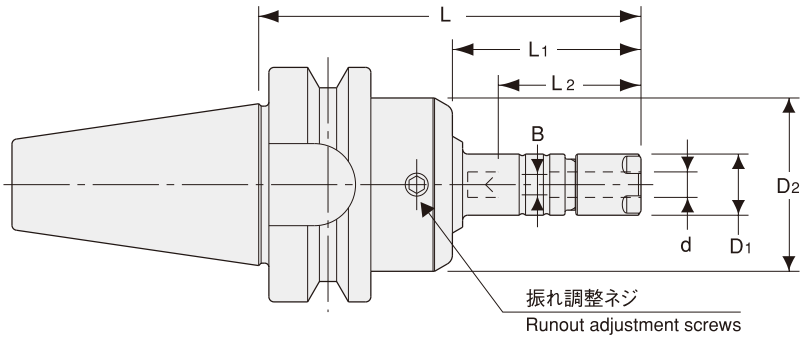

商品コード Code	型式 Model	d	L	L1	B	L2	D1	D2	キャップ Nut	kg	–	コレット Collet	スパナ Spanner	レンチ Wrench
3130 00108060	BT30 -ERZ8 -60	0.5 ~ 5.0	60	22	— (0 ~ 3.1)	33 (19 ~ 29)	12	34	ERP-8	0.5	43,600	ER8	S-8E	L-3T
3130 00108075	-75	0.5 ~ 5.0	75	37	— (0 ~ 3.1)	33 (19 ~ 29)	12	34	ERP-8	0.5	43,600			
3130 00108090	-90	0.5 ~ 5.0	90	52	— (0 ~ 3.1)	33 (19 ~ 29)	12	34	ERP-8	0.5	44,000			
3130 00108105	-105	0.5 ~ 5.0	105	67	— (0 ~ 3.1)	33 (19 ~ 29)	12	34	ERP-8	0.6	44,000			
3130 00110060	-ERZ11S -60	0.5 ~ 7.0	60	22	0 ~ 4	22 ~ 42	16	34	ERP-11S	0.5	42,200	FDC-07	S-11E	L-3T
3130 00110075	-75	0.5 ~ 7.0	75	37	0 ~ 4	22 ~ 42	16	34	ERP-11S	0.5	42,200			
3130 00110090	-90	0.5 ~ 7.0	90	52	0 ~ 4	22 ~ 42	16	34	ERP-11S	0.6	42,800			
3130 00110105	-105	0.5 ~ 7.0	105	67	0 ~ 4	22 ~ 42	16	34	ERP-11S	0.6	42,800			
3130 00308075	BT40 -ERZ8 -75	0.5 ~ 5.0	75	32	— (0 ~ 3.1)	33 (19 ~ 29)	12	34	ERP-8	1.1	44,700	ER8	S-8E	L-3T
3130 00308090	-90	0.5 ~ 5.0	90	47	— (0 ~ 3.1)	33 (19 ~ 29)	12	34	ERP-8	1.1	45,100			
3130 00308105	-105	0.5 ~ 5.0	105	62	— (0 ~ 3.1)	33 (19 ~ 29)	12	34	ERP-8	1.1	45,100			
3130 00308135	-135	0.5 ~ 5.0	135	92	— (0 ~ 3.1)	33 (19 ~ 29)	12	34	ERP-8	1.1	45,800			
3130 00310075	-ERZ11S -75	0.5 ~ 7.0	75	32	0 ~ 4	22 ~ 42	16	34	ERP-11S	1.1	43,400	FDC-07	S-11E	L-3T
3130 00310090	-90	0.5 ~ 7.0	90	47	0 ~ 4	22 ~ 42	16	34	ERP-11S	1.1	43,900			
3130 00310105	-105	0.5 ~ 7.0	105	62	0 ~ 4	22 ~ 42	16	34	ERP-11S	1.1	43,900			
3130 00310135	-135	0.5 ~ 7.0	135	92	0 ~ 4	22 ~ 42	16	34	ERP-11S	1.2	44,500			

1. コレット、スパナ、振れ調整レンチは別途ご注文下さい。
2. ERZ8 用プリセットスクリュー ES8 は別売になります。
   ERZ11S には標準プリセットスクリュー HDS-07A-ES11 が付属しています。
3. 「B」,「L2」の（）内の数値はプリセットスクリュー ES8 を使用した時の値です。
4. クーラントコレットとタング付刃具併用時の最低挿入長は P. 088 を参照下さい。
5. キャップの締め付けトルクに関しては、P. 504 を参照ください。
1. Collet ,spanner and adjustment wrench are sold separately.
2. ES8, a preset screw for ERZ8, is sold separately.
   ERZ11S includes a standard preset screw HDS-07A-ES11.
3. " B " and " L2 " dimensions in brackets are for using ES8 preset screw.
4. Refer to P. 088 for minimum tool insertion length in case of using our coolant collets.
5. See P. 504 for standard tightening torque.

ご注文例 Ordering Example

BT40 - ERZ8 - 105

シャンクサイズ Shank size　　突き出し長さ (L) Projection length

FDC コレット FDC Collet	ER コレット ER Collet	スパナ Spanner	プリセットスクリュー Preset screw	振れ調整レンチ Adjustment wrench
P. 083	P. 087	P. 089	P. 090	P. 089

PHZ・S

スリムハイドロ "R" ゼロホルダ

Slim Hydro "R" Zero Holder

● スリムハイドロチャックに "R" ゼロ刃先振れ調整機能を追加。細穴奥の高精度加工などに最適。
Slim Hydro Chuck with "R" zero runout adjustment function. Suitable for high precision cutting in a deep/narrow hole.

Type1

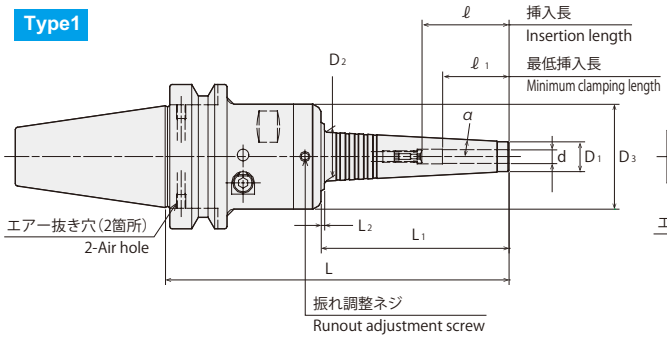

Type2

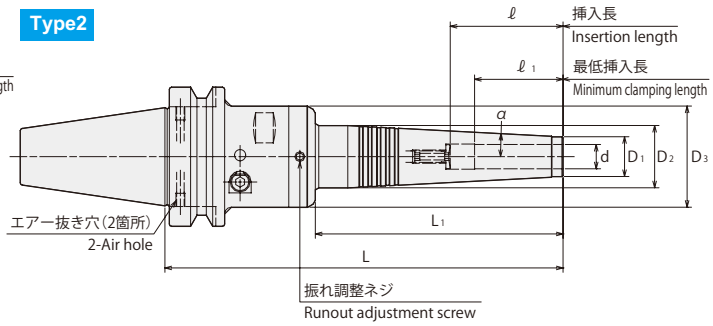

商品コード Code	型式 Model	Type	d	L	L_1	L_2	D_1	D_2	D_3	ℓ	$ℓ_1$	α	Max. min^{-1}	Kg	—	締付レンチ(別売) Hex. wrench for the actuating screw (Option)	調整レンチ(付属) Hex. wrench for runout adjustment screw (Included)
3600 00106150	BT30 -PHZ06S -150	1	6	150	82	1.5	13	21.5	46	37	29	3°	16,000	1.1	54,000	L-4T	L-3T-S
3600 00106180	-180	1	6	180	112	1.5	13	24.6	46	37	29	3°	10,000	1.2	55,000		
3600 00107150	-PHZ07S -150	1	7	150	82	1.5	14	22.5	46	37	29	3°	16,000	1.1	54,000		
3600 00107180	-180	1	7	180	112	1.5	14	25.6	46	37	29	3°	10,000	1.2	55,000		
3600 00108150	-PHZ08S -150	1	8	150	82	1.5	15	23.5	46	50	29	3°	16,000	1.1	55,000		
3600 00108180	-180	1	8	180	112	1.5	15	26.6	46	50	29	3°	10,000	1.3	56,000		
3600 00109150	-PHZ09S -150	1	9	150	82	1.5	16	24.5	46	50	40	3°	15,000	1.1	55,000		
3600 00109180	-180	1	9	180	112	—	16	27.6	46	50	40	3°	10,000	1.3	56,000		
3600 00110150	-PHZ10S -150	1	10	150	82	1.5	17	25.5	46	50	40	3°	15,000	1.2	56,000		
3600 00110180	-180	2	10	180	112	—	17	28.2	46	50	40	3°	10,000	1.3	57,000		
3600 00111150	-PHZ11S -150	1	11	150	82	1.5	18	26.5	46	50	40	3°	15,000	1.2	56,000		
3600 00111180	-180	2	11	180	112	—	18	28.2	46	50	40	3°	10,000	1.3	57,000		
3600 00112150	-PHZ12S -150	1	12	150	82	—	19	27.4	46	70	40	3°	15,000	1.1	56,000		
3600 00112180	-180	2	12	180	112	—	19	28.2	46	70	40	3°	10,000	1.3	57,000		
3600 00306150	BT40 -PHZ06S -150	1	6	150	82	1.5	13	21.5	46	37	29	3°	17,000	1.6	57,000	L-4T	L-3T-S
3600 00306180	-180	1	6	180	112	1.5	13	24.6	46	37	29	3°	10,000	1.8	58,000		
3600 00307150	-PHZ07S -150	1	7	150	82	1.5	14	22.5	46	37	29	3°	16,000	1.6	57,000		
3600 00307180	-180	1	7	180	112	1.5	14	25.6	46	37	29	3°	10,000	1.8	58,000		
3600 00308150	-PHZ08S -150	1	8	150	82	1.5	15	23.5	46	50	29	3°	16,000	1.6	58,000		
3600 00308180	-180	1	8	180	112	1.5	15	26.6	46	50	29	3°	10,000	1.8	59,000		
3600 00309150	-PHZ09S -150	1	9	150	82	1.5	16	24.5	46	50	40	3°	16,000	1.6	58,000		
3600 00309180	-180	1	9	180	112	—	16	27.6	46	50	40	3°	10,000	1.8	59,000		
3600 00310150	-PHZ10S -150	1	10	150	82	1.5	17	25.5	46	50	40	3°	16,000	1.6	59,000		
3600 00310180	-180	2	10	180	112	—	17	28.2	46	50	40	3°	10,000	1.8	60,000		
3600 00311150	-PHZ11S -150	1	11	150	82	1.5	18	26.5	46	50	40	3°	16,000	1.7	59,000		
3600 00311180	-180	2	11	180	112	—	18	28.2	46	50	40	3°	10,000	1.8	60,000		
3600 00312150	-PHZ12S -150	1	12	150	82	—	19	27.4	46	70	40	3°	15,000	1.7	60,000		
3600 00312180	-180	2	12	180	112	—	19	28.2	46	70	40	3°	10,000	1.8	61,000		
3600 00506165	BT50 -PHZ06S -165	1	6	165	82	1.5	13	21.5	46	37	29	3°	15,000	4.2	59,000	L-4T	L-3T-S
3600 00506195	-195	1	6	195	112	1.5	13	24.6	46	37	29	3°	10,000	4.3	60,000		
3600 00507165	-PHZ07S -165	1	7	165	82	1.5	14	22.5	46	37	29	3°	15,000	4.2	59,000		
3600 00507195	-195	1	7	195	112	1.5	14	25.6	46	37	29	3°	10,000	4.3	60,000		
3600 00508165	-PHZ08S -165	1	8	165	82	1.5	15	23.5	46	50	29	3°	15,000	4.2	60,000		
3600 00508195	-195	1	8	195	112	1.5	15	26.6	46	50	29	3°	10,000	4.3	61,000		
3600 00509165	-PHZ09S -165	1	9	165	82	1.5	16	24.5	46	50	40	3°	15,000	4.2	60,000		
3600 00509195	-195	1	9	195	112	—	16	27.6	46	50	40	3°	10,000	4.4	61,000		
3600 00510165	-PHZ10S -165	1	10	165	82	1.5	17	25.5	46	50	40	3°	15,000	4.2	61,000		
3600 00510195	-195	2	10	195	112	—	17	28.2	46	50	40	3°	10,000	4.4	62,000		
3600 00511165	-PHZ11S -165	1	11	165	82	1.5	18	26.5	46	50	40	3°	15,000	4.2	61,000		
3600 00511195	-195	2	11	195	112	—	18	28.2	46	50	40	3°	10,000	4.4	62,000		
3600 00512165	-PHZ12S -165	1	12	165	82	—	19	27.4	46	70	40	3°	15,000	4.2	62,000		
3600 00512195	-195	2	12	195	112	—	19	28.2	46	70	40	3°	10,000	4.4	63,000		

1. 刃物のシャンクはh6公差範囲内のシャンクを使用してください。
2. センタースルークーラント供給時はエアー抜き穴を付属の止めネジで塞いで下さい。
3. 許容回転数は機械主軸の剛性および刃具バランスに大きく影響されます。
   ご使用の際は低い回転数から徐々に上げ、適正な回転数でご使用ください。
1. Tool shank diameter tolerance must be within h6.
2. Hex-head screws are necessary to plug air hole for center through coolant feed.
3. Permissible speed is greatly affected by the stiffness of the machine spindle and the balance of the cutting tool. Gradually increase from a low speed, and use at the proper speed.

レンチ Wrench
P. 089

ご注文例 Ordering Example

BT30 - PHZ06S - 150

シャンクサイズ Shank size

突き出し長さ (L) Projection length

PHC・SA-C New

スリムハイドロチャックブラスター

Slim Hydro Chuck Blaster

● 干渉のあるワークのドリル加工・リーマ加工だけでなく、5軸仕上エンドミル加工等にも最適なチャックです。
Perfect choice for tight space applications, such as endmill finishing, drilling and reaming on 5-axis machines.

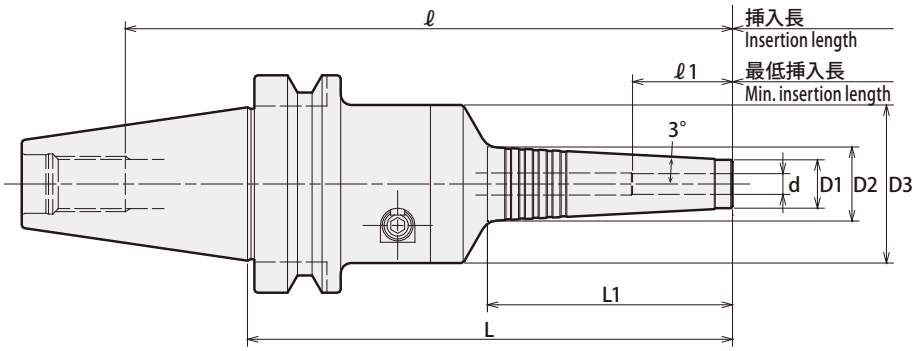

商品コード Code	型式 Model	d	L	L1	D1	D2	D3	ℓ	ℓ 1	Max min⁻¹	Kg	レンチ（別売） Wrench(Option)
3950 01103085	BT30 -PHC03SA -85 -C	3	85	30	12	15.2	46	(108)	18	38,000	0.6	L-4T
3950 01103130	-130 -C	3	130	71	12	19.5	46	(153)	18	23,000	0.9	
3950 01104085	-PHC04SA -85 -C	4	85	30	12	15.2	46	(108)	24	38,000	0.6	
3950 01104130	-130 -C	4	130	71	12	19.5	46	(153)	24	22,000	0.9	
3950 01106090	-PHC06SA -90 -C	6	90	26	14	16.8	46	(113)	29	30,000	0.9	
3950 01106135	-135 -C	6	135	71	14	21.5	46	(158)	29	21,000	1.0	
3950 01108090	-PHC08SA -90 -C	8	90	27	16	18.9	46	(113)	29	27,000	0.9	
3950 01108135	-135 -C	8	135	72	16	23.6	46	(158)	29	20,000	1.0	
3950 01110090	-PHC10SA -90 -C	10	90	32	18	21.4	46	70	40	27,000	0.8	
3950 01110135	-135 -C	10	135	72	18	25.6	46	100	40	20,000	1.0	
3950 01112090	-PHC12SA -90 -C	12	90	33	20	23.5	46	70	40	26,000	0.8	
3950 01112135	-135 -C	12	135	73	20	27.7	46	100	40	19,000	1.0	
3950 01303090	BT40 -PHC03SA -90 -C	3	90	30	12	15.2	46	(125)	18	20,000	1.1	L-4T
3950 01303135	-135 -C	3	135	71	12	19.5	46	(170)	18	20,000	1.5	
3950 01304090	-PHC04SA -90 -C	4	90	30	12	15.2	46	(125)	24	20,000	1.1	
3950 01304135	-135 -C	4	135	71	12	19.5	46	(170)	24	20,000	1.5	
3950 01306090	-PHC06SA -90 -C	6	90	26	14	16.8	46	(125)	29	20,000	1.4	
3950 01306135	-135 -C	6	135	71	14	21.5	46	(170)	29	20,000	1.5	
3950 01308090	-PHC08SA -90 -C	8	90	27	16	18.9	46	(125)	29	20,000	1.4	
3950 01308135	-135 -C	8	135	72	16	23.6	46	(170)	29	20,000	1.5	
3950 01310090	-PHC10SA -90 -C	10	90	32	18	21.4	46	(125)	40	20,000	1.4	
3950 01310135	-135 -C	10	135	72	18	25.6	46	(170)	40	20,000	1.5	
3950 01312090	-PHC12SA -90 -C	12	90	33	20	23.5	46	(125)	40	20,000	1.4	
3950 01312135	-135 -C	12	135	73	20	27.7	46	(170)	40	20,000	1.5	
3950 01316135	-PHC16SA -135 -C	16	135	72	24	31.6	52.5	90	40	20,000	1.7	
3950 01316165	-165 -C	16	165	103	24	34.8	52.5	120	40	13,000	1.9	
3950 01320135	-PHC20SA -135 -C	20	135	63	29	35.7	62	85	40	18,000	2.2	L-6T
3950 01320180	-180 -C	20	180	109	29	40.5	62	130	40	12,000	2.5	
3950 01325135	-PHC25SA -135 -C	25	135	65	38	44.9	62	85	50	16,000	2.2	
3950 01325180	-180 -C	25	180	112	38	49.8	62	130	50	11,000	2.6	
3950 01506150	BT50 -PHC06SA -150 -C	6	150	71	14	21.5	46	(206)	29	15,000	4.1	L-4T
3950 01506195	-195 -C	6	195	118	14	26.4	46	(251)	29	10,000	4.2	
3950 01508150	-PHC08SA -150 -C	8	150	72	16	23.6	46	(206)	29	15,000	4.1	
3950 01508195	-195 -C	8	195	118	16	28.4	46	(251)	29	10,000	4.2	
3950 01510150	-PHC10SA -150 -C	10	150	72	18	25.6	46	(206)	40	15,000	4.1	
3950 01510195	-195 -C	10	195	119	18	30.5	46	(251)	40	10,000	4.3	
3950 01512150	-PHC12SA -150 -C	12	150	73	20	27.7	46	(206)	40	15,000	4.1	
3950 01512195	-195 -C	12	195	119	20	32.5	46	(251)	40	10,000	4.3	
3950 01516150	-PHC16SA -150 -C	16	150	72	24	31.6	52.5	90	40	15,000	4.2	
3950 01516195	-195 -C	16	195	119	24	36.5	52.5	135	40	10,000	4.6	
3950 01520150	-PHC20SA -150 -C	20	150	63	29	35.7	62	85	40	15,000	4.7	L-6T
3950 01520195	-195 -C	20	195	109	29	40.5	62	130	40	12,000	5.0	
3950 01525150	-PHC25SA -150 -C	25	150	65	38	44.9	62	85	50	15,000	4.8	
3950 01525195	-195 -C	25	195	112	38	49.8	62	130	50	12,000	5.2	

1. 刃物のシャンクはh6公差範囲内のシャンクを使用してください。
2. センタースルークーラント供給時はエアー抜き穴を付属の止めネジで塞いで下さい。
3. 許容回転数は機械主軸の剛性および刃具バランスに大きく影響されます。
   ご使用の際は低い回転数から徐々に上げ、適正な回転数でご使用ください。
4. ℓ寸法はプリセットスクリューを使用しない場合の寸法です。
   ( )付はプルスタッド端面までの寸法です。

1. Tool shank diameter tolerance must be within h6.
2. Hex-head screws are necessary to plug air hole for center through coolant feed.
3. Permissible speed is greatly affected by the stiffness of the machine spindle and the balance of the cutting tool. Gradually increase from a low speed, and use at the proper speed.
4. ℓ indicates dimension when using without a preset screw.
   () dimension is to end of retention stud.

ご注文例 Ordering Example

BT50 - PHC12SA - 150 - C

シャンクサイズ Shank size	内径 (d) I.D.	突き出し長さ (L) Projection length

レンチ Hex. wrench	プリセットスクリュー Preset Screw
P. 107	P. 104

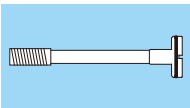

PHC・SA-NC

New

スリムハイドロチャックブラスター（キャップ式）

Slim Hydro Chuck Blaster (With cap)

● 干渉のあるワークのドリル加工・リーマ加工だけでなく、5 軸仕上エンドミル加工等にも最適なチャックです。
Perfect choice for tight space applications, such as endmill finishing, drilling and reaming on 5-axis machines.

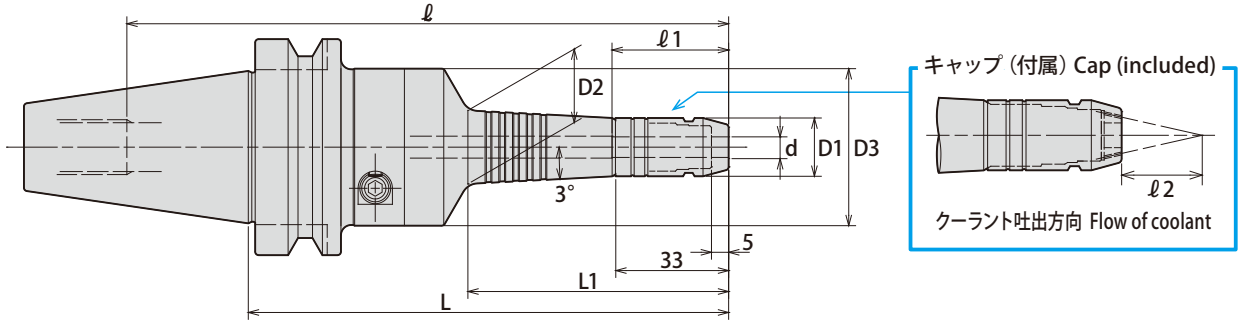

商品コード Code	型式 Model			d	L	L1	D1	D2	D3	ℓ	ℓ1	ℓ2	Max min^{-1}	Kg	レンチ（別売） Wrench(Option)
3950 05104135	BT30	-PHC04SA	-135-NC	4	135	76	15	19.5	46	(158)	29	20	22,000	0.9	L-4T
3950 05106140		-PHC06SA	-140-NC	6	140	76	17	21.5	46	(163)	34	30	21,000	1.0	
3950 05108140		-PHC08SA	-140-NC	8	140	77	19	23.6	46	(163)	34	40	20,000	1.0	
3950 05110095		-PHC10SA	-95-NC	10	95	37	21	21.4	46	75	45	50	27,000	0.87	
3950 05110140			-140-NC	10	140	77	21	25.6	46	105	45	50	20,000	1.0	
3950 05112095		-PHC12SA	-95-NC	12	95	38	23	23.5	46	75	45	60	26,000	0.8	
3950 05112140			-140-NC	12	140	78	23	27.7	46	105	45	60	19,000	1.0	
3950 05304140	BT40	-PHC04SA	-140-NC	4	140	76	15	19.5	46	(175)	29	20	20,000	1.5	L-4T
3950 05306140		-PHC06SA	-140-NC	6	140	76	17	21.5	46	(175)	34	30	20,000	1.5	
3950 05308140		-PHC08SA	-140-NC	8	140	77	19	23.6	46	(175)	34	40	20,000	1.5	
3950 05310095		-PHC10SA	-95-NC	10	95	37	21	21.4	46	(130)	45	50	20,000	1.4	
3950 05310140			-140-NC	10	140	77	21	25.6	46	(175)	45	50	20,000	1.5	
3950 05312095		-PHC12SA	-95-NC	12	95	38	23	23.5	46	(130)	45	60	20,000	1.4	
3950 05312140			-140-NC	12	140	78	23	27.7	46	(175)	45	60	20,000	1.5	
3950 05506155	BT50	-PHC06SA	-155-NC	6	155	76	17	21.5	46	(211)	34	30	15,000	4.1	L-4T
3950 05506200			-200-NC	6	200	123	17	26.4	46	(256)	34	30	10,000	4.2	
3950 05508155		-PHC08SA	-155-NC	8	155	77	19	23.6	46	(211)	34	40	15,000	4.1	
3950 05508200			-200-NC	8	200	123	19	28.4	46	(256)	34	40	10,000	4.2	
3950 05510155		-PHC10SA	-155-NC	10	155	77	21	25.6	46	(211)	45	50	15,000	4.1	
3950 05510200			-200-NC	10	200	124	21	30.5	46	(256)	45	50	10,000	4.3	
3950 05512155		-PHC12SA	-155-NC	12	155	78	23	27.7	46	(211)	45	60	15,000	4.1	
3950 05512200			-200-NC	12	200	124	23	32.5	46	(256)	45	60	10,000	4.3	

1. 刃物のシャンクはh6公差範囲内のシャンクを使用してください。
2. センタースルークーラント供給時はエアー抜き穴を付属の止めネジで塞いで下さい。
3. 許容回転数は機械主軸の剛性および刃具バランスに大きく影響されます。
   ご使用の際は低い回転数から徐々に上げ、適正な回転数でご使用ください。
4. ℓ寸法はプリセットスクリューを使用しない場合の寸法です。
   ( )付はプルスタッド端面までの寸法です。

1. Tool shank diameter tolerance must be within h6.
2. Hex-head screws are necessary to plug air hole for center through coolant feed.
3. Permissible speed is greatly affected by the stiffness of the machine spindle and the balance of the cutting tool. Gradually increase from a low speed, and use at the proper speed.
4. ℓ indicates dimension when using without a preset screw.
   () dimension is to end of retention stud.

ご注文例 Ordering Example

BT40 - PHC12SA - 140 - NC

シャンクサイズ Shank size	内径 (d) I.D.	突き出し長さ (L) Projection length

レンチ Hex. wrench	プリセットスクリュー Preset Screw	キャップ Cap
P. 107	P. 104	P. 106

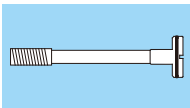
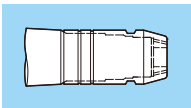

PHC・SA

スリムハイドロチャック

Slim Hydro Chuck

● 干渉のあるワークのドリル加工・リーマ加工だけでなく、5 軸仕上エンドミル加工等にも最適なチャックです。
Perfect choice for tight space applications, such as endmill finishing, drilling and reaming on 5-axis machines.

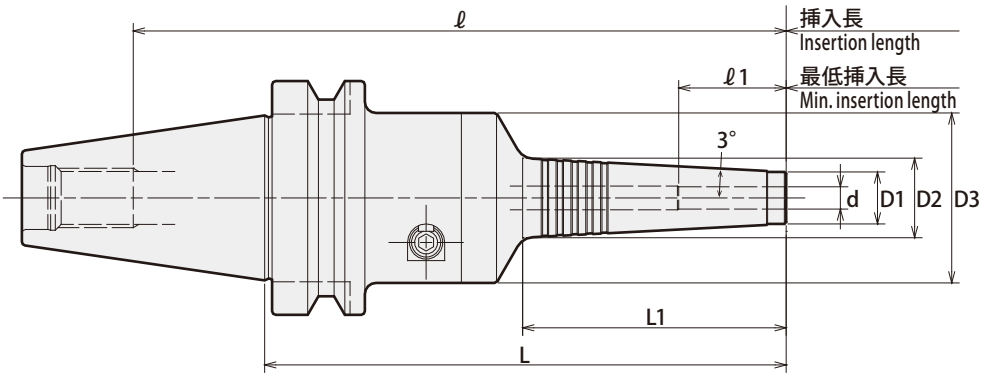

商品コード Code	型式 Model	d	L	L1	D1	D2	D3	ℓ	ℓ 1	Max min^{-1}	Kg	—	レンチ（別売） Wrench(Option)
3700 01103070	BT30 -PHC03SA -70	3	70	19	11	13.0	46	(93)	18	40,000	0.6	52,000	
3700 01103085	-85	3	85	30	11	14.2	46	(108)	18	38,000	0.6	52,000	
3700 01103130	-130	3	130	71	11	18.5	46	(153)	18	23,000	0.9	54,000	
3700 01104070	-PHC04SA -70	4	70	19	11	13.0	46	(93)	24	40,000	0.6	52,000	
3700 01104085	-85	4	85	30	11	14.2	46	(108)	24	38,000	0.6	48,500	
3700 01104130	-130	4	130	71	11	18.5	46	(153)	24	22,000	0.9	51,000	
3700 01106090	-PHC06SA -90	6	90	26	13	15.8	46	(113)	29	30,000	0.9	43,000	
3700 01106135	-135	6	135	71	13	20.5	46	(158)	29	21,000	1.0	43,000	
3700 01106150	-150	6	150	87	13	22.2	46	(173)	29	15,000	1.0	44,000	
3700 01106165	-165	6	165	102	13	23.7	46	(188)	29	12,000	1.1	44,500	
3700 01106180	-180	6	180	118	13	25.4	46	(203)	29	10,000	1.1	45,000	
3700 01107090	-PHC07SA -90	7	90	26	14	16.8	46	(113)	29	28,000	0.9	43,000	
3700 01107135	-135	7	135	71	14	21.5	46	(158)	29	21,000	1.0	43,000	
3700 01107150	-150	7	150	87	14	23.2	46	(173)	29	15,000	1.0	44,000	
3700 01107165	-165	7	165	102	14	24.7	46	(188)	29	12,000	1.1	44,500	
3700 01107180	-180	7	180	118	14	26.4	46	(203)	29	10,000	1.1	45,000	
3700 01108090	-PHC08SA -90	8	90	27	15	17.9	46	(113)	29	27,000	0.9	44,000	
3700 01108135	-135	8	135	72	15	22.6	46	(158)	29	20,000	1.0	44,000	
3700 01108150	-150	8	150	87	15	24.2	46	(173)	29	15,000	1.0	45,000	
3700 01108165	-165	8	165	103	15	25.8	46	(188)	29	12,000	1.1	45,500	
3700 01108180	-180	8	180	118	15	27.4	46	(203)	29	10,000	1.2	46,000	L-4T
3700 01109090	-PHC09SA -90	9	90	32	16	19.4	46	(113)	40	27,000	0.8	44,000	
3700 01109135	-135	9	135	72	16	23.6	46	(158)	40	20,000	1.0	44,000	
3700 01109150	-150	9	150	87	16	25.2	46	(173)	40	15,000	1.1	45,000	
3700 01109165	-165	9	165	103	16	26.8	46	(188)	40	12,000	1.1	45,500	
3700 01109180	-180	9	180	118	16	28.4	46	(203)	40	10,000	1.2	46,000	
3700 01110090	-PHC10SA -90	10	90	32	17	20.4	46	70	40	27,000	0.8	45,000	
3700 01110135	-135	10	135	72	17	24.6	46	100	40	20,000	1.0	45,000	
3700 01110150	-150	10	150	87	17	26.2	46	115	40	15,000	1.1	46,000	
3700 01110165	-165	10	165	103	17	27.8	46	130	40	12,000	1.1	46,500	
3700 01110180	-180	10	180	119	17	29.5	46	145	40	10,000	1.2	47,000	
3700 01111090	-PHC11SA -90	11	90	33	18	21.5	46	70	40	26,000	0.8	45,000	
3700 01111135	-135	11	135	73	18	25.7	46	100	40	19,000	1.0	45,000	
3700 01111150	-150	11	150	88	18	27.3	46	115	40	15,000	1.1	46,000	
3700 01111165	-165	11	165	104	18	29.0	46	130	40	12,000	1.2	46,500	
3700 01111180	-180	11	180	119	18	30.5	46	145	40	10,000	1.2	47,000	
3700 01112090	-PHC12SA -90	12	90	33	19	22.5	46	70	40	26,000	0.8	45,000	
3700 01112135	-135	12	135	73	19	26.7	46	100	40	19,000	1.0	45,000	
3700 01112150	-150	12	150	88	19	28.3	46	115	40	15,000	1.1	46,000	
3700 01112165	-165	12	165	104	19	30.0	46	130	40	12,000	1.2	46,500	
3700 01112180	-180	12	180	119	19	31.5	46	145	40	10,000	1.2	47,000	
3700 01303075	BT40 -PHC03SA -75	3	75	19	11	13.0	46	(110)	18	20,000	1.1	55,500	
3700 01303090	-90	3	90	30	11	14.2	46	(125)	18	20,000	1.1	55,000	
3700 01303135	-135	3	135	71	11	18.5	46	(170)	18	20,000	1.5	57,000	
3700 01304075	-PHC04SA -75	4	75	19	11	13.0	46	(110)	24	20,000	1.1	51,000	
3700 01304090	-90	4	90	30	11	14.2	46	(125)	24	20,000	1.1	51,000	
3700 01304135	-135	4	135	71	11	18.5	46	(170)	24	20,000	1.5	52,500	
3700 01306090	-PHC06SA -90	6	90	26	13	15.8	46	(125)	29	20,000	1.4	46,000	
3700 01306135	-135	6	135	71	13	20.5	46	(170)	29	20,000	1.5	46,000	
3700 01306150	-150	6	150	87	13	22.2	46	(185)	29	16,000	1.5	47,000	L-4T
3700 01306165	-165	6	165	102	13	23.7	46	(200)	29	12,000	1.6	47,500	
3700 01306180	-180	6	180	118	13	25.4	46	(215)	29	10,000	1.6	48,000	
3700 01307090	-PHC07SA -90	7	90	26	14	16.8	46	(125)	29	20,000	1.4	46,000	
3700 01307135	-135	7	135	71	14	21.5	46	(170)	29	20,000	1.5	46,000	
3700 01307150	-150	7	150	87	14	23.2	46	(185)	29	16,000	1.5	47,000	
3700 01307165	-165	7	165	102	14	24.7	46	(200)	29	13,000	1.6	47,500	
3700 01307180	-180	7	180	118	14	26.4	46	(215)	29	10,000	1.6	48,000	

特殊品もご用命ください。

Specials on request

商品コード Code	型式 Model		d	L	L1	D1	D2	D3	ℓ	ℓ 1	Max min^{-1}	Kg	—	レンチ（別売） Wrench(Option)
3700 01308090	BT40 -PHC08SA	-90	8	90	27	15	17.9	46	(125)	29	20,000	1.4	47,000	
3700 01308135		-135	8	135	72	15	22.6	46	(170)	29	20,000	1.5	47,000	
3700 01308150		-150	8	150	87	15	24.2	46	(185)	29	17,000	1.5	48,000	
3700 01308165		-165	8	165	103	15	25.8	46	(200)	29	12,000	1.6	48,500	
3700 01308180		-180	8	180	118	15	27.4	46	(215)	29	10,000	1.7	49,000	
3700 01309090	-PHC09SA	-90	9	90	32	16	19.4	46	(125)	40	20,000	1.4	47,000	
3700 01309135		-135	9	135	72	16	23.6	46	(170)	40	20,000	1.5	47,000	
3700 01309150		-150	9	150	87	16	25.2	46	(185)	40	16,000	1.6	48,000	
3700 01309165		-165	9	165	103	16	26.8	46	(200)	40	12,000	1.6	48,500	
3700 01309180		-180	9	180	118	16	28.4	46	(215)	40	10,000	1.7	49,000	
3700 01310090	-PHC10SA	-90	10	90	32	17	20.4	46	(125)	40	20,000	1.4	48,000	
3700 01310135		-135	10	135	72	17	24.6	46	(170)	40	20,000	1.5	48,000	
3700 01310150		-150	10	150	87	17	26.2	46	(185)	40	16,000	1.6	49,000	
3700 01310165		-165	10	165	103	17	27.8	46	(200)	40	12,000	1.6	49,500	L-4T
3700 01310180		-180	10	180	119	17	29.5	46	(215)	40	10,000	1.7	50,000	
3700 01311090	-PHC11SA	-90	11	90	33	18	21.5	46	(125)	40	20,000	1.4	48,000	
3700 01311135		-135	11	135	73	18	25.7	46	(170)	40	20,000	1.5	48,000	
3700 01311150		-150	11	150	88	18	27.3	46	(185)	40	15,000	1.6	49,000	
3700 01311165		-165	11	165	104	18	29.0	46	(200)	40	12,000	1.7	49,500	
3700 01311180		-180	11	180	119	18	30.5	46	(215)	40	10,000	1.7	50,000	
3700 01312090	-PHC12SA	-90	12	90	33	19	22.5	46	(125)	40	20,000	1.4	49,000	
3700 01312135		-135	12	135	73	19	26.7	46	(170)	40	20,000	1.5	49,000	
3700 01312150		-150	12	150	88	19	28.3	46	(185)	40	15,000	1.6	50,000	
3700 01312165		-165	12	165	104	19	30.0	46	(200)	40	12,000	1.7	50,500	
3700 01312180		-180	12	180	119	19	31.5	46	(215)	40	10,000	1.8	51,000	
3700 01316135	-PHC16SA	-135	16	135	72	23	30.6	52.5	90	40	20,000	1.7	73,000	
3700 01316165		-165	16	165	103	23	33.8	52.5	120	40	13,000	1.9	74,500	
3700 01316180		-180	16	180	119	23	35.5	52.5	135	40	10,000	2.0	75,000	
3700 01320135	-PHC20SA	-135	20	135	63	28	34.7	62	85	40	18,000	2.2	75,000	
3700 01320165		-165	20	165	93	28	37.8	62	115	40	14,000	2.3	75,500	
3700 01320180		-180	20	180	109	28	39.5	62	130	40	12,000	2.5	76,000	L-6T
3700 01325135	-PHC25SA	-135	25	135	65	37	43.9	62	85	50	16,000	2.2	76,000	
3700 01325165		-165	25	165	96	37	47.1	62	115	50	15,000	2.5	76,500	
3700 01325180		-180	25	180	112	37	48.8	62	130	50	11,000	2.6	77,000	
3700 01506105	BT50 -PHC06SA	-105	6	105	26	13	15.8	46	(161)	29	15,000	4.1	48,000	
3700 01506150		-150	6	150	71	13	20.5	46	(206)	29	15,000	4.1	48,000	
3700 01506165		-165	6	165	87	13	22.2	46	(221)	29	15,000	4.1	49,000	
3700 01506180		-180	6	180	102	13	23.7	46	(236)	29	12,000	4.2	49,500	
3700 01506195		-195	6	195	118	13	25.4	46	(251)	29	10,000	4.2	50,000	
3700 01507105	-PHC07SA	-105	7	105	26	14	16.8	46	(161)	29	15,000	4.1	48,000	
3700 01507150		-150	7	150	71	14	21.5	46	(206)	29	15,000	4.1	48,000	
3700 01507165		-165	7	165	87	14	23.2	46	(221)	29	15,000	4.1	49,000	
3700 01507180		-180	7	180	102	14	24.7	46	(236)	29	12,000	4.2	49,500	
3700 01507195		-195	7	195	118	14	26.4	46	(251)	29	10,000	4.2	50,000	
3700 01508105	-PHC08SA	-105	8	105	27	15	17.9	46	(161)	29	15,000	4.1	49,000	
3700 01508150		-150	8	150	72	15	22.6	46	(206)	29	15,000	4.1	49,000	
3700 01508165		-165	8	165	87	15	24.2	46	(221)	29	15,000	4.1	50,000	
3700 01508180		-180	8	180	103	15	25.8	46	(236)	29	12,000	4.2	50,500	
3700 01508195		-195	8	195	118	15	27.4	46	(251)	29	10,000	4.2	51,000	
3700 01509150	-PHC09SA	-150	9	150	72	16	23.6	46	(206)	40	15,000	4.1	49,000	
3700 01509165		-165	9	165	87	16	25.2	46	(221)	40	15,000	4.1	50,000	
3700 01509180		-180	9	180	103	16	26.8	46	(236)	40	12,000	4.2	50,500	L-4T
3700 01509195		-195	9	195	118	16	28.4	46	(251)	40	10,000	4.3	51,000	
3700 01510150	-PHC10SA	-150	10	150	72	17	24.6	46	(206)	40	15,000	4.1	50,000	
3700 01510165		-165	10	165	87	17	26.2	46	(221)	40	15,000	4.2	51,000	
3700 01510180		-180	10	180	103	17	27.8	46	(236)	40	12,000	4.2	51,500	
3700 01510195		-195	10	195	119	17	29.5	46	(251)	40	10,000	4.3	52,000	
3700 01511150	-PHC11SA	-150	11	150	73	18	25.7	46	(206)	40	15,000	4.1	50,000	
3700 01511165		-165	11	165	88	18	27.3	46	(221)	40	15,000	4.2	51,000	
3700 01511180		-180	11	180	104	18	29.0	46	(236)	40	12,000	4.2	51,500	
3700 01511195		-195	11	195	119	18	30.5	46	(251)	40	10,000	4.3	52,000	
3700 01512150	-PHC12SA	-150	12	150	73	19	26.7	46	(206)	40	15,000	4.1	51,000	
3700 01512165		-165	12	165	88	19	28.3	46	(221)	40	15,000	4.2	52,000	
3700 01512180		-180	12	180	104	19	30.0	46	(236)	40	12,000	4.3	52,500	
3700 01512195		-195	12	195	119	19	31.5	46	(251)	40	10,000	4.3	53,000	
3700 01516150	-PHC16SA	-150	16	150	72	23	30.6	52.5	90	40	15,000	4.2	75,000	
3700 01516180		-180	16	180	103	23	33.8	52.5	120	40	12,000	4.4	75,500	
3700 01516195		-195	16	195	119	23	35.5	52.5	135	40	10,000	4.6	76,000	
3700 01520150	-PHC20SA	-150	20	150	63	28	34.7	62	85	40	15,000	4.7	76,000	
3700 01520180		-180	20	180	93	28	37.8	62	115	40	14,000	4.9	76,500	
3700 01520195		-195	20	195	109	28	39.5	62	130	40	12,000	5.0	77,000	L-6T
3700 01525150	-PHC25SA	-150	25	150	65	37	43.9	62	85	50	15,000	4.8	76,500	
3700 01525180		-180	25	180	96	37	47.1	62	115	50	14,000	5.0	77,000	
3700 01525195		-195	25	195	112	37	48.8	62	130	50	12,000	5.2	77,500	

1. 刃物のシャンクはh6公差範囲内のシャンクを使用してください。
2. センタースルークーラント供給時はエアー抜き穴を付属の止めネジで塞いで下さい。
3. 許容回転数は機械主軸の剛性および刃具バランスに大きく影響されます。
   ご使用の際は低い回転数から徐々に上げ、適正な回転数でご使用ください。
4. ℓ寸法はプリセットスクリューを使用しない場合の寸法です。
   ( )付はプルスタッド端面までの寸法です。

1. Tool shank diameter tolerance must be within h6.
2. Hex-head screws are necessary to plug air hole for center through coolant feed.
3. Permissible speed is greatly affected by the stiffness of the machine spindle and the balance of the cutting tool. Gradually increase from a low speed, and use at the proper speed.
4. ℓ indicates dimension when using without a preset screw.
   () dimension is to end of retention stud.

ご注文例 Ordering Example

BT50 - PHC12SA - 150

シャンクサイズ Shank size | 内径 (d) I.D. | 突き出し長さ (L) Projection length

レンチ Hex. wrench P. 107

プリセットスクリュー Preset Screw P. 104

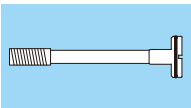

BT スリムハイドロチャック用プリセットスクリュー
Preset Screw for Slim Hydro Chuck

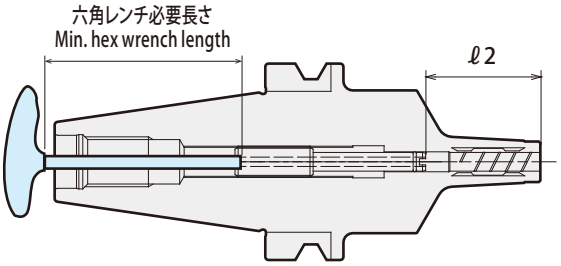

Type1

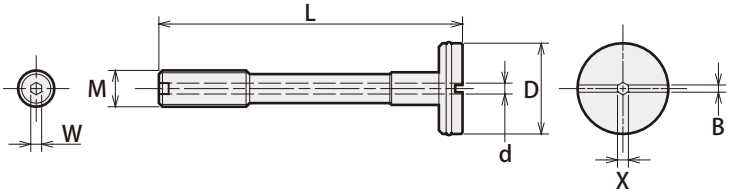

Type2

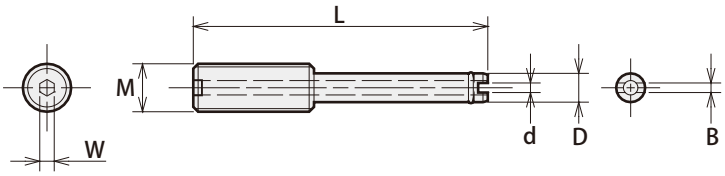

シャンクサイズ Shank size	把握径 Chuck ID	六角レンチ 必要長さ Min. hex wrench length
BT30	ø3 ~ ø12	81mm
BT40	ø6 ~ ø12	91mm
	ø3, ø4, ø16 ~ ø25	106mm
BT50	ø6 ~ ø12	142mm
	ø16 ~ ø25	157mm

プリセットスクリュー preset screw 商品コード Code	型式 Model	適合ホルダ型式 Matched chuck	調整範囲 Adjustment range ℓ2 PHC・SA PHC・SA-C	PHC・SA-NC	調整量 Adjustment amount	Type	W	X	B	D	d	L	M
3704 00040121	**PHCSA -P04 -012A**	BT30 -PHC03SA -70	18 ~ 43	—	25	2	2.5	—	1	3.8	2	28	M5 P=0.8
3704 00040141	**PHCSA -P04 -014A**	-85, -85C	18 ~ 48	—	30	2	2.5	—	1	3.8	2	38	
3704 00040161	**PHCSA -P04 -016A**	-130, -130C	18 ~ 48	—	30	2	2.5	—	1	3.8	2	83	
3704 00040111	**PHCSA -P04 -011A**	-PHC04SA -70	24 ~ 49	—	25	2	2.5	—	1	4	2	22	
3704 00040131	**PHCSA -P04 -013A**	-85, -85C	24 ~ 54	—	30	2	2.5	—	1	4	2	32	
3704 00040151	**PHCSA -P04 -015A**	-130, -130C, -135NC	24 ~ 54	29 ~ 59	30	2	2.5	—	1	4	2	77	
3704 00060210	**PHCSA -P06 -021**	-PHC06SA -90, -90C	29 ~ 73	—	44	2	3	—	2	6	3	40	M10 P=1
3704 00060220	**PHCSA -P06 -022**	-135, -135C, -140NC	29 ~ 58	34 ~ 63	29	2	3	—	2	6	3	101	
3704 00060220	**PHCSA -P06 -022**	-150	29 ~ 73	—	44	2	3	—	2	6	3	101	
3704 00060230	**PHCSA -P06 -023**	-165	29 ~ 58	—	29	2	3	—	2	6	3	131	
3704 00060230	**PHCSA -P06 -023**	-180	29 ~ 73	—	44	2	3	—	2	6	3	131	
3704 00060210	**PHCSA -P06 -021**	-PHC07SA -90	29 ~ 73	—	44	2	3	—	2	6	3	40	
3704 00070220	**PHCSA -P07 -022**	-135	29 ~ 58	—	29	2	3	—	2	7	3	101	
3704 00070220	**PHCSA -P07 -022**	-150	29 ~ 73	—	44	2	3	—	2	7	3	101	
3704 00070230	**PHCSA -P07 -023**	-165	29 ~ 58	—	29	2	3	—	2	7	3	131	
3704 00070230	**PHCSA -P07 -023**	-180	29 ~ 73	—	44	2	3	—	2	7	3	131	
3704 00060210	**PHCSA -P06 -021**	-PHC08SA -90, -90C	29 ~ 73	—	44	2	3	—	2	6	3	40	
3704 00080220	**PHCSA -P08 -022**	-135, -135C, -140NC	29 ~ 58	34 ~ 63	29	2	3	3	2	8	2	101	
3704 00080220	**PHCSA -P08 -022**	-150	29 ~ 73	—	44	2	3	3	2	8	2	101	
3704 00080230	**PHCSA -P08 -023**	-165	29 ~ 58	—	29	2	3	3	2	8	2	131	
3704 00080230	**PHCSA -P08 -023**	-180	29 ~ 73	—	44	2	3	3	2	8	2	131	
3704 00090210	**PHCSA -P09 -021**	-PHC09SA -90	40 ~ 69	—	29	2	3	3	2	9	3	40	
3704 00090220	**PHCSA -P09 -022**	-135	40 ~ 69	—	29	2	3	3	2	9	3	90	
3704 00090220	**PHCSA -P09 -022**	-150	40 ~ 84	—	44	2	3	3	2	9	3	90	
3704 00090230	**PHCSA -P09 -023**	-165	40 ~ 69	—	29	2	3	3	2	9	3	120	
3704 00090230	**PHCSA -P09 -023**	-180	40 ~ 84	—	44	2	3	3	2	9	3	120	
3704 00090210	**PHCSA -P09 -021**	-PHC10SA -90, -90C, -95NC	40 ~ 69	45 ~ 74	29	1	3	3	2	9	3	40	
3704 00100220	**PHCSA -P10 -022**	-135, -135C, -140NC	40 ~ 69	45 ~ 74	29	1	3	3	2	10	3	90	
3704 00100220	**PHCSA -P10 -022**	-150	40 ~ 84	—	44	1	3	3	2	10	3	90	
3704 00100230	**PHCSA -P10 -023**	-165	40 ~ 69	—	29	1	3	3	2	10	3	120	
3704 00100230	**PHCSA -P10 -023**	-180	40 ~ 84	—	44	1	3	3	2	10	3	120	
3704 00090210	**PHCSA -P09 -021**	-PHC11SA -90	40 ~ 69	—	29	1	3	3	2	9	3	40	
3704 00110220	**PHCSA -P11 -022**	-135	40 ~ 69	—	29	1	3	3	2	11	3	90	
3704 00110220	**PHCSA -P11 -022**	-150	40 ~ 84	—	44	1	3	3	2	11	3	90	
3704 00110230	**PHCSA -P11 -023**	-165	40 ~ 69	—	29	1	3	3	2	11	3	120	
3704 00110230	**PHCSA -P11 -023**	-180	40 ~ 84	—	44	1	3	3	2	11	3	120	
3704 00090210	**PHCSA -P09 -021**	-PHC12SA -90, -90C, -95NC	40 ~ 69	45 ~ 74	29	1	3	3	2	9	3	40	
3704 00120220	**PHCSA -P12 -022**	-135, -135C, -140NC	40 ~ 69	45 ~ 74	29	1	3	3	2	12	3	90	
3704 00120220	**PHCSA -P12 -022**	-150	40 ~ 84	—	44	1	3	3	2	12	3	90	
3704 00120230	**PHCSA -P12 -023**	-165	40 ~ 69	—	29	1	3	3	2	12	3	120	
3704 00120230	**PHCSA -P12 -023**	-180	40 ~ 84	—	44	1	3	3	2	12	3	120	
3704 00040121	**PHCSA -P04 -012A**	BT40 -PHC03SA -75	18 ~ 41	—	23	2	2.5	—	1	3.8	2	28	M5 P=0.8
3704 00040141	**PHCSA -P04 -014A**	-90, -90C	18 ~ 46	—	28	2	2.5	—	1	3.8	2	38	
3704 00040161	**PHCSA -P04 -016A**	-135, -135C, -140NC	18 ~ 46	23 ~ 51	28	2	2.5	—	1	3.8	2	83	
3704 00040111	**PHCSA -P04 -011A**	-PHC04SA -75	24 ~ 47	—	23	2	2.5	—	1	4	2	22	
3704 00040131	**PHCSA -P04 -013A**	-90, -90C	24 ~ 52	—	28	2	2.5	—	1	4	2	32	
3704 00040151	**PHCSA -P04 -015A**	-135, -135C, -140NC	24 ~ 52	29 ~ 57	28	2	2.5	—	1	4	2	77	

プリセットスクリュー preset screw 商品コード Code	型式 Model	適合ホルダ型式 Matched chuck			調整範囲 Adjustment range ℓ2 PHC・SA PHC・SA-C	PHC・SA-NC	調整量 Adjustment amount	Type	W	X	B	D	d	L	M
3704 00060210	**PHCSA -P06 -021**	BT40	-PHC06SA	-90, -90C	29 ~ 84	—	55	2	3	—	2	6	3	40	
3704 00060220	**PHCSA -P06 -022**			-135, -135C, -140NC	29 ~ 69	34 ~ 74	40	2	3	—	2	6	3	101	
3704 00060220	**PHCSA -P06 -022**			-150	29 ~ 84	—	55	2	3	—	2	6	3	101	
3704 00060230	**PHCSA -P06 -023**			-165	29 ~ 69	—	40	2	3	—	2	6	3	131	
3704 00060230	**PHCSA -P06 -023**			-180	29 ~ 84	—	55	2	3	—	2	6	3	131	
3704 00060210	**PHCSA -P06 -021**		-PHC07SA	-90	29 ~ 84	—	55	2	3	—	2	6	3	40	
3704 00070220	**PHCSA -P07 -022**			-135	29 ~ 69	—	40	2	3	—	2	7	3	101	
3704 00070220	**PHCSA -P07 -022**			-150	29 ~ 84	—	55	2	3	—	2	7	3	101	M10 P=1
3704 00070230	**PHCSA -P07 -023**			-165	29 ~ 69	—	40	2	3	—	2	7	3	131	
3704 00070230	**PHCSA -P07 -023**			-180	29 ~ 84	—	55	2	3	—	2	7	3	131	
3704 00060210	**PHCSA -P06 -021**		-PHC08SA	-90, -90C	29 ~ 84	—	55	2	3	—	2	6	3	40	
3704 00080220	**PHCSA -P08 -022**			-135, -135C, -140NC	29 ~ 69	34 ~ 74	40	2	3	3	2	8	2	101	
3704 00080220	**PHCSA -P08 -022**			-150	29 ~ 84	—	55	2	3	3	2	8	2	101	
3704 00080230	**PHCSA -P08 -023**			-165	29 ~ 69	—	40	2	3	3	2	8	2	131	
3704 00080230	**PHCSA -P08 -023**			-180	29 ~ 84	—	55	2	3	3	2	8	2	131	
3704 00090310	**PHCSA -P09 -031**		-PHC09SA	-90	40 ~ 80	—	40	2	3	3	2	9	3	40	
3704 00090320	**PHCSA -P09 -032**			-135	40 ~ 80	—	40	2	3	3	2	9	3	90	
3704 00090320	**PHCSA -P09 -032**			-150	40 ~ 95	—	55	2	3	3	2	9	3	90	
3704 00090330	**PHCSA -P09 -033**			-165	40 ~ 80	—	40	2	3	3	2	9	3	120	
3704 00090330	**PHCSA -P09 -033**			-180	40 ~ 95	—	55	2	3	3	2	9	3	120	M12 P=1
3704 00090310	**PHCSA -P09 -031**		-PHC10SA	-90, -90C	40 ~ 80	—	40	2	3	3	2	9	3	40	
3704 00100320	**PHCSA -P10 -032**			-135, -135C, -140NC	40 ~ 80	45 ~ 85	40	2	3	3	2	10	3	90	
3704 00100320	**PHCSA -P10 -032**			-150	40 ~ 95	—	55	2	3	3	2	10	3	90	
3704 00100330	**PHCSA -P10 -033**			-165	40 ~ 80	—	40	2	3	3	2	10	3	120	
3704 00100330	**PHCSA -P10 -033**			-180	40 ~ 95	—	55	2	3	3	2	10	3	120	
3704 00110410	**PHCSA -P11 -041**		-PHC11SA	-90	40 ~ 80	—	40	2	3	3	2	11	3	40	
3704 00110420	**PHCSA -P11 -042**			-135	40 ~ 80	—	40	2	3	3	2	11	3	90	
3704 00110420	**PHCSA -P11 -042**			-150	40 ~ 95	—	55	2	3	3	2	11	3	90	
3704 00110430	**PHCSA -P11 -043**			-165	40 ~ 80	—	40	2	3	3	2	11	3	120	
3704 00110430	**PHCSA -P11 -043**			-180	40 ~ 95	—	55	2	3	3	2	11	3	120	M13 P=1
3704 00110410	**PHCSA -P11 -041**		-PHC12SA	-90, -90C	40 ~ 80	—	40	2	3	3	2	11	3	40	
3704 00120420	**PHCSA -P12 -042**			-135, -135C, -140NC	40 ~ 80	45 ~ 85	40	2	3	3	2	12	3	90	
3704 00120420	**PHCSA -P12 -042**			-150	40 ~ 95	—	55	2	3	3	2	12	3	90	
3704 00120430	**PHCSA -P12 -043**			-165	40 ~ 80	—	40	2	3	3	2	12	3	120	
3704 00120430	**PHCSA -P12 -043**			-180	40 ~ 95	—	55	2	3	3	2	12	3	120	
3704 00160310	**PHCSA -P16 -031**		-PHC16SA	-135, -135C	40 ~ 83	—	43	1	3	3	2	16	3	65	M12 P=1
3704 00160320	**PHCSA -P16 -032**			-165, -165C	40 ~ 105	—	65	1	3	3	2	16	3	95	
3704 00160330	**PHCSA -P16 -033**			-180	40 ~ 105	—	65	1	3	3	2	16	3	110	
3704 00200210	**PHCSA -P20 -021**		-PHC20SA	-135, -135C	40 ~ 78	—	38	1	3	3	2	20	3	60	
3704 00200220	**PHCSA -P20 -022**			-165	40 ~ 108	—	68	1	3	3	2	20	3	90	
3704 00200230	**PHCSA -P20 -023**			-180, -180C	40 ~ 110	—	70	1	3	3	2	20	3	105	M10 P=1
3704 00250210	**PHCSA -P25 -021**		-PHC25SA	-135, -135C	50 ~ 78	—	28	1	3	3	2	25	3	50	
3704 00250220	**PHCSA -P25 -022**			-165	50 ~ 108	—	58	1	3	3	2	25	3	80	
3704 00250230	**PHCSA -P25 -023**			-180, -180C	50 ~ 120	—	70	1	3	3	2	25	3	95	
3704 00060210	**PHCSA -P06 -021**	BT50	-PHC06SA	-105	29 ~ 115	—	86	2	3	—	2	6	3	40	
3704 00060220	**PHCSA -P06 -022**			-150, -150C, -155NC	29 ~ 75	34 ~ 80	46	2	3	—	2	6	3	101	
3704 00060220	**PHCSA -P06 -022**			-165	29 ~ 90	—	61	2	3	—	2	6	3	101	
3704 00060230	**PHCSA -P06 -023**			-180	29 ~ 105	—	76	2	3	—	2	6	3	131	
3704 00060230	**PHCSA -P06 -023**			-195, -195C, -200NC	29 ~ 120	34 ~ 125	91	2	3	—	2	6	3	131	
3704 00060210	**PHCSA -P06 -021**		-PHC07SA	-105	29 ~ 115	—	86	2	3	—	2	6	3	40	
3704 00070220	**PHCSA -P07 -022**			-150	29 ~ 75	—	46	2	3	—	2	7	3	101	
3704 00070220	**PHCSA -P07 -022**			-165	29 ~ 90	—	61	2	3	—	2	7	3	101	M10 P=1
3704 00070230	**PHCSA -P07 -023**			-180	29 ~ 105	—	76	2	3	—	2	7	3	131	
3704 00070230	**PHCSA -P07 -023**			-195	29 ~ 120	—	91	2	3	—	2	7	3	131	
3704 00060210	**PHCSA -P06 -021**		-PHC08SA	-105	29 ~ 115	—	86	2	3	—	2	6	3	40	
3704 00080220	**PHCSA -P08 -022**			-150, -150C, -155NC	29 ~ 75	34 ~ 80	46	2	3	3	2	8	2	101	
3704 00080220	**PHCSA -P08 -022**			-165	29 ~ 90	—	61	2	3	3	2	8	2	101	
3704 00080230	**PHCSA -P08 -023**			-180	29 ~ 105	—	76	2	3	3	2	8	2	131	
3704 00080230	**PHCSA -P08 -023**			-195, -195C, -200NC	29 ~ 120	34 ~ 125	91	2	3	3	2	8	2	131	
3704 00090320	**PHCSA -P09 -032**		-PHC09SA	-150	40 ~ 75	—	35	2	3	3	2	9	3	90	
3704 00090320	**PHCSA -P09 -032**			-165	40 ~ 90	—	50	2	3	3	2	9	3	90	
3704 00090330	**PHCSA -P09 -033**			-180	40 ~ 105	—	65	2	3	3	2	9	3	120	
3704 00090330	**PHCSA -P09 -033**			-195	40 ~ 120	—	80	2	3	3	2	9	3	120	M12 P=1
3704 00100320	**PHCSA -P10 -032**		-PHC10SA	-150, -150C, -155NC	40 ~ 75	45 ~ 80	35	2	3	3	2	10	3	90	
3704 00100320	**PHCSA -P10 -032**			-165	40 ~ 90	—	50	2	3	3	2	10	3	90	
3704 00100330	**PHCSA -P10 -033**			-180	40 ~ 105	—	65	2	3	3	2	10	3	120	
3704 00100330	**PHCSA -P10 -033**			-195, -195C, -200NC	40 ~ 120	45 ~ 125	80	2	3	3	2	10	3	120	
3704 00110420	**PHCSA -P11 -042**		-PHC11SA	-150	40 ~ 75	—	35	2	3	3	2	11	3	90	
3704 00110420	**PHCSA -P11 -042**			-165	40 ~ 90	—	50	2	3	3	2	11	3	90	
3704 00110430	**PHCSA -P11 -043**			-180	40 ~ 105	—	65	2	3	3	2	11	3	120	
3704 00110430	**PHCSA -P11 -043**			-195	40 ~ 120	—	80	2	3	3	2	11	3	120	M13 P=1
3704 00120420	**PHCSA -P12 -042**		-PHC12SA	-150, -150C, -155NC	40 ~ 75	45 ~ 80	35	2	3	3	2	12	3	90	
3704 00120420	**PHCSA -P12 -042**			-165	40 ~ 90	—	50	2	3	3	2	12	3	90	
3704 00120430	**PHCSA -P12 -043**			-180	40 ~ 105	—	65	2	3	3	2	12	3	120	
3704 00120430	**PHCSA -P12 -043**			-195, -195C, -200NC	40 ~ 120	45 ~ 125	80	2	3	3	2	12	3	120	
3704 00160310	**PHCSA -P16 -031**		-PHC16SA	-150, -150C	40 ~ 83	—	43	1	3	3	2	16	3	65	M12 P=1
3704 00160320	**PHCSA -P16 -032**			-180	40 ~ 113	—	73	1	3	3	2	16	3	95	
3704 00160330	**PHCSA -P16 -033**			-195, -195C	40 ~ 128	—	88	1	3	3	2	16	3	110	
3704 00200210	**PHCSA -P20 -021**		-PHC20SA	-150, -150C	40 ~ 78	—	38	1	3	3	2	20	3	60	
3704 00200220	**PHCSA -P20 -022**			-180	40 ~ 108	—	68	1	3	3	2	20	3	90	
3704 00200230	**PHCSA -P20 -023**			-195, -195C	40 ~ 123	—	83	1	3	3	2	20	3	105	M10 P=1
3704 00250210	**PHCSA -P25 -021**		-PHC25SA	-150, -150C	50 ~ 78	—	28	1	3	3	2	25	3	50	
3704 00250220	**PHCSA -P25 -022**			-180	50 ~ 108	—	58	1	3	3	2	25	3	80	
3704 00250230	**PHCSA -P25 -023**			-195, -195C	50 ~ 123	—	73	1	3	3	2	25	3	95	

PHC・SA-NC用 キャップ Cap for PHC・SA-NC

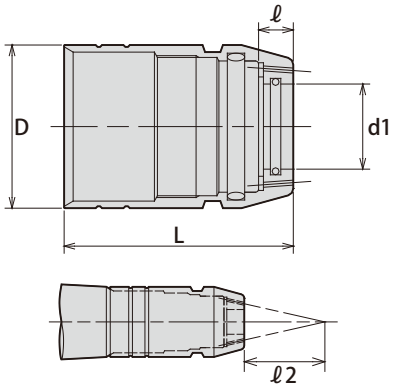

クーラント吐出方向 Flow of coolant

商品コード	型式 Model	適合チャックサイズ Matched chuck size	d1	D	L	ℓ	ℓ2
3954 05010004	**CP-PHC04SA-NC**	PHC04SA-NC	4	15	33	5	20
3954 05010006	**CP-PHC06SA-NC**	PHC06SA-NC	6	17	33	5	30
3954 05010008	**CP-PHC08SA-NC**	PHC08SA-NC	8	19	33	5	40
3954 05010010	**CP-PHC10SA-NC**	PHC10SA-NC	10	21	33	5	50
3954 05010012	**CP-PHC12SA-NC**	PHC12SA-NC	12	23	33	5	60

ご注文例 Ordering Example

CP - PHC04SA - NC

適合ホルダサイズ

PHC・SA-NC用 スパナ Cap for PHC・SA-NC

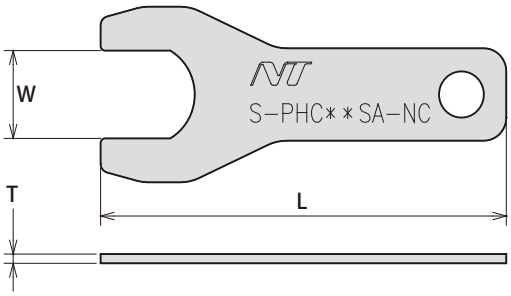

商品コード	型式 Model	W	L	T
3954 05020004	**S-PHC04SA-NC**	13	77.5	2
3954 05020006	**S-PHC06SA-NC**	15	83.5	2
3954 05020008	**S-PHC08SA-NC**	17	89.5	2
3954 05020010	**S-PHC10SA-NC**	19	90.5	2
3954 05020012	**S-PHC12SA-NC**	21	91.5	3

ご注文例 Ordering Example

S - PHC04SA - NC

適合ホルダサイズ

内径清掃ツール Inner Shank Cleaner Brush

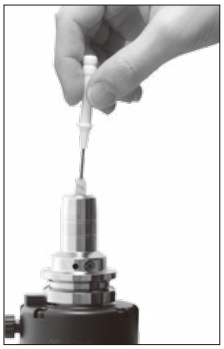

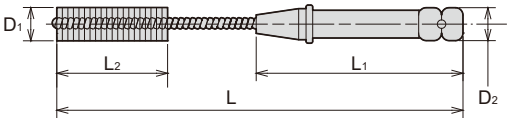

PHC·A PHZ·S
PHC·SA (-C, -NC)

商品コード Code	型式 Model	D1	D2	L	L1	L2	—
3934 60000003	ISC -03	4	8	100	56	30	500
3934 60000004	ISC -04	5	8	100	56	30	500
3934 60000006	ISC -06	8	8	100	56	30	500
3934 60000007	ISC -07	9	8	110	56	30	500
3934 60000008	ISC -08	10	8	110	56	40	500
3934 60000009	ISC -09	11	8	110	56	40	500
3934 60000010	ISC -10	12	8	110	56	40	500
3934 60000011	ISC -11	13	8	130	56	40	500
3934 60000012	ISC -12	14	8	130	56	40	500

本製品はハイドロチャックなどの内径清掃にお使いください。
※ 内径清掃ツールはチャックと同梱されています。
To clean inner shank of Hydro Chuck, etc.
※ One Inner shank cleaner brush per holder is included in the original product box.

ご注文例 Ordering Example

ISC - 03

内径サイズ
I.D. size

把握力確認用 トルクチェックゲージ Torque Check Gauge

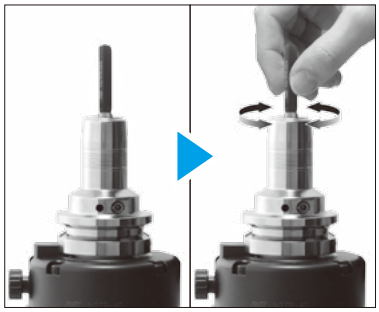

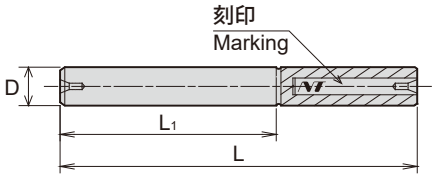

PHC·A PHC·H
PHC·SA (-C, -NC) PHZ·S

トルクチェックゲージをクランプし、指で回すことが出来なければ把握力の低下はありません。
If the Torque check gauge can't be rotated with your fingers, there is no loss of gripping force.

1. 把握力の確認は周囲温度 20 ～25℃で行ってください。
2. トルクチェックゲージは手で抜きとれるかどうか確認してください。
   その他方法でトルクチェックゲージを抜き取らないでください。
3. トルクチェックゲージはチャックの最低把握長以上、クランプしてください。
4. HC タイプには使用できません。
5. 特殊品への使用は別途ご連絡ください。

1. Please perform the gripping force check at an ambient temperature of 20-25℃
2. Use check torque gauge to test gripping force by hand. Please do not remove the torque gauge any other way.
3. When you clamp the torque check gauge, make sure the gauge is past the minimum insertion length.
4. This cannot be used for the HC type.
5. For use with custom products, please contact NT Tool.

ご注文例 Ordering Example

TG - PHC 03

内径サイズ I.D. size

PHC・A、PHC・SA、PHZ・S 専用
For PHC・A、PHC・SA、PHZ・S

商品コード Code	型式 Model	D	L	L1	—
3934 70000003	TG-PHC03	3	50	25.5	36,000
3934 70000004	TG-PHC04	4	55	30.5	34,000
3934 70000006	TG-PHC06	6	65	35	28,500
3934 70000007	TG-PHC07	7	65	35	28,500
3934 70000008	TG-PHC08	8	65	35	28,500
3934 70000009	TG-PHC09	9	76	46	28,500
3934 70000010	TG-PHC10	10	76	46	28,500
3934 70000011	TG-PHC11	11	76	46	29,000
3934 70000012	TG-PHC12	12	76	46	29,000
3934 70000013	TG-PHC13	13	76	46	29,700
3934 70000014	TG-PHC14	14	76	46	29,700
3934 70000015	TG-PHC15	15	76	46	29,700
3934 70000016	TG-PHC16	16	76	46	29,700
3934 70000020	TG-PHC20	20	76	46	31,000
3934 70000025	TG-PHC25	25	86	56	32,500
3934 70000032	TG-PHC32	32	101	71	34,000

PHC・H 専用
For PHC・H

商品コード Code	型式 Model	D	L	L1	—
2584 70000016	TG-PHC16H	16	81	51	29,700
2584 70000020	TG-PHC20H	20	86	56	31,000
2584 70000025	TG-PHC25H	25	91	61	32,500
2584 70000032	TG-PHC32H	32	101	71	32,500
2584 70000042	TG-PHC42H	42	109	79	38,000

レンチ Wrench

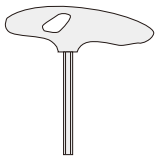

ご注文例 Ordering Example

L - 3T

サイズ
Size

商品コード Code	型式 Model	—
6080 00000030	L-3T	650
6080 00115576	L-4T	750
6080 00115577	L-5T	810
6080 00115578	L-6T	1,100

PHC·H

ハイドロチャックオメガ

Hydro Chuck Ω

● 荒加工の高効率化に最適な高剛性ハイドロチャック。
High Rigidity Hydro Chuck is the best holder for high efficiency rough machining.

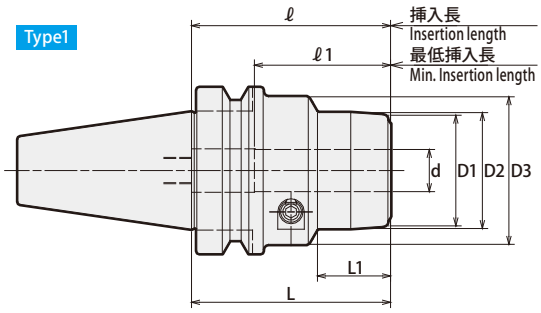

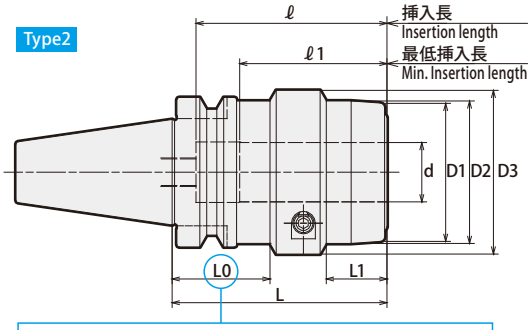

⚠ **注意　Caution**
ATC アーム及びマガジン内での干渉にご注意ください。
Take caution against A.T.C. arm and tool magazine interference.

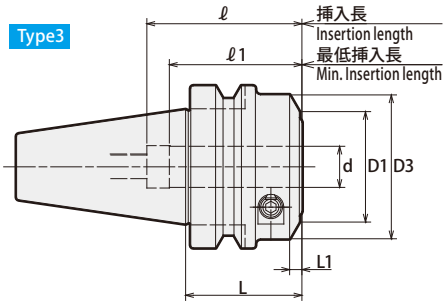

商品コード Code	型式 Model			Type	d	L	L1	D1	D2	D3	L0	ℓ	ℓ 1	Max. min^{-1}	kg	レンチ（別売） Wrench（Option）
2580 00316045	BT40	-PHC16H	- 45	3	16	45	18	42	—	56	—	60	45	20,000	1.2	L-4T
2580 00316075			- 75	1	16	75	27	42	44	56	—	85	45	20,000	1.5	
2580 00320075		-PHC20H	- 75	1	20	75	32	48	50	60	—	80	50	20,000	1.6	
2580 00320105			-105	1	20	105	32	48	50	60	—	95	50	20,000	2.1	
2580 00325075		-PHC25H	- 75	2	25	75	25	58	60	69	31	80	55	16,000	1.8	L-5T
2580 00325105			-105	2	25	105	35	58	60	69	39	110	55	16,000	2.4	
2580 00332105		-PHC32H	-105	2	32	105	40	63	65	75	39	90	65	12,000	2.4	
2580 00332135			-135	2	32	135	47	63	65	75	39	120	65	12,000	3.2	
2580 00516075	BT50	-PHC16H	- 75	1	16	75	17	—	44	56	—	75	45	15,000	4.0	L-4T
2580 00516105			-105	1	16	105	27	42	44	56	—	105	45	15,000	4.4	
2580 00520075		-PHC20H	- 75	1	20	75	17	—	50	60	—	80	50	15,000	4.1	
2580 00520105			-105	1	20	105	32	48	50	60	—	110	50	15,000	4.5	
2580 00525075		-PHC25H	- 75	1	25	75	17	—	60	69	—	80	55	15,000	4.2	L-5T
2580 00525105			-105	1	25	105	35	58	60	69	—	110	55	15,000	4.8	
2580 00525135			-135	1	25	135	35	58	60	69	—	110	55	15,000	5.5	
2580 00532075		-PHC32H	- 75	1	32	75	17	—	65	75	—	90	65	12,000	4.1	
2580 00532105			-105	1	32	105	47	63	65	75	—	120	65	12,000	4.6	
2580 00532135			-135	1	32	135	47	63	65	75	—	120	65	12,000	5.6	
2580 00542075		-PHC42H	- 75	1	42	75	37	—	74	90	—	100	73	10,000	4.1	L-6T
2580 00542105			-105	1	42	105	46	78	80	90	—	130	73	10,000	5.0	
2580 00542135			-135	1	42	135	52	78	80	90	—	130	73	10,000	6.2	

1. 刃物シャンク部がh7公差範囲内の刃物を使用して下さい。
   新規に刃物を製作される場合は、h6公差または$^{0}_{-0.01}$公差で製作されることをお勧めします。
2. PHC20H、PHC32Hにはスリップ防止ピン付コレット装着用の穴が開いています。
3. センタースルークーラント供給時はエアー抜き穴を付属の止めネジでふさいで下さい。
4. 許容回転数は機械主軸の剛性および刃具バランスに大きく影響されます。
   ご使用の際は低い回転数から徐々に上げ、適正な回転数でご使用ください。

1. Tool shank diameter tolerance must be within h7.
   h6 or 0/-0.01 tolerance is recommended when newly making a cutting tool.
2. PHC20H and PHC32H have pin holes for collet with stopper pin on its body.
3. Hex-head screws (included) are necessary to plug air hole for center through coolant feed.
4. Permissible speed is greatly affected by the stiffness of the machine spindle and the balance of the cutting tool. Gradually increase from a low speed, and use at the proper speed.

レンチ Hex. wrench	PHS・H コレット PHS・H Collet	ストッパーボルト Stopper Bolt
P. 107	P. 109	P. 109

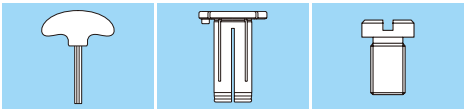

ご注文例 Ordering Example

BT40 - PHC16H - 45

シャンクサイズ Shank size	内径 (d) I.D.	突き出し長さ (L) Projection length

特殊品もご用命ください。

Specials on request

ストッパーボルト
Stopper Bolt

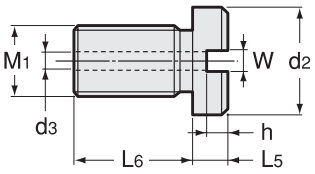

1. L5 寸法はシャンク内径深さと最低挿入長を確認し選定してください。
2. HSK63A-PHC32H-105-H、HSK100A-PHC32H-110-H にはストッパーボルトは使用できません。
1. Choose right L5 dimension by checking minimum insertion length and shank I.D. depth.
2. Stopper bolts cannot be used with HSK63A-PHC32H-105 or HSK100A-PHC32H-110.

BT、AHO、UTS用
for BT, AHO, UTS

商品コード Code	型式 Model	M1 P=1.0	L5	L6	W	h	d2	d3	適合チャック内径 Available Chuck I.D.		
									BT	AHO	UTS
0711 040016 ※※	BL 16 - L5	10	5、15、25	14	5	3.5	15	4.5	16	—	16 ~ 42
0711 040020 ※※	BL 20 - L5	12	5、15、25	14	5	3.5	18	4.5	20, 25	—	—
0711 040032 ※※	BL 32 - L5	18	10、20、35	17	5	5	25	4.5	32, 42	—	—

ご注文例
Ordering Example

BL16 - 15
サイズ Size　L5

HSK用
for HSK

商品コード Code	型式 Model	M1	L5	L6	W	h	d2	d3	適合シャンクサイズ Available Shank Size
5691 04006305	HSK63 -BL - 5	M8 P=1.25	5	5.5	5	3	15	4	HSK63A
5691 040063 ※※	HSK63 -BL - L5	M8 P=1.25	15、25	7.5	5	3	15	4	HSK63A
5691 040100 ※※	HSK100 -BL - L5	M10 P=1.5	5、15、25	14	5	3.5	15	4.5	HSK100A

ご注文例
Ordering Example

HSK63 - BL - 15
シャンクサイズ Shank Size　L5

スリップ防止ピン付コレット
Collet with stopper pin

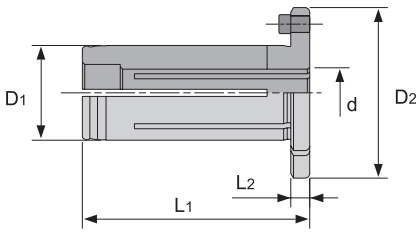

最低挿入長一覧
Min. Clamping length

コレット内径 d Collet I.D. d	最低挿入長 Min. Clamping length
6, 8	29
10, 12	40
16	45
20	50
25	55

● 穴付き刃物用 OH 型　For cutter with oil hole

商品コード Code	型式 Model	D1	D2	L1	L2	d
2584 300520※※	PHS 20H - d -OH	20	41	60	4	6, 8, 10, 12, 16
2584 300532※※	PHS 32H - d -OH	32	55	72	4	6, 8, 10, 12, 16, 20, 25

● コレットスルー用 C 型　For collet through coolant

商品コード Code	型式 Model	D1	D2	L1	L2	d
2584 300620※※	PHS 20H - d -C	20	41	60	4	6, 8, 10, 12, 16
2584 300632※※	PHS 32H - d -C	32	55	72	4	6, 8, 10, 12, 16, 20, 25

商品コードの※※には内径 d が入ります。
コレットは PHC20H、PHC32H にのみご使用できます。
The collet with stopper pin can be used with PHC20H and PHC32H only.

ご注文例 Ordering Example

BT40-PHC20H-75にてø6の刃物をつかむ場合
To hold ø6 cutting tool with BT40-PHC20H-75

チャック Chuck: BT40-PHC20H-75 ＋ コレット Collet: PHS20H-06-OH

BT40-PHC20H-75にてø6の刃物を掴み、コレットスルークーラント加工をする場合
To hold ø6 cutting tool using collet through coolant feed with BT40-PHC20H-75

チャック Chuck: BT40-PHC20H-75 ＋ コレット Collet: PHS20H-06-C

PHC·A

パワーハイドロチャック

Power Hydro Chuck

● コレットホルダのように使える手軽なハイドロチャックです。高精度加工に最適。
Hydro chuck with collet holder flexibility. Suitable for high precision cutting.

Type1

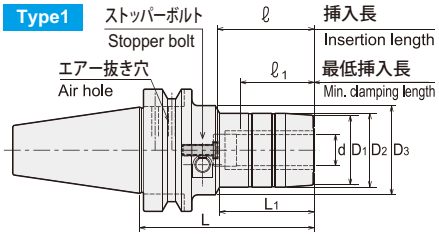

PHC03A、PHC04Aにはストッパーボルトは付属しておりません。
特殊品対応(別売)にて承ります。
For PHC03A & PHC04A, the stopper bolt is not included.
Please order separately (Special item).

Type2

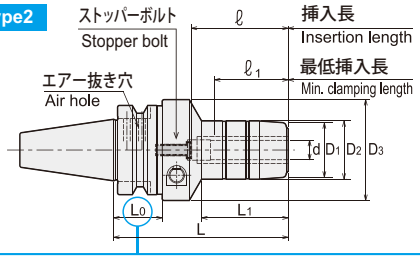

⚠ 注意 Caution
★:ATCアーム及びマガジン内での干渉にご注意ください。
★:Take caution against A.T.C. arm and tool magazine interference.

Type3

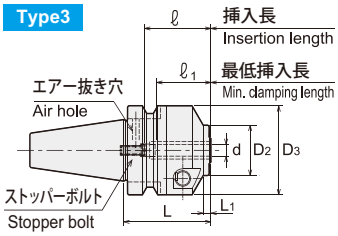

Type4

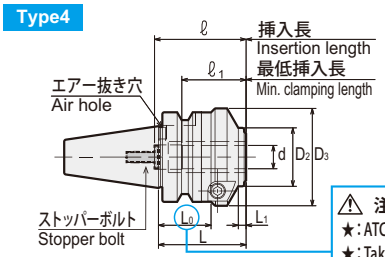

⚠ 注意 Caution
★:ATCアーム及びマガジン内での干渉にご注意ください。
★:Take caution against A.T.C. arm and tool magazine interference.

Type5

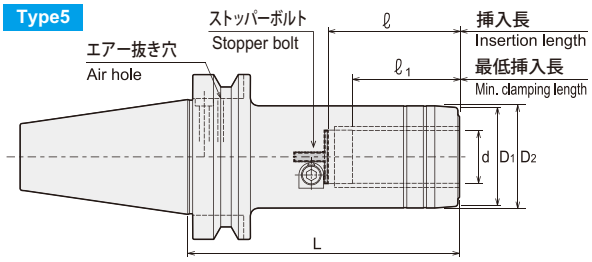

商品コード Code	型式 Model	Type	d	L	L1	D1	D2	D3	L0	ℓ	ℓ1	Max. min-1	Kg	—	レンチ(別売) Wrench (Option)
3930 01103045	BT30 -PHC03A - 45	3	3	45	4	—	24	46	—	—	18	40,000	0.6	49,500	L-4T
3930 01103060	- 60	1	3	60	19.8	—	24	46	—	27	18	38,000	0.7	49,500	
3930 01103090	- 90	1	3	90	44.8	—	24	46	—	49	18	36,000	0.8	51,500	
3930 01104045	-PHC04A - 45	3	4	45	4	—	25	46	—	—	24	40,000	0.6	45,000	
3930 01104065	- 65	1	4	65	25.1	—	25	46	—	29	24	38,000	0.7	45,000	
3930 01104090	- 90	1	4	90	45.1	—	25	46	—	49	24	36,000	0.8	47,000	
3930 01106045	-PHC06A - 45	3	6	45	4	—	26	46	—	34	29	37,000	0.6	40,200	
3930 01106075	- 75	1	6	75	30	24	26	46	—	34	29	35,000	0.7	41,220	
3930 01107045	-PHC07A - 45	3	7	45	4	—	28	46	—	34	29	36,000	0.6	40,200	
3930 01107075	- 75	1	7	75	30	26	28	46	—	34	29	34,000	0.8	41,220	
3930 01108045	-PHC08A - 45	3	8	45	4	—	28	46	—	34	29	36,000	0.6	40,200	
3930 01108075	- 75	1	8	75	30	26	28	46	—	34	29	34,000	0.8	41,220	
3930 01109045	-PHC09A - 45	3	9	45	4	—	30	46	—	45	33	36,000	0.6	41,600	
3930 01109090	- 90	1	9	90	46	28	30	46	—	55	40	33,000	0.8	42,000	
3930 01109105	- 105	2	9	105	44	28	30	52	40	50	40	27,000	1.1	42,660	
3930 01110045	-PHC10A - 45	3	10	45	4	—	30	46	—	45	33	35,000	0.6	41,600	
3930 01110090	- 90	1	10	90	46	28	30	46	—	55	40	32,000	0.8	42,000	
3930 01110105	- 105	2	10	105	44	28	30	52	40	50	40	27,000	1.1	42,660	
3930 01111045	-PHC11A - 45	3	11	45	4	—	30	46	—	45	33	34,000	0.6	41,600	
3930 01111090	- 90	1	11	90	46	30	32	46	—	55	40	31,000	0.9	42,000	
3930 01111105	- 105	2	11	105	45	30	32	52	40	50	40	27,000	1.1	42,660	
3930 01112045	-PHC12A - 45	3	12	45	4	—	30	46	—	45	33	32,000	0.6	44,600	
3930 01112090	- 90	1	12	90	46	30	32	46	—	55	40	30,000	0.9	45,000	
3930 01112105	- 105	2	12	105	45	30	32	52	40	50	40	26,000	1.1	45,660	
3930 01113045	-PHC13A - 45	4	13	45	4	—	30	50	27	45	33	30,000	0.6	41,600	
3930 01113090	- 90	1	13	90	48	34	36	46	—	55	40	27,000	0.9	42,000	
3930 01113105	- 105	2	13	105	46	34	36	52	40	50	40	24,000	1.2	42,660	
3930 01114045	-PHC14A - 45	4	14	45	4	—	30	50	27	45	33	28,000	0.6	41,600	
3930 01114090	- 90	1	14	90	48	34	36	46	—	55	40	26,000	1.0	42,000	
3930 01114105	- 105	2	14	105	46	34	36	52	40	50	40	23,000	1.2	42,660	
3930 01115045	-PHC15A - 45	4	15	45	4	—	30	50	27	45	33	26,000	0.6	41,600	
3930 01115090	- 90	1	15	90	48	36	38	46	—	55	40	24,000	1.0	42,000	
3930 01115105	- 105	2	15	105	46	36	38	52	40	50	40	22,000	1.2	42,660	
3930 01116045	-PHC16A - 45	4	16	45	4	—	30	50	27	45	33	24,000	0.6	41,600	
3930 01116090	- 90	1	16	90	48	36	38	46	—	55	40	22,000	1.0	42,000	
3930 01116105	- 105	2	16	105	46	36	38	52	40	50	40	20,000	1.2	42,660	
3930 01120090	-PHC20A - 90	1	20	90	49	40	42	46	—	50	40	20,000	1.0	45,660	
3930 01120120	- 120	1	20	120	69	40	42	46	—	70	40	18,000	1.3	46,500	
3930 01303065	BT40 -PHC03A - 65	1	3	65	19.8	—	24	46	—	27	18	20,000	1.2	51,200	L-4T
3930 01303090	- 90	1	3	90	44.8	—	24	46	—	49	18	20,000	1.3	52,200	
3930 01304070	-PHC04A - 70	1	4	70	25.1	—	25	46	—	29	24	20,000	1.3	46,500	
3930 01304090	- 90	1	4	90	45.1	—	25	46	—	49	24	20,000	1.3	48,000	
3930 01306075	-PHC06A - 75	1	6	75	30	24	26	46	—	34	29	20,000	1.3	42,700	
3930 01306105	- 105	1	6	105	41	24	26	46	—	45	29	20,000	1.5	43,830	

商品コード Code	型式 Model	Type	d	L	L_1	D_1	D_2	D_3	L_0	ℓ	$ℓ_1$	Max. min^{-1}	Kg	—	レンチ(別売) Wrench (Option)
3930 01307075	BT40 -PHC07A - 75	1	7	75	30	26	28	46	—	34	29	20,000	1.3	42,700	L-4T
3930 01307105	- 105	1	7	105	41	26	28	46	—	45	29	20,000	1.4	43,830	
3930 01308075	-PHC08A - 75	1	8	75	30	26	28	46	—	34	29	20,000	1.3	42,700	
3930 01308105	- 105	1	8	105	41	26	28	46	—	45	29	20,000	1.6	43,830	
3930 01309090	-PHC09A - 90	1	9	90	44	28	30	52	—	50	40	20,000	1.4	42,570	
3930 01309120	- 120	1	9	120	64	28	30	52	—	70	40	20,000	1.7	43,830	
3930 01310090	-PHC10A - 90	1	10	90	44	28	30	52	—	50	40	20,000	1.4	42,570	
3930 01310120	- 120	1	10	120	64	28	30	52	—	70	40	20,000	1.7	43,830	
3930 01311090	-PHC11A - 90	1	11	90	45	30	32	52	—	50	40	20,000	1.4	42,570	
3930 01311120	- 120	1	11	120	65	30	32	52	—	70	40	20,000	1.7	43,830	
3930 01312090	-PHC12A - 90	1	12	90	45	30	32	52	—	50	40	20,000	1.4	45,570	
3930 01312120	- 120	1	12	120	65	30	32	52	—	70	40	20,000	1.7	46,830	
3930 01313090	-PHC13A - 90	1	13	90	46	34	36	52	—	50	40	20,000	1.5	42,570	
3930 01313120	- 120	1	13	120	66	34	36	52	—	70	40	20,000	1.8	43,830	
3930 01314090	-PHC14A - 90	1	14	90	46	34	36	52	—	50	40	20,000	1.5	42,570	
3930 01314120	- 120	1	14	120	66	34	36	52	—	70	40	20,000	1.8	43,830	
3930 01315090	-PHC15A - 90	1	15	90	46	36	38	52	—	50	40	20,000	1.5	42,570	
3930 01315120	- 120	1	15	120	66	36	38	52	—	70	40	20,000	1.8	43,830	
3930 01316090	-PHC16A - 90	1	16	90	46	36	38	52	—	50	40	20,000	1.5	42,570	
3930 01316120	- 120	1	16	120	66	36	38	52	—	70	40	20,000	1.8	43,830	
3930 01320090	-PHC20A - 90	1	20	90	49	40	42	46	—	50	40	20,000	1.5	45,570	
3930 01320120	- 120	1	20	120	69	40	42	46	—	70	40	20,000	1.8	49,800	
3930 01325105	-PHC25A - 105	1	25	105	59	50	52	62	—	60	50	16,000	2.1	43,830	L-6T
3930 01325135	- 135	1	25	135	79	50	52	62	—	80	50	15,000	2.5	46,800	
3930 01332120	-PHC32A - 120	5	32	120	93	60	62	—	—	75	65	12,000	2.6	46,800	
3930 01332150	- 150	5	32	150	123	60	62	—	—	80	65	11,000	3.2	47,500	
3930 01506090	BT50 -PHC06A - 90	1	6	90	30	24	26	46	—	34	29	15,000	3.9	49,400	L-4T
3930 01506120	- 120	1	6	120	41	24	26	46	—	45	29	15,000	4.1	52,100	
3930 01506150	- 150	1	6	150	41	24	26	46	—	45	29	15,000	4.4	54,900	
3930 01507090	-PHC07A - 90	1	7	90	30	26	28	46	—	34	29	15,000	3.9	49,400	
3930 01507120	- 120	1	7	120	41	26	28	46	—	45	29	15,000	4.1	52,100	
3930 01507150	- 150	1	7	150	41	26	28	46	—	45	29	15,000	4.5	54,900	
3930 01508090	-PHC08A - 90	1	8	90	30	26	28	46	—	34	29	15,000	3.9	49,400	
3930 01508120	- 120	1	8	120	41	26	28	46	—	45	29	15,000	4.1	52,100	
3930 01508150	- 150	1	8	150	41	26	28	46	—	45	29	15,000	4.5	54,900	
3930 01509105	-PHC09A - 105	1	9	105	44	28	30	52	—	50	40	15,000	4.0	49,600	
3930 01509135	- 135	1	9	135	64	28	30	52	—	70	40	15,000	4.3	52,400	
3930 01509165	- 165	1	9	165	64	28	30	52	—	70	40	15,000	4.7	55,200	
3930 01510105	-PHC10A - 105	1	10	105	44	28	30	52	—	50	40	15,000	4.1	49,600	
3930 01510135	- 135	1	10	135	64	28	30	52	—	70	40	15,000	4.3	52,400	
3930 01510165	- 165	1	10	165	64	28	30	52	—	70	40	15,000	4.7	55,200	
3930 01511105	-PHC11A - 105	1	11	105	45	30	32	52	—	50	40	15,000	4.1	49,600	
3930 01511135	- 135	1	11	135	65	30	32	52	—	70	40	15,000	4.3	52,400	
3930 01511165	- 165	1	11	165	65	30	32	52	—	70	40	15,000	4.7	55,200	
3930 01512105	-PHC12A - 105	1	12	105	45	30	32	52	—	50	40	15,000	4.1	52,600	
3930 01512135	- 135	1	12	135	65	30	32	52	—	70	40	15,000	4.3	55,400	
3930 01512165	- 165	1	12	165	65	30	32	52	—	70	40	15,000	4.7	58,200	
3930 01513105	-PHC13A - 105	1	13	105	46	34	36	52	—	50	40	15,000	4.2	51,700	
3930 01513135	- 135	1	13	135	66	34	36	52	—	70	40	15,000	4.4	54,400	
3930 01513165	- 165	1	13	165	66	34	36	52	—	70	40	15,000	4.8	57,200	
3930 01514105	-PHC14A - 105	1	14	105	46	34	36	52	—	50	40	15,000	4.1	51,700	
3930 01514135	- 135	1	14	135	66	34	36	52	—	70	40	15,000	4.4	54,400	
3930 01514165	- 165	1	14	165	66	34	36	52	—	70	40	15,000	4.8	57,200	
3930 01515105	-PHC15A - 105	1	15	105	46	36	38	52	—	50	40	15,000	4.1	51,700	
3930 01515135	- 135	1	15	135	66	36	38	52	—	70	40	15,000	4.4	54,400	
3930 01515165	- 165	1	15	165	66	36	38	52	—	70	40	15,000	4.8	57,200	
3930 01516105	-PHC16A - 105	1	16	105	46	36	38	52	—	50	40	15,000	4.1	51,700	
3930 01516135	- 135	1	16	135	66	36	38	52	—	70	40	15,000	4.4	54,400	
3930 01516165	- 165	1	16	165	66	36	38	52	—	70	40	15,000	4.8	57,200	
3930 01520105	-PHC20A - 105	1	20	105	49	40	42	46	—	50	40	15,000	4.1	61,400	
3930 01520135	- 135	1	20	135	69	40	42	46	—	70	40	15,000	4.4	63,200	
3930 01520165	- 165	1	20	165	69	40	42	46	—	70	40	15,000	4.7	64,600	
3930 01525120	-PHC25A - 120	1	25	120	59	50	52	62	—	64	50	15,000	4.7	60,200	L-6T
3930 01525150	- 150	1	25	150	79	50	52	62	—	80	50	15,000	5.2	61,400	
3930 01525165	- 165	1	25	165	79	50	52	62	—	80	50	15,000	5.5	62,100	
3930 01532135	-PHC32A - 135	5	32	135	—	60	62	—	—	75	65	12,000	5.2	62,500	
3930 01532165	- 165	5	32	165	—	60	62	—	—	80	65	12,000	5.8	63,900	

1. 刃物シャンク部が下記公差範囲内の刃物を使用して下さい。
   刃物シャンク径がø6未満・・・h6公差範囲内
   刃物シャンク径がø6以上・・・h7公差範囲内
   新規に刃物を製作される場合は、h6公差または$^{0}_{-0.01}$公差で製作されることをお勧めします。
2. PHC12A、PHC20Aにはスリップ防止ピン付コレット装着用の穴が開いています。
3. センタースルークーラント供給時はエアー抜き穴を付属の止めネジでふさいで下さい。
4. PHC03A、PHC04Aには高さ調整ユニットはご使用いただけません。
5. 許容回転数は機械主軸の剛性および刃具バランスに大きく影響されます。
   ご使用の際は低い回転数から徐々に上げ、適正な回転数でご使用ください。

1. Cutting tool shank must be within tolerances specified below ;
   Shank diameter less than 6mm : Within h6 tolerance
   Shank diameter 6mm and over : Within h7 tolerance
   h6 or 0/-0.01 tolerance is recommended when newly making a cutting tool.
2. PHC12A and PHC20A have pin holes for collet with stopper pin on its body.
3. Hex-head screws (included) are necessary to plug air hole for center through coolant feed.
4. For PHC03A & PHC04A, the length adjustment unit cannot be used.
5. Permissible speed is greatly affected by the stiffness of the machine spindle and the balance of the cutting tool. Gradually increase from a low speed, and use at the proper speed.

ご注文例 Ordering Example

BT50 - PHC12A - 135

シャンクサイズ Shank size | 内径 (d) I.D. | 突き出し長さ (L) Projection length

PHS コレット PHS Collet
P. 115

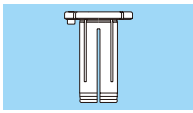

レンチ Hex. wrench
P. 107

高さ調整ユニット Length adjustment unit

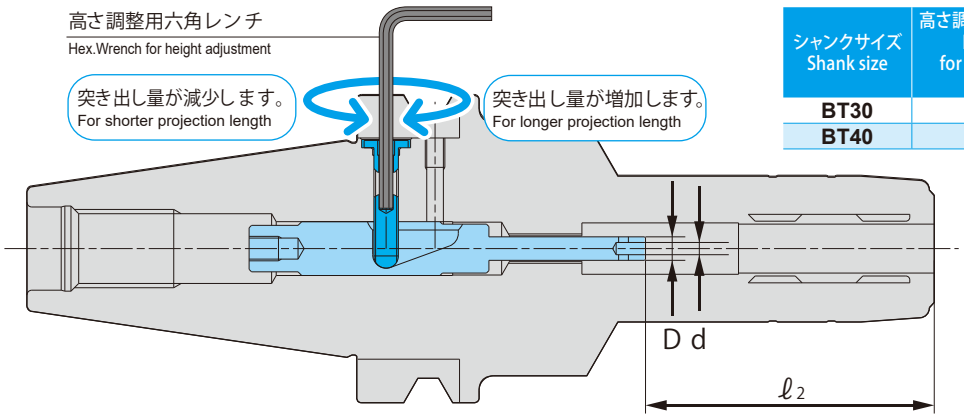

シャンクサイズ Shank size	高さ調整用六角レンチサイズ Hex wrench size for height adjustment	高さ調整ユニット着脱工具 Install / removal tool for length adjustment unit
BT30	2.5mm	STS-R1
BT40	2.5mm	STS-R2

商品コード Code	高さ調整ユニット型式 Length adjustment unit	適合ホルダ型式 Matched chuck	調整範囲 ℓ2 Adjustment range ℓ2	調整量 Adjustable amount	先端内径寸法 d Pin end I.D.	先端外径寸法 D Pin end O.D.	—
3934 23044023	**PHC-P304-4023**	BT30 -PHC06A -75	29-34	5	2	3.8	3,200
3934 23044023	**PHC-P304-4023**	-PHC07A -75	29-34	5	2	3.8	3,200
3934 23044023	**PHC-P304-4023**	-PHC08A -75	29-34	5	2	3.8	3,200
3934 23053730	**PHC-P305-3730**	-PHC09A -90	40-45	5	2.5	4.8	3,200
3934 23053725	**PHC-P305-3725**	-90	45-50	5	2.5	4.8	3,200
3934 23053720	**PHC-P305-3720**	-90	50-55	5	2.5	4.8	3,200
3934 23054537	**PHC-P305-4537**	-105	40-45	5	2.5	4.8	3,200
3934 23054532	**PHC-P305-4532**	-105	45-50	5	2.5	4.8	3,200
3934 23053730	**PHC-P305-3730**	-PHC10A -90	40-45	5	2.5	4.8	3,200
3934 23053725	**PHC-P305-3725**	-90	45-50	5	2.5	4.8	3,200
3934 23053720	**PHC-P305-3720**	-90	50-55	5	2.5	4.8	3,200
3934 23054537	**PHC-P305-4537**	-105	40-45	5	2.5	4.8	3,200
3934 23054532	**PHC-P305-4532**	-105	45-50	5	2.5	4.8	3,200
3934 23053730	**PHC-P305-3730**	-PHC11A -90	40-45	5	2.5	4.8	3,200
3934 23053725	**PHC-P305-3725**	-90	45-50	5	2.5	4.8	3,200
3934 23053720	**PHC-P305-3720**	-90	50-55	5	2.5	4.8	3,200
3934 23054537	**PHC-P305-4537**	-105	40-45	5	2.5	4.8	3,200
3934 23054532	**PHC-P305-4532**	-105	45-50	5	2.5	4.8	3,200
3934 23053730	**PHC-P305-3730**	-PHC12A -90	40-45	5	2.5	4.8	3,200
3934 23053725	**PHC-P305-3725**	-90	45-50	5	2.5	4.8	3,200
3934 23053720	**PHC-P305-3720**	-90	50-55	5	2.5	4.8	3,200
3934 23054537	**PHC-P305-4537**	-105	40-45	5	2.5	4.8	3,200
3934 23054532	**PHC-P305-4532**	-105	45-50	5	2.5	4.8	3,200
3934 23053730	**PHC-P305-3730**	-PHC13A -90	40-45	5	2.5	4.8	3,200
3934 23053725	**PHC-P305-3725**	-90	45-50	5	2.5	4.8	3,200
3934 23053720	**PHC-P305-3720**	-90	50-55	5	2.5	4.8	3,200
3934 23054537	**PHC-P305-4537**	-105	40-45	5	2.5	4.8	3,200
3934 23054532	**PHC-P305-4532**	-105	45-50	5	2.5	4.8	3,200
3934 23053730	**PHC-P305-3730**	-PHC14A -90	40-45	5	2.5	4.8	3,200
3934 23053725	**PHC-P305-3725**	-90	45-50	5	2.5	4.8	3,200
3934 23053720	**PHC-P305-3720**	-90	50-55	5	2.5	4.8	3,200
3934 23054537	**PHC-P305-4537**	-105	40-45	5	2.5	4.8	3,200
3934 23054532	**PHC-P305-4532**	-105	45-50	5	2.5	4.8	3,200
3934 23053730	**PHC-P305-3730**	-PHC15A -90	40-45	5	2.5	4.8	3,200
3934 23053725	**PHC-P305-3725**	-90	45-50	5	2.5	4.8	3,200
3934 23053720	**PHC-P305-3720**	-90	50-55	5	2.5	4.8	3,200
3934 23054537	**PHC-P305-4537**	-105	40-45	5	2.5	4.8	3,200
3934 23054532	**PHC-P305-4532**	-105	45-50	5	2.5	4.8	3,200
3934 23053730	**PHC-P305-3730**	-PHC16A -90	40-45	5	2.5	4.8	3,200
3934 23053725	**PHC-P305-3725**	-90	45-50	5	2.5	4.8	3,200
3934 23053720	**PHC-P305-3720**	-90	50-55	5	2.5	4.8	3,200
3934 23054537	**PHC-P305-4537**	-105	40-45	5	2.5	4.8	3,200
3934 23054532	**PHC-P305-4532**	-105	45-50	5	2.5	4.8	3,200
3934 23054027	**PHC-P305-4027**	-PHC20A -90	40-45	5	2.5	4.8	3,200
3934 23054022	**PHC-P305-4022**	-90	45-50	5	2.5	4.8	3,200
3934 23054542	**PHC-P305-4542**	-120	50-55	5	2.5	4.8	3,200
3934 23054537	**PHC-P305-4537**	-120	55-60	5	2.5	4.8	3,200
3934 23054532	**PHC-P305-4532**	-120	60-65	5	2.5	4.8	3,200

商品コード Code	高さ調整ユニット型式 Length adjustment unit	適合ホルダ型式 Matched chuck	調整範囲ℓ2 Adjustment range ℓ2	調整量 Adjustable amount	先端内径寸法 d Pin end I.D.	先端外径寸法 D Pin end O.D.	—
3934 24044423	**PHC-P404-4423**	BT40 -PHC06A -75	29-34	5	2	3.8	3,200
3934 24046334	**PHC-P404-6334**	-105	29-39	10	2	3.8	3,200
3934 24046328	**PHC-P404-6328**	-105	35-45	10	2	3.8	3,200
3934 24044423	**PHC-P404-4423**	-PHC07A -75	29-34	5	2	3.8	3,200
3934 24046334	**PHC-P404-6334**	-105	29-39	10	2	3.8	3,200
3934 24046328	**PHC-P404-6328**	-105	35-45	10	2	3.8	3,200
3934 24044423	**PHC-P404-4423**	-PHC08A -75	29-34	5	2	3.8	3,200
3934 24046334	**PHC-P404-6334**	-105	29-39	10	2	3.8	3,200
3934 24046328	**PHC-P404-6328**	-105	35-45	10	2	3.8	3,200
3934 24054427	**PHC-P405-4427**	-PHC09A -90	40-50	10	2.5	4.8	3,200
3934 24054952	**PHC-P405-4952**	-120	40-50	10	2.5	4.8	3,200
3934 24054942	**PHC-P405-4942**	-120	50-60	10	2.5	4.8	3,200
3934 24054932	**PHC-P405-4932**	-120	60-70	10	2.5	4.8	3,200
3934 24054427	**PHC-P405-4427**	-PHC10A -90	40-50	10	2.5	4.8	3,200
3934 24054952	**PHC-P405-4952**	-120	40-50	10	2.5	4.8	3,200
3934 24054942	**PHC-P405-4942**	-120	50-60	10	2.5	4.8	3,200
3934 24054932	**PHC-P405-4932**	-120	60-70	10	2.5	4.8	3,200
3934 24054427	**PHC-P405-4427**	-PHC11A -90	40-50	10	2.5	4.8	3,200
3934 24054952	**PHC-P405-4952**	-120	40-50	10	2.5	4.8	3,200
3934 24054942	**PHC-P405-4942**	-120	50-60	10	2.5	4.8	3,200
3934 24054932	**PHC-P405-4932**	-120	60-70	10	2.5	4.8	3,200
3934 24054427	**PHC-P405-4427**	-PHC12A -90	40-50	10	2.5	4.8	3,200
3934 24054952	**PHC-P405-4952**	-120	40-50	10	2.5	4.8	3,200
3934 24054942	**PHC-P405-4942**	-120	50-60	10	2.5	4.8	3,200
3934 24054932	**PHC-P405-4932**	-120	60-70	10	2.5	4.8	3,200
3934 24054427	**PHC-P405-4427**	-PHC13A -90	40-50	10	2.5	4.8	3,200
3934 24054952	**PHC-P405-4952**	-120	40-50	10	2.5	4.8	3,200
3934 24054942	**PHC-P405-4942**	-120	50-60	10	2.5	4.8	3,200
3934 24054932	**PHC-P405-4932**	-120	60-70	10	2.5	4.8	3,200
3934 24054427	**PHC-P405-4427**	-PHC14A -90	40-50	10	2.5	4.8	3,200
3934 24054952	**PHC-P405-4952**	-120	40-50	10	2.5	4.8	3,200
3934 24054942	**PHC-P405-4942**	-120	50-60	10	2.5	4.8	3,200
3934 24054932	**PHC-P405-4932**	-120	60-70	10	2.5	4.8	3,200
3934 24054427	**PHC-P405-4427**	-PHC15A -90	40-50	10	2.5	4.8	3,200
3934 24054952	**PHC-P405-4952**	-120	40-50	10	2.5	4.8	3,200
3934 24054942	**PHC-P405-4942**	-120	50-60	10	2.5	4.8	3,200
3934 24054932	**PHC-P405-4932**	-120	60-70	10	2.5	4.8	3,200
3934 24054427	**PHC-P405-4427**	-PHC16A -90	40-50	10	2.5	4.8	3,200
3934 24054952	**PHC-P405-4952**	-120	40-50	10	2.5	4.8	3,200
3934 24054942	**PHC-P405-4942**	-120	50-60	10	2.5	4.8	3,200
3934 24054932	**PHC-P405-4932**	-120	60-70	10	2.5	4.8	3,200
3934 24054427	**PHC-P405-4427**	-PHC20A -90	40-50	10	2.5	4.8	3,200
3934 24054952	**PHC-P405-4952**	-120	40-50	10	2.5	4.8	3,200
3934 24054942	**PHC-P405-4942**	-120	50-60	10	2.5	4.8	3,200
3934 24054932	**PHC-P405-4932**	-120	60-70	10	2.5	4.8	3,200
3934 24054432	**PHC-P405-4432**	-PHC25A -105	50-60	10	2.5	4.8	3,200
3934 24055452	**PHC-P405-5452**	-135	50-60	10	2.5	4.8	3,200
3934 24055442	**PHC-P405-5442**	-135	60-70	10	2.5	4.8	3,200
3934 24055432	**PHC-P405-5432**	-135	70-80	10	2.5	4.8	3,200
3934 24054432	**PHC-P405-4432**	-PHC32A -120	65-75	10	2.5	4.8	3,200
3934 24055452	**PHC-P405-5452**	-150	65-75	10	2.5	4.8	3,200
3934 24054952	**PHC-P405-4952**	-150	70-80	10	2.5	4.8	3,200

ご注文例 Ordering Example

BT30-PHC10A-105にて調整範囲40-45mm（調整量5mm）で調整する場合
BT30-PHC10A-105 with adjustment range of 40-45mm (Adjustable amount-5mm).

チャック Chuck — **BT30-PHC10A-105**

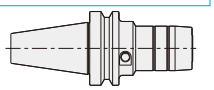

＋

高さ調整ユニット Length adjustment unit — **PHC-P305-4537**

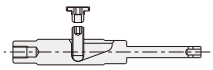

＋

高さ調整ユニット着脱工具 Install / removal tool for length adjustment unit — **STS-R1**

1. 高さ調整ユニットは突き出し長さ45mmのチャックには使用できません。
2. 高さ調整ユニットはBT、CAT、SKシャンクチャックにのみ使用可能です。
3. PHC03A、PHC04Aには高さ調整ユニットはご使用いただけません。

1. Length adjustment unit can be used for Chucks other than 45mm projection length.
2. Length adjustment unit can be used with BT, CAT and SK shank Chucks only.
3. For PHC03A & PHC04A, the length adjustment unit cannot be used.

高さ調整ユニット Length adjustment unit

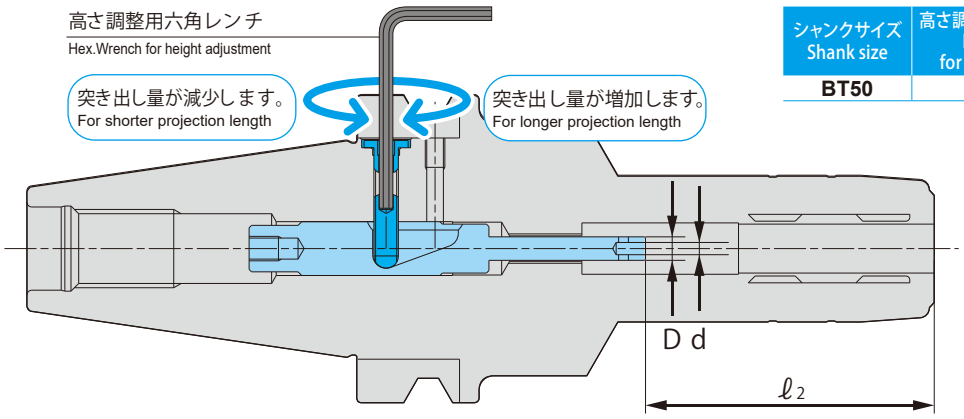

シャンクサイズ Shank size	高さ調整用六角レンチサイズ Hex wrench size for height adjustment	高さ調整ユニット着脱工具 Install / removal tool for length adjustment unit
BT50	3mm	STS-R2

商品コード Code	高さ調整ユニット型式 Length adjustment unit	適合ホルダ型式 Matched chuck	調整範囲 ℓ2 Adjustment range ℓ2	調整量 Adjustable amount	先端内径寸法 d Pin end I.D.	先端外径寸法 D Pin end O.D.	—
3934 25045129	**PHC-P504-5129**	BT50 -PHC06A -90	29-34	5	2	3.8	3,200
3934 25047139	**PHC-P504-7139**	-120	29-45	16	2	3.8	3,200
3934 25040139	**PHC-P504-10139**	-150	29-45	16	2	3.8	3,200
3934 25045129	**PHC-P504-5129**	-PHC07A -90	29-34	5	2	3.8	3,200
3934 25047139	**PHC-P504-7139**	-120	29-45	16	2	3.8	3,200
3934 25040139	**PHC-P504-10139**	-150	29-45	16	2	3.8	3,200
3934 25045129	**PHC-P504-5129**	-PHC08A -90	29-34	5	2	3.8	3,200
3934 25047139	**PHC-P504-7139**	-120	29-45	16	2	3.8	3,200
3934 25040139	**PHC-P504-10139**	-150	29-45	16	2	3.8	3,200
3934 25055133	**PHC-P505-5133**	-PHC09A -105	40-50	10	2.5	4.8	3,200
3934 25056153	**PHC-P505-6153**	-135	40-55	15	2.5	4.8	3,200
3934 25056138	**PHC-P505-6138**	-135	55-70	15	2.5	4.8	3,200
3934 25059153	**PHC-P505-9153**	-165	40-55	15	2.5	4.8	3,200
3934 25059138	**PHC-P505-9138**	-165	55-70	15	2.5	4.8	3,200
3934 25055133	**PHC-P505-5133**	-PHC10A -105	40-50	10	2.5	4.8	3,200
3934 25056153	**PHC-P505-6153**	-135	40-55	15	2.5	4.8	3,200
3934 25056138	**PHC-P505-6138**	-135	55-70	15	2.5	4.8	3,200
3934 25059153	**PHC-P505-9153**	-165	40-55	15	2.5	4.8	3,200
3934 25059138	**PHC-P505-9138**	-165	55-70	15	2.5	4.8	3,200
3934 25055133	**PHC-P505-5133**	-PHC11A -105	40-50	10	2.5	4.8	3,200
3934 25056153	**PHC-P505-6153**	-135	40-55	15	2.5	4.8	3,200
3934 25056138	**PHC-P505-6138**	-135	55-70	15	2.5	4.8	3,200
3934 25059153	**PHC-P505-9153**	-165	40-55	15	2.5	4.8	3,200
3934 25059138	**PHC-P505-9138**	-165	55-70	15	2.5	4.8	3,200
3934 25055133	**PHC-P505-5133**	-PHC12A -105	40-50	10	2.5	4.8	3,200
3934 25056153	**PHC-P505-6153**	-135	40-55	15	2.5	4.8	3,200
3934 25056138	**PHC-P505-6138**	-135	55-70	15	2.5	4.8	3,200
3934 25059153	**PHC-P505-9153**	-165	40-55	15	2.5	4.8	3,200
3934 25059138	**PHC-P505-9138**	-165	55-70	15	2.5	4.8	3,200
3934 25055133	**PHC-P505-5133**	-PHC13A -105	40-50	10	2.5	4.8	3,200
3934 25056153	**PHC-P505-6153**	-135	40-55	15	2.5	4.8	3,200
3934 25056138	**PHC-P505-6138**	-135	55-70	15	2.5	4.8	3,200
3934 25059153	**PHC-P505-9153**	-165	40-55	15	2.5	4.8	3,200
3934 25059138	**PHC-P505-9138**	-165	55-70	15	2.5	4.8	3,200
3934 25055133	**PHC-P505-5133**	-PHC14A -105	40-50	10	2.5	4.8	3,200
3934 25056153	**PHC-P505-6153**	-135	40-55	15	2.5	4.8	3,200
3934 25056138	**PHC-P505-6138**	-135	55-70	15	2.5	4.8	3,200
3934 25059153	**PHC-P505-9153**	-165	40-55	15	2.5	4.8	3,200
3934 25059138	**PHC-P505-9138**	-165	55-70	15	2.5	4.8	3,200
3934 25055133	**PHC-P505-5133**	-PHC15A -105	40-50	10	2.5	4.8	3,200
3934 25056153	**PHC-P505-6153**	-135	40-55	15	2.5	4.8	3,200
3934 25056138	**PHC-P505-6138**	-135	55-70	15	2.5	4.8	3,200
3934 25059153	**PHC-P505-9153**	-165	40-55	15	2.5	4.8	3,200
3934 25059138	**PHC-P505-9138**	-165	55-70	15	2.5	4.8	3,200
3934 25055133	**PHC-P505-5133**	-PHC16A -105	40-50	10	2.5	4.8	3,200
3934 25056153	**PHC-P505-6153**	-135	40-55	15	2.5	4.8	3,200
3934 25056138	**PHC-P505-6138**	-135	55-70	15	2.5	4.8	3,200
3934 25059153	**PHC-P505-9153**	-165	40-55	15	2.5	4.8	3,200
3934 25059138	**PHC-P505-9138**	-165	55-70	15	2.5	4.8	3,200

商品コード Code	高さ調整ユニット型式 Length adjustment unit	適合ホルダ型式 Matched chuck	調整範囲 ℓ2 Adjustment range ℓ2	調整量 Adjustable amount	先端内径寸法 d Pin end I.D.	先端外径寸法 D Pin end O.D.	—
3934 25055133	**PHC-P505-5133**	BT50 -PHC20A -105	40-50	10	2.5	4.8	3,200
3934 25056153	**PHC-P505-6153**	-135	40-55	15	2.5	4.8	3,200
3934 25056138	**PHC-P505-6138**	-135	55-70	15	2.5	4.8	3,200
3934 25059153	**PHC-P505-9153**	-165	40-55	15	2.5	4.8	3,200
3934 25059138	**PHC-P505-9138**	-165	55-70	15	2.5	4.8	3,200
3934 25055138	**PHC-P505-5138**	-PHC25A -120	50-64	14	2.5	4.8	3,200
3934 25056158	**PHC-P505-6158**	-150	50-65	15	2.5	4.8	3,200
3934 25056143	**PHC-P505-6143**	-150	65-80	15	2.5	4.8	3,200
3934 25057658	**PHC-P505-7658**	-165	50-65	15	2.5	4.8	3,200
3934 25057643	**PHC-P505-7643**	-165	65-80	15	2.5	4.8	3,200
3934 25055138	**PHC-P505-5138**	-PHC32A -135	65-75	10	2.5	4.8	3,200
3934 25056158	**PHC-P505-6158**	-165	65-80	15	2.5	4.8	3,200

ご注文例 Ordering Example

BT50-PHC10A-105にて調整範囲40-45mm（調整量5mm）で調整する場合
BT50-PHC10A-105 with adjustment range of 40-45mm (Adjustable amount-5mm).

チャック Chuck — **BT50-PHC10A-105**

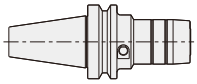

＋

高さ調整ユニット Length adjustment unit — **PHC-P505-5133**

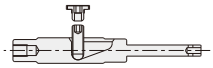

＋

高さ調整ユニット着脱工具 Install / removal tool for length adjustment unit — **STS-R2**

1. 高さ調整ユニットは突き出し長さ45mmのチャックには使用できません。
2. 高さ調整ユニットはBT、CAT、SKシャンクチャックにのみ使用可能です。
1. Length adjustment unit can be used for Chucks other than 45mm projection length.
2. Length adjustment unit can be used with BT, CAT and SK shank Chucks only.

スリップ防止ピン付コレット　Collet with stopper pin

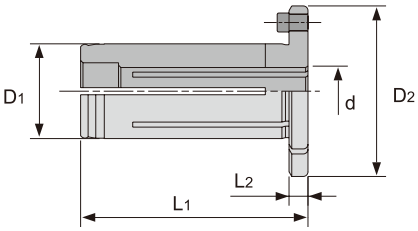

最低挿入長一覧 Min. Clamping length

コレット内径 d Collet I.D. d	最低挿入長 Min. Clamping length
3, 4	25
5	30
6, 7	34
8, 9	38
10, 11	42
12, 13, 14, 15, 16	50

● 穴付き刃物用 OH 型　For cutter with oil hole

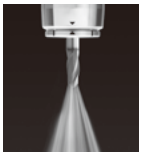

商品コード Code	型式 Model	D1	D2	L1	L2	d	—
3940 300512※※	**PHS 12 - d -OH**	12	26	48	4	3, 4, 5, 6, 7, 8, 9, 10	8,600
3940 300520※※	**PHS 20 - d -OH**	20	36	48	4	3, 4, 5, 6, 7, 8, 9, 10 11, 12, 13, 14, 15, 16	8,600

● コレットスルー用 C 型　For collet through coolant

商品コード Code	型式 Model	D1	D2	L1	L2	d	—
3940 300612※※	**PHS 12 - d -C**	12	26	48	4	3, 4, 5, 6, 7, 8, 9	8,800
3940 300620※※	**PHS 20 - d -C**	20	36	48	4	3, 4, 5, 6, 7, 8, 9, 10 11, 12, 13, 14, 15, 16	8,800

商品コードの※※には内径 d が入ります。
1. コレットは PHC12A、PHC20A にのみご使用できます。
2. 高さ調整ユニットとの併用が可能です。
1. The collet with stopper pin can be used with PHC12A and PHC20A only.
2. The collet with stopper pin can be used with the length adjustment unit.

ご注文例 Ordering Example

BT30-PHC12A-105にて
ø6の刃物をつかむ場合
To hold ø6 cutting tool with BT30-PHC12A-105

チャック Chuck — BT30-PHC12A-105

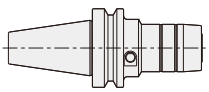

＋

コレット Collet — PHS12-06-OH

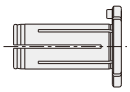

BT40-PHC20A-120にてø15の刃物を掴み、
コレットスルークーラント加工をする場合
To hold ø15 cutting tool using collet through coolant feed with BT40-PHC20A-120

チャック Chuck — BT40-PHC20A-120

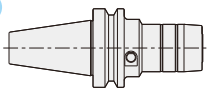

＋

コレット Collet — PHS20-15-C

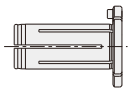

SRD

DIN 規格 シュリンカーチャック

Shrink Fit (DIN Standard)

● 加熱・冷却により刃具を装着する方式で、精度、剛性、把握力に優れています。（DIN 規格）
Shrinkage method sets a cutting tool firmly by heating and cooling the chuck. High precision, rigidity and strong chucking. (DIN Type)

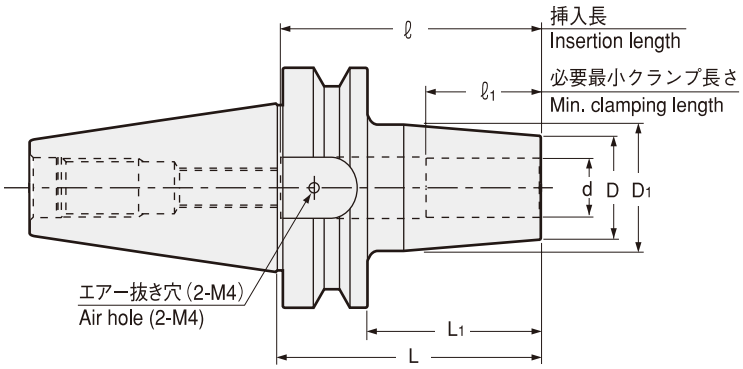

商品コード Code	型式 Model			d	L	L1	D	D1	ℓ1	ℓ	kg	—
3060 41106080	BT30	-SRD6A	-80	6	80	58	21	27	26	26 ~ 36	0.6	31,000
3060 41106105			-105	6	105	83	21	27	26	26 ~ 36	0.7	31,500
3060 41106120			-120	6	120	98	21	27	26	26 ~ 36	0.8	32,000
3060 41108080		-SRD8A	-80	8	80	58	21	27	26	26 ~ 50	0.6	31,000
3060 41108105			-105	8	105	83	21	27	26	26 ~ 50	0.7	31,500
3060 41108120			-120	8	120	98	21	27	26	26 ~ 50	0.7	32,000
3060 41110080		-SRD10A	-80	10	80	58	24	32	32	32 ~ 50	0.7	28,000
3060 41110105			-105	10	105	83	24	32	32	32 ~ 50	0.8	28,500
3060 41110120			-120	10	120	98	24	32	32	32 ~ 50	0.9	29,000
3060 41112080		-SRD12A	-80	12	80	58	24	32	37	37 ~ 70	0.7	28,000
3060 41112105			-105	12	105	83	24	32	37	37 ~ 70	0.8	28,500
3060 41112120			-120	12	120	98	24	32	37	37 ~ 70	0.9	29,000
3060 41114080		-SRD14A	-80	14	80	58	27	34	37	37 ~ 70	0.7	29,000
3060 41114105			-105	14	105	83	27	34	37	37 ~ 70	0.8	29,500
3060 41114120			-120	14	120	98	27	34	37	37 ~ 70	0.9	30,000
3060 41116080		-SRD16A	-80	16	80	58	27	34	40	40 ~ 80	0.6	29,000
3060 41116105			-105	16	105	83	27	34	40	40 ~ 80	0.8	29,500
3060 41116120			-120	16	120	98	27	34	40	40 ~ 80	0.9	30,000
3060 41306090	BT40	-SRD6A	-90	6	90	63	21	27	26	26 ~ 36	1.2	31,630
3060 41306120			-120	6	120	93	21	27	26	26 ~ 36	1.3	32,200
3060 41306160			-160	6	160	133	21	27	26	26 ~ 36	1.4	33,350
3060 41308090		-SRD8A	-90	8	90	63	21	27	26	26 ~ 50	1.2	31,630
3060 41308120			-120	8	120	93	21	27	26	26 ~ 50	1.3	32,200
3060 41308160			-160	8	160	133	21	27	26	26 ~ 50	1.4	33,350
3060 41310090		-SRD10A	-90	10	90	63	24	32	32	32 ~ 50	1.3	29,900
3060 41310120			-120	10	120	93	24	32	32	32 ~ 50	1.4	30,480
3060 41310160			-160	10	160	133	24	32	32	32 ~ 50	1.6	31,630
3060 41312090		-SRD12A	-90	12	90	63	24	32	37	37 ~ 70	1.2	29,900
3060 41312120			-120	12	120	93	24	32	37	37 ~ 70	1.4	30,480
3060 41312160			-160	12	160	133	24	32	37	37 ~ 70	1.6	31,630
3060 41314090		-SRD14A	-90	14	90	63	27	34	37	37 ~ 70	1.3	31,050
3060 41314120			-120	14	120	93	27	34	37	37 ~ 70	1.5	31,630
3060 41314160			-160	14	160	133	27	34	37	37 ~ 70	1.7	32,780
3060 41316090		-SRD16A	-90	16	90	63	27	34	40	40 ~ 80	1.3	31,050
3060 41316120			-120	16	120	93	27	34	40	40 ~ 80	1.4	31,630
3060 41316160			-160	16	160	133	27	34	40	40 ~ 80	1.7	32,780
3060 41318090		-SRD18A	-90	18	90	63	33	42	40	40 ~ 80	1.4	31,050
3060 41318120			-120	18	120	93	33	42	40	40 ~ 80	1.7	31,630
3060 41318160			-160	18	160	133	33	42	40	40 ~ 80	2.1	32,780
3060 41320090		-SRD20A	-90	20	90	63	33	42	42	42 ~ 86	1.3	31,050
3060 41320120			-120	20	120	93	33	42	42	42 ~ 100	1.6	31,630
3060 41320160			-160	20	160	133	33	42	42	42 ~ 100	2.0	32,780

特殊品もご用命ください。

Specials on request

商品コード Code	型式 Model	d	L	L1	D	D1	ℓ1	ℓ	kg	—
3060 41325100	BT40 -SRD25A -100	25	100	73	44	53	48	48 ~ 96	1.7	33,350
3060 41325120	-120	25	120	93	44	53	48	48 ~ 100	2.0	33,930
3060 41325160	-160	25	160	133	44	53	48	48 ~ 100	2.7	35,080
3060 41332100	-SRD32A -100	32	100	73	44	53	52	52 ~ 96	1.5	35,650
3060 41332120	-120	32	120	93	44	53	52	52 ~ 100	1.8	36,230
3060 41332160	-160	32	160	133	44	53	52	52 ~ 100	2.5	37,380
3060 41506100	BT50 -SRD6A -100	6	100	62	21	27	26	26 ~ 36	3.7	37,950
3060 41506120	-120	6	120	82	21	27	26	26 ~ 36	3.8	38,530
3060 41506160	-160	6	160	122	21	27	26	26 ~ 36	3.9	39,680
3060 41508100	-SRD8A -100	8	100	62	21	27	26	26 ~ 50	3.7	37,950
3060 41508120	-120	8	120	82	21	27	26	26 ~ 50	3.8	38,530
3060 41508160	-160	8	160	122	21	27	26	26 ~ 50	3.9	39,680
3060 41510100	-SRD10A -100	10	100	62	24	32	32	32 ~ 50	3.8	33,930
3060 41510120	-120	10	120	82	24	32	32	32 ~ 50	3.9	34,500
3060 41510160	-160	10	160	122	24	32	32	32 ~ 50	4.1	35,650
3060 41512100	-SRD12A -100	12	100	62	24	32	37	37 ~ 70	3.8	33,930
3060 41512120	-120	12	120	82	24	32	37	37 ~ 70	3.9	34,500
3060 41512160	-160	12	160	122	24	32	37	37 ~ 70	4.1	35,650
3060 41514100	-SRD14A -100	14	100	62	27	34	37	37 ~ 70	3.8	35,080
3060 41514120	-120	14	120	82	27	34	37	37 ~ 70	3.9	35,650
3060 41514160	-160	14	160	122	27	34	37	37 ~ 70	4.2	36,800
3060 41516100	-SRD16A -100	16	100	62	27	34	40	40 ~ 80	3.8	35,080
3060 41516120	-120	16	120	82	27	34	40	40 ~ 80	3.9	35,650
3060 41516160	-160	16	160	122	27	34	40	40 ~ 80	4.2	36,800
3060 41518100	-SRD18A -100	18	100	62	33	42	40	40 ~ 80	4.0	35,080
3060 41518120	-120	18	120	82	33	42	40	40 ~ 80	4.1	35,650
3060 41518160	-160	18	160	122	33	42	40	40 ~ 80	4.5	36,800
3060 41520100	-SRD20A -100	20	100	62	33	42	42	42 ~ 100	3.9	35,080
3060 41520120	-120	20	120	82	33	42	42	42 ~ 100	4.1	35,650
3060 41520160	-160	20	160	122	33	42	42	42 ~ 100	4.4	36,800
3060 41525110	-SRD25A -110	25	110	72	44	53	48	48 ~ 110	4.3	35,650
3060 41525135	-135	25	135	97	44	53	48	48 ~ 110	4.7	36,230
3060 41525160	-160	25	160	122	44	53	48	48 ~ 110	5.0	37,380
3060 41532110	-SRD32A -110	32	110	72	44	53	52	52 ~ 120	4.0	37,380
3060 41532135	-135	32	135	97	44	53	52	52 ~ 120	4.3	37,950
3060 41532160	-160	32	160	122	44	53	52	52 ~ 120	4.7	39,100

1.超硬シャンク（h6 公差）刃具をご使用下さい。
2.センタースルークーラント供給時は M4X5(S) ボルト 2 本（付属）でエアー穴を塞いで下さい。
3.内径サイズ ø3.0~ø5.0mm をお求めの場合はお問い合わせ下さい。
1.Always use carbide shank tools with h6 tolerance.
2.For center through coolant feed, air holes must be sealed by 2 pcs of M4 x 5 hex. screw.
3.For ID size ø3.0~ø5.0mm, please contact NT Tool.

加熱装置対応表 Heating device chart

加熱装置 heating device	ホルダ holder	
	SRD ø6 ~ 8	SRD ø10 ~ 32
ISG3430	○	○
SRK-HA1,HB2	×	○

ご注文例 Ordering Example

BT40 - SRD10A - 120

シャンクサイズ Shank size / 内径 (d) I.D. / 突き出し長さ (L) Projection length

SRS

スリムタイプ シュリンカーチャック

Shrink Fit (Slim Type)

● 加熱・冷却により刃具を装着する方式で、精度、把握力に優れています。（スリムタイプ）
Shrinkage method sets a cutting tool firmly by heating and cooling the chuck. High precision and strong chucking. (Slim Type)

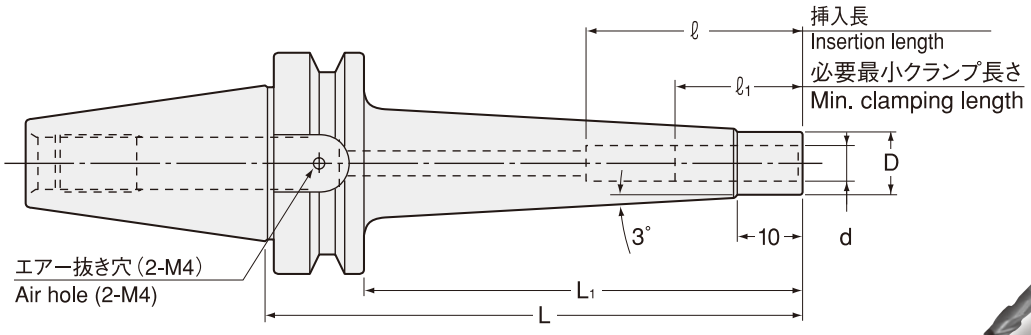

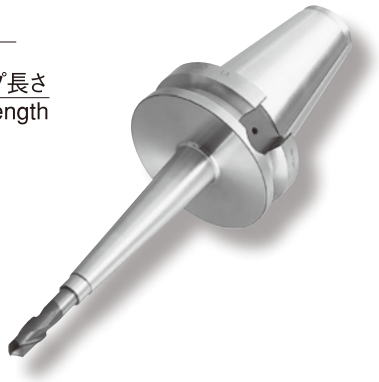

商品コード Code	型式 Model			d	L	L1	D	ℓ1	ℓ	kg	—
3060 31206105	BT30	-SRS6A	-105	6	105	83	9	26	26 ～ 36	0.6	35,000
3060 31206135			-135	6	135	113	9	26	26 ～ 36	0.6	35,500
3060 31208105		-SRS8A	-105	8	105	83	11	26	26 ～ 50	0.7	35,000
3060 31208135			-135	8	135	113	11	26	26 ～ 50	0.7	35,500
3060 31110105		-SRS10A	-105	10	105	83	13	32	32 ～ 50	0.7	31,000
3060 31110135			-135	10	135	113	13	32	32 ～ 50	0.7	34,000
3060 31112105		-SRS12A	-105	12	105	83	15	37	37 ～ 70	0.7	31,000
3060 31112135			-135	12	135	113	15	37	37 ～ 70	0.8	34,000
3060 31116105		-SRS16A	-105	16	105	83	20	40	40 ～ 80	0.8	32,000
3060 31116135			-135	16	135	113	20	40	40 ～ 80	0.8	35,000
3060 31306105	BT40	-SRS6A	-105	6	105	78	9	26	26 ～ 36	1.1	34,500
3060 31306135			-135	6	135	108	9	26	26 ～ 36	1.1	36,800
3060 31306165			-165	6	165	138	9	26	26 ～ 36	1.2	40,250
3060 31308105		-SRS8A	-105	8	105	78	11	26	26 ～ 50	1.2	34,500
3060 31308135			-135	8	135	108	11	26	26 ～ 50	1.2	36,800
3060 31308165			-165	8	165	138	11	26	26 ～ 50	1.2	40,250
3060 31310105		-SRS10A	-105	10	105	78	13	32	32 ～ 50	1.3	31,050
3060 31310135			-135	10	135	108	13	32	32 ～ 50	1.4	33,350
3060 31310165			-165	10	165	138	13	32	32 ～ 50	1.5	35,650
3060 31312105		-SRS12A	-105	12	105	78	15	37	37 ～ 70	1.3	31,050
3060 31312135			-135	12	135	108	15	37	37 ～ 70	1.4	33,350
3060 31312165			-165	12	165	138	15	37	37 ～ 70	1.5	35,650
3060 31316105		-SRS16A	-105	16	105	78	20	40	40 ～ 80	1.5	32,200
3060 31316135			-135	16	135	108	20	40	40 ～ 80	1.6	34,500
3060 31316165			-165	16	165	138	20	40	40 ～ 80	1.7	36,800
3060 31320105		-SRS20A	-105	20	105	78	26	42	42 ～ 100	1.6	32,200
3060 31320135			-135	20	135	108	26	42	42 ～ 100	1.7	34,500
3060 31320165			-165	20	165	138	26	42	42 ～ 100	1.8	36,800
3060 31506105	BT50	-SRS6A	-105	6	105	67	9	26	26 ～ 36	3.5	37,950
3060 31506135			-135	6	135	97	9	26	26 ～ 36	3.5	40,250
3060 31506165			-165	6	165	127	9	26	26 ～ 36	3.6	43,700
3060 31508105		-SRS8A	-105	8	105	67	11	26	26 ～ 50	3.6	37,950
3060 31508135			-135	8	135	97	11	26	26 ～ 50	3.6	40,250
3060 31508165			-165	8	165	127	11	26	26 ～ 50	3.7	43,700
3060 31510105		-SRS10A	-105	10	105	67	13	32	32 ～ 50	3.8	33,930
3060 31510135			-135	10	135	97	13	32	32 ～ 50	3.8	36,230
3060 31510165			-165	10	165	127	13	32	32 ～ 50	4.0	39,680
3060 31510195			-195	10	195	157	13	32	32 ～ 50	4.1	41,400

商品コード Code	型式 Model		d	L	L1	D	ℓ1	ℓ	kg	—
3060 31512105	BT50	-SRS12A -105	12	105	67	15	37	37 ～ 70	3.8	33,930
3060 31512135		-135	12	135	97	15	37	37 ～ 70	3.9	36,230
3060 31512165		-165	12	165	127	15	37	37 ～ 70	4.0	39,680
3060 31512195		-195	12	195	157	15	37	37 ～ 70	4.1	41,400
3060 31516105		-SRS16A -105	16	105	67	20	40	40 ～ 80	3.9	35,080
3060 31516135		-135	16	135	97	20	40	40 ～ 80	3.9	37,380
3060 31516165		-165	16	165	127	20	40	40 ～ 80	4.2	40,830
3060 31516195		-195	16	195	157	20	40	40 ～ 80	4.2	42,550
3060 31520105		-SRS20A -105	20	105	67	26	42	42 ～ 100	4.0	35,080
3060 31520135		-135	20	135	97	26	42	42 ～ 100	4.0	37,380
3060 31520165		-165	20	165	127	26	42	42 ～ 100	4.3	40,830
3060 31520195		-195	20	195	157	26	42	42 ～ 100	4.5	42,550

1.超硬シャンク（h6 公差）刃具をご使用下さい。
2.センタースルークーラント供給時は M4X5(S) ボルト 2 本（付属）でエアー穴を塞いで下さい。
3.内径サイズ ø3.0~ø5.0mm をお求めの場合はお問い合わせ下さい。
1.Always use carbide shank tools with h6 tolerance.
2.For center through coolant feed, air holes must be sealed by 2 pcs of M4 x 5 hex. screw.
3.For ID size ø3.0~ø5.0mm, please contact NT Tool.

加熱装置対応表 Heating device chart

加熱装置 heating device	ホルダ holder	
	SRS ø6 ～ 8	SRS ø10 ～ 20
ISG3430	○	○
SRK-HA1,HB2	×	○

ご注文例 Ordering Example

BT40 - SRS12A - 105

シャンクサイズ Shank size　内径 (d) I.D.　突き出し長さ (L) Projection length

SRK

ヘビータイプ シュリンカーチャック

Shrink Fit (Heavy Type)

● 加熱・冷却により刃具を装着する方式で、精度、剛性、把握力に優れています。（ヘビータイプ）
Shrinkage method sets a cutting tool firmly by heating and cooling the chuck. High precision, rigidity and strong chucking. (Heavy Type)

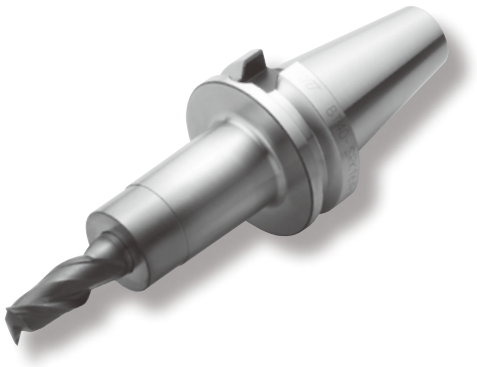

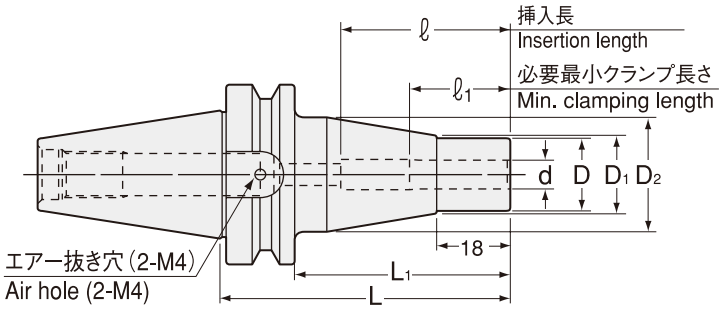

商品コード Code	型式 Model	d	L	L1	D	D1	D2	ℓ1	ℓ	kg	—
3060 01206075	BT30 -SRK6A -75	6	75	53	16	17	30	26	26 ～ 36	0.8	31,000
3060 01208075	-SRK8A -75	8	75	53	19	20	32	26	26 ～ 50	0.8	31,000
3060 01110075	-SRK10A -75	10	75	53	24	25	34	32	32 ～ 50	0.9	28,000
3060 01112075	-SRK12A -75	12	75	53	28	29	34	37	37 ～ 70	0.9	28,000
3060 01116075	-SRK16A -75	16	75	53	32	33	34	40	40 ～ 80	0.9	29,000
3060 01306090	BT40 -SRK6A -90	6	90	63	16	17	30	26	26 ～ 36	1.4	31,630
3060 01308090	-SRK8A -90	8	90	63	19	20	32	26	26 ～ 50	1.4	31,630
3060 01310090	-SRK10A -90	10	90	63	24	25	34	32	32 ～ 50	1.5	29,900
3060 01312090	-SRK12A -90	12	90	63	28	29	34	37	37 ～ 70	1.5	29,900
3060 01316090	-SRK16A -90	16	90	63	32	33	34	40	40 ～ 80	1.5	31,050
3060 01320090	-SRK20A -90	20	90	63	36	37	46	42	42 ～ 100	1.7	31,050
3060 01325105	-SRK25A -105	25	105	78	46	47	50	48	48 ～ 110	2.0	33,350
3060 01506105	BT50 -SRK6A -105	6	105	67	16	17	30	26	26 ～ 36	3.7	37,950
3060 01508105	-SRK8A -105	8	105	67	19	20	32	26	26 ～ 50	3.7	37,950
3060 01510105	-SRK10A -105	10	105	67	24	25	34	32	32 ～ 50	3.9	33,930
3060 01512105	-SRK12A -105	12	105	67	28	29	34	37	37 ～ 70	3.9	33,930
3060 01516105	-SRK16A -105	16	105	67	32	33	34	40	40 ～ 80	3.9	35,080
3060 01520105	-SRK20A -105	20	105	67	36	37	46	42	42 ～ 100	4.1	35,080
3060 01525120	-SRK25A -120	25	120	82	46	47	53	48	48 ～ 110	4.4	36,230
3060 01532120	-SRK32A -120	32	120	82	56	57	70	51	51 ～ 120	5.2	37,380

1.超硬シャンク（h6 公差）刃具をご使用下さい。
2.センタースルークーラント供給時は M4X5(S) ボルト 2 本（付属）でエアー穴を塞いで下さい。
3.内径サイズ ø3.0~ø5.0mm をお求めの場合はお問い合わせ下さい。
1.Always use carbide shank tools with h6 tolerance.
2.For center through coolant feed, air holes must be sealed by 2 pcs of M4 x 5 hex. screw.
3.For ID size ø3.0~ø5.0mm, please contact NT Tool.

加熱装置対応表 Heating device chart

加熱装置 heating device	ホルダ holder	
	SRK ø6 ～ 8	SRK ø10 ～ 32
ISG3430 *	○	○
SRK-HA1,HB2	×	○

＊ISG3430 をご使用の場合、ø32 の加熱には専用コイル ISG3200-3.1 が必要となります。
＊ISG3200-3.1 coil is necessary in case of heating SRE32 chucks with ISG3430.

ご注文例 Ordering Example

BT40 - SRK10A - 90

シャンクサイズ Shank size	内径 (d) I.D.	突き出し長さ (L) Projection length

MEMO

SMH

New

シンクロフィット II

SYNCHROFIT II

● NTTOOL 独自の弾性体構造によりタップ加工時の負荷を軽減し刃物の寿命が向上！
NT Tools's unique elastic design reduces tapping stress and improves cutting tool life.

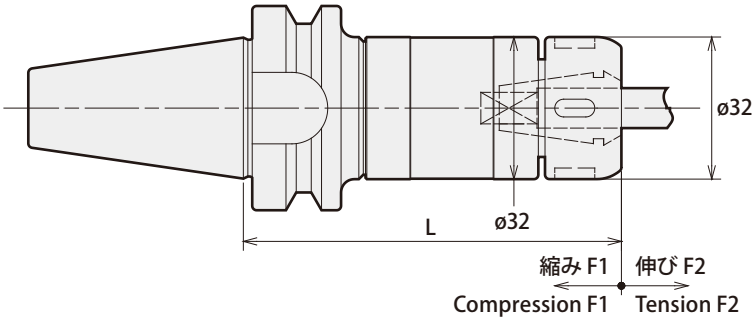

商品コード Code	型式 Model			L	タップサイズ Tap Size	縮み F1 Compression F1	伸び F2 Tension F2	コレット Collet	キャップ Nut	スパナ Spanner
2450 00116090	**BT30**	**-SMH16**	**-90**	90	M3～M12 U no.5～U7/16 PT1/8・PT1/16	0.1	0.1	ER16GH	ERP-16T	FKT-32L
2450 00316090	**BT40**	**-SMH16**	**-90**	90						

1. コレット、スパナは別途ご注文ください。
2. 対応タップサイズはタップコレットディメンションを参照ください。
3. シンクロ機能搭載の機械でご使用ください。
1. Collet and spanner are sold separately.
2. For the corresponding tap size, refer to the tap collet dimension page.
3. Please use with a machine with synchronous function.

ご注文例 Ordering Example

BT30 - SMH16 - 90

シャンクサイズ Shank size　ホルダサイズ Holder size　突き出し長さ(L) Projection length

コレット Collet	スパナ Spanner
P. 123	P. 123

コレット Collet

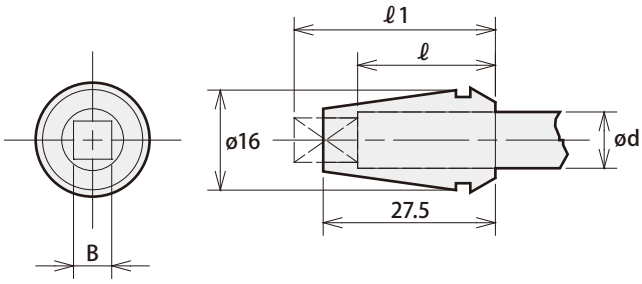

	商品コード Code	型式 Model	ø d	B 四角部 Square section	旧JIS Old JIS	DIN371	DIN376	ℓ	センタースルー Center through 未使用時 Without ℓ1	調整量 Adjustment amount (Without coolant)	使用時 With ℓ1
mm	2464 16040030	**ER16GH-4-3**	4	3	—	M3.5	—	14	20	0	20
	2464 16040032	**ER16GH-4-3.2**	4	3.2	M3	—	—	15	21	0	21
	2464 16045034	**ER16GH-4.5-3.4**	4.5	3.4	—	M4	M6		21	0	21
	2464 16050040	**ER16GH-5-4**	5	4	M4,M4.5	—	—	18	23〜25	2	25
	2464 16055043	**ER16GH-5.5-4.3**	5.5	4.3	—	—	M7		23〜25	2	25
	2464 16055045	**ER16GH-5.5-4.5**	5.5	4.5	M5,M5.5	—	—		23〜25	2	25
	2464 16060045	**ER16GH-6-4.5**	6	4.5	M6,U1/2	—	—		23〜25	2	25
	2464 16060049	**ER16GH-6-4.9**	6	4.9	—	M4.5〜M6	M8		23〜25	2	25
	2464 16061050	**ER16GH-6.1-5**	6.1	5	U5/16	—	—		23〜26	3	26
	2464 16062050	**ER16GH-6.2-5**	6.2	5	M7,M8	—	—		23〜26	3	26
	2464 16070055	**ER16GH-7-5.5**	7	5.5	M9,M10,U3/8	M7	M9,M10		23〜26	3	26
	2464 16080060	**ER16GH-8-6**	8	6	M11.U7/16 PT1/8・PT1/16	—	—	22	27〜31	4	31
	2464 16080063	**ER16GH-8-6.3**	8	6.3	—	M8	M11		27〜31	4	31
	2464 16085065	**ER16GH-8.5-6.5**	8.5	6.5	M12	—	—		27〜31	4	31
	2464 16090071	**ER16GH-9-7.1**	9	7.1	—	M9	M12		28〜32	4	32

	商品コード Code	型式 Model	ø d インチ Inch	ø d ミリ mm	B 四角部 Square section インチ Inch	B 四角部 Square section ミリ mm	ANSI ユニファイ Unified	ANSI メートル m	ℓ	センタースルー Center through 未使用時 Without ℓ1	調整量 Adjustment amount (Without coolant)	使用時 With ℓ1
inch	2464 16168131	**ER16GH-0.168**	0.168	4.267	0.131	3.327	NO.8	M5	15	21	0	21
	2464 16194152	**ER16GH-0.194**	0.194	4.928	0.152	3.861	NO.10	—	18	23〜25	2	25
	2464 16220165	**ER16GH-0.220**	0.220	5.588	0.165	4.191	NO.12	M6		23〜25	2	25
	2464 16255191	**ER16GH-0.255**	0.255	6.477	0.191	4.851	1/4	M7		23〜26	3	26
	2464 16318238	**ER16GH-0.318**	0.318	8.077	0.238	6.045	5/16	M8	22	27〜31	4	31

1. センタースルー使用時はコレットの奥に突き当たるまで挿入してください。刃物挿入長が短いとクーラント漏れが発生します。
2. ご使用になるタップの各寸法を御確認の上、正しいコレットを選定して下さい。
1. When using the center through, please insert the tap until it hits the bottom of the collet. Coolant leakage occurs if not correctly inserted.
2. Please check the dimensions of the shank and square of the tap when selecting the correct collet.

キャップ Nut

商品コード Code	型式 Model
2451 00001607	**ERP-16T**

スパナ Spanner

商品コード Code	型式 Model
2454 00000032	**FKT-32L**

STM

高さ調整式 シンクロ用タップホルダ

Synchronous Tap Holder With Easy Tool Length Adjustment

● 刃先突き出し長さの調整はホルダ外周部を回すだけで完了
Projection length of the cutting tool can be adjusted by simply turning circumference of the holder.

P. 125 参照

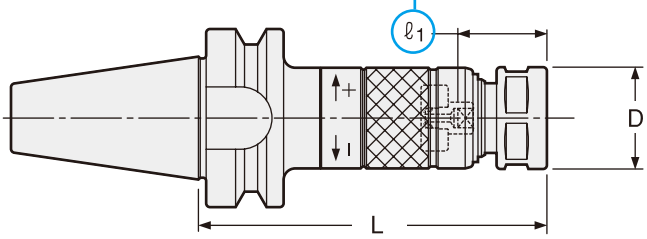

⚠ タップサイズの数値は、J型（旧JIS）規格に基づきます。
Tap sizes are based on old JIS standard.

（注）STM8 のキャップ外径寸法は ø19.0 です。
（NOTE）Nut O.D. of STM8 is 19mm.

コード Code	型式 Model	タップサイズ Tap Size	L	D	キャップ Nut	kg	—	コレット Collet	プリセットドライバ Preset Driver	スパナ Spanner
3910 00100075	BT30 -STM8 -75*	J型タップ(Old JIS Taps) M4～8 U No8～5/16 OSGシンクロタップ (OSG Synchro Taps) M4～6	75	21	KDP-1414	0.5	28,400	FDC-07	STS-8	市販品二面巾 17mm Flat 17mm width
3910 00100090	-90		90	21	KDP-1414	0.5	28,500			
3910 00100105	-105		105	21	KDP-1414	0.6	28,500			
3910 00100120	-120		120	21	KDP-1414	0.6	28,600			
3910 00100135	-135		135	21	KDP-1414	0.6	28,700			
3910 00100150	-150		150	21	KDP-1414	0.7	28,700			
3910 10100075	-STM12 -75*	J型タップ(Old JIS Taps) M4～12 U No8～7/16 PT1/8 OSGシンクロタップ (OSG Synchro Taps) M4～10	75	26	HTP-09	0.6	28,400	FSC-09	STS-12	S-1L
3910 10100090	-90		90	26	HTP-09	0.6	28,500			
3910 10100105	-105		105	26	HTP-09	0.7	28,500			
3910 10100120	-120		120	26	HTP-09	0.7	28,600			
3910 10100135	-135		135	26	HTP-09	0.8	28,700			
3910 10100150	-150		150	26	HTP-09	0.8	28,700			
3910 10100165	-165		165	26	HTP-09	0.9	28,800			
3910 30100090	-STM18 -90	J型タップ(Old JIS Taps) M14～18 U1/2～3/4 PT1/4～3/8 OSGシンクロタップ (OSG Synchro Taps) M12～14	90	36	HTP-16	0.7	29,300	FSC-16	STS-18	S-4L
3910 30100105	-105		105	36	HTP-16	0.8	29,400			
3910 30100120	-120		120	36	HTP-16	0.9	29,500			
3910 30100135	-135		135	36	HTP-16	1.0	29,500			
3910 30100150	-150		150	36	HTP-16	1.1	29,600			
3910 30100165	-165		165	36	HTP-16	1.2	29,700			
3910 40100105	-STM30 -105	J型タップ(Old JIS Taps) M20～30 U7/8～1-1/8 PT1/2～3/4 OSGシンクロタップ (OSG Synchro Taps) M16～27	105	46	HTP-22	1.0	34,300	FSC-22	STS-30	S-5L
3910 40100120	-120		120	46	HTP-22	1.2	34,400			
3910 40100135	-135		135	46	HTP-22	1.3	34,500			
3910 40100150	-150		150	46	HTP-22	1.5	34,500			
3910 40100165	-165		165	46	HTP-22	1.7	34,600			
3910 00300090	BT40 -STM8 -90	J型タップ(Old JIS Taps) M4～8 U No8～5/16 OSGシンクロタップ (OSG Synchro Taps) M4～6	90	21	KDP-1414	1.1	29,500	FDC-07	STS-8	市販品二面巾 17mm Flat 17mm width
3910 00300105	-105		105	21	KDP-1414	1.1	29,600			
3910 00300120	-120		120	21	KDP-1414	1.2	29,700			
3910 00300135	-135		135	21	KDP-1414	1.2	29,800			
3910 00300150	-150		150	21	KDP-1414	1.2	29,900			
3910 10300090	-STM12 -90	J型タップ(Old JIS Taps) M4～12 U No8～7/16 PT1/8 OSGシンクロタップ (OSG Synchro Taps) M4～10	90	26	HTP-09	1.2	29,500	FSC-09	STS-12	S-1L
3910 10300105	-105		105	26	HTP-09	1.2	29,600			
3910 10300120	-120		120	26	HTP-09	1.2	29,700			
3910 10300135	-135		135	26	HTP-09	1.3	29,800			
3910 10300150	-150		150	26	HTP-09	1.3	29,900			
3910 10300180	-180		180	26	HTP-09	1.4	30,200			
3910 30300105	-STM18 -105	J型タップ(Old JIS Taps) M14～18 U1/2～3/4 PT1/4～3/8 OSGシンクロタップ (OSG Synchro Taps) M12～14	105	36	HTP-16	1.4	30,500	FSC-16	STS-18	S-4L
3910 30300120	-120		120	36	HTP-16	1.5	30,600			
3910 30300135	-135		135	36	HTP-16	1.6	30,700			
3910 30300150	-150		150	36	HTP-16	1.7	30,800			
3910 30300180	-180		180	36	HTP-16	1.9	31,000			
3910 40300120	-STM30 -120	J型タップ(Old JIS Taps) M20～30 U7/8～1-1/8 PT1/2～3/4 OSGシンクロタップ (OSG Synchro Taps) M16～27	120	46	HTP-22	1.7	35,500	FSC-22	STS-30	S-5L
3910 40300135	-135		135	46	HTP-22	1.8	35,600			
3910 40300150	-150		150	46	HTP-22	2.0	35,700			
3910 40300180	-180		180	46	HTP-22	2.4	36,000			
3910 00500090	BT50 -STM8 -90*	J型タップ(Old JIS Taps) M4～8 U No8～5/16 OSGシンクロタップ (OSG Synchro Taps) M4～6	90	21	KDP-1414	3.6	32,500	FDC-07	STS-8	市販品二面巾 17mm Flat 17mm width
3910 00500105	-105		105	21	KDP-1414	3.7	32,700			
3910 00500120	-120		120	21	KDP-1414	3.7	33,000			
3910 00500135	-135		135	21	KDP-1414	3.7	33,300			
3910 00500150	-150		150	21	KDP-1414	3.8	33,600			
3910 00500165	-165		165	21	KDP-1414	3.8	34,200			
3910 10500090	-STM12 -90*	J型タップ(Old JIS Taps) M4～12 U No8～7/16 PT1/8 OSGシンクロタップ (OSG Synchro Taps) M4～10	90	26	HTP-09	3.7	32,500	FSC-09	STS-12	S-1L
3910 10500105	-105		105	26	HTP-09	3.7	32,700			
3910 10500120	-120		120	26	HTP-09	3.8	33,000			
3910 10500135	-135		135	26	HTP-09	3.8	33,300			
3910 10500150	-150		150	26	HTP-09	3.9	33,600			
3910 10500180	-180		180	26	HTP-09	4.0	34,200			

特殊品もご用命ください。

Specials on request

コード Code	型式 Model	タップサイズ Tap Size	L	D	キャップ Nut	kg	—	コレット Collet	プリセットドライバ Preset Driver	スパナ Spanner
3910 30500105	BT50 -STM18 -105	J型タップ(Old JIS Taps) M14～18 U1/2～3/4 PT1/4～3/8 OSGシンクロタップ (OSG Synchro Taps)M12～14	105	36	HTP-16	3.8	33,600	FSC-16	STS-18	S-4L
3910 30500120	-120		120	36	HTP-16	3.9	33,900			
3910 30500135	-135		135	36	HTP-16	4.0	34,200			
3910 30500150	-150		150	36	HTP-16	4.1	34,500			
3910 30500180	-180		180	36	HTP-16	4.4	35,100			
3910 40500120	-STM30 -120	J型タップ(Old JIS Taps) M20～30 U7/8～1-1/8 PT1/2～3/4 OSGシンクロタップ (OSG Synchro Taps) M16～27	120	46	HTP-22	4.1	38,800	FSC-22	STS-30	S-5L
3910 40500135	-135		135	46	HTP-22	4.3	39,100			
3910 40500150	-150		150	46	HTP-22	4.4	39,400			
3910 40500180	-180		180	46	HTP-22	4.8	40,000			
3910 40500210	-210		210	46	HTP-22	5.1	40,600			

1. コレット、スパナ、プリセットドライバは別途ご注文下さい。
2. ℓ1寸法は下記表を参照ください。＊のサイズについては、ℓ1寸法表の＊欄を参照ください。
3. M4 未満のタップサイズについてはSTM8 サイズにて加工していただくことが可能です。
   使用するコレットは以下の通りです。
   M1 ～ M2.6 使用コレット FDC-03007-※※　M3 ～ M3.5 使用コレット FDC-04007-※※
   なお上記の使用方法ではタップ四角部を使用したドライブ機能はありません。

1. Collet, spanner and preset driver are sold separatey.
2. Please see below for ℓ1 dimension. For models with ＊, please see ℓ1 (＊) row in the below chart.
3. Tap holes smaller than M4 can be made by STM8. Collets to be used are as follows.
   M1-M2.6: FDC-03007-※※　M3-M3.5: FDC-04007-※※
   Tap drive will not be used for the above usages.

ご注文例 Ordering Example

BT50 - STM18 - 120

シャンクサイズ Shank size / ホルダサイズ Holder size / 突き出し長さ (L) Projection length

STM ℓ1 寸法　ℓ1 Dimension for STM

J 型タップ　Old JIS Taps

センタースルー未使用時 Without center through coolant

タップサイズ	ℓ1	ℓ1(＊)
M4 ～ 6 U No.8 ～ 1/4	21 ～ 35	21 ～ 26
M7 ～ 12 U 5/16 ～ U7/16 PT1/8	23 ～ 37	23 ～ 28
M13 ～ 15 U 1/2 ～ 5/8 PT1/4	28 ～ 42	-
M16 ～ 17	32 ～ 45	-
M18 ～ 27 U 3/4 ～ U1 PT3/8 ～ 5/8	33 ～ 47	-
M30 U1-1/8 PT3/4	38 ～ 52	-

センタースルー使用時 With center through coolant (STM8)

タップサイズ	ℓ1	ℓ1(＊)
M4 ～ 6 U No.8 ～ 1/4	25 ～ 35	25 ～ 26
M7 ～ 8 U5/16	26 ～ 37	26 ～ 28

センタースルー使用時 With center through coolant (STM12 ～ 30)

タップサイズ	ℓ1	ℓ1(＊)
M4 ～ 6 U No.8 ～ 1/4	24 ～ 35	24 ～ 26
M7 ～ 10 U 5/16 ～ 3/8	25 ～ 37	25 ～ 28
M11 ～ 12 U 7/16 PT 1/8	26 ～ 37	26 ～ 28
U1/2	32 ～ 42	-
M13 ～ 15 U9/16	33 ～ 42	-
U5/8 PT1/4	34 ～ 42	-
M16	35 ～ 46	-
M18 U 3/4 PT3/8	36 ～ 47	-
M20 ～ 21 PT1/2	40 ～ 47	-
M22 U 7/8	41 ～ 47	-
M23	42 ～ 47	-
M24 ～ 25 PT5/8	43 ～ 47	-
M26 ～ 27 U1	44 ～ 47	-
M28	45 ～ 52	-
M30 PT3/4	46 ～ 52	-
U 1-1/8	48 ～ 52	-

OSG 高速シンクロタップ　OSG Synchro Taps

センタースルー未使用時 Without center through coolant

タップサイズ	ℓ1	ℓ1(＊)
M4 ～ 6	21 ～ 35	21 ～ 26
M8 ～ 10	23 ～ 37	23 ～ 28
M12 ～ 14	28 ～ 42	-
M16 ～ 27	33 ～ 47	-

センタースルー使用時 With center through coolant (STM8)

タップサイズ	ℓ1	ℓ1(＊)
M4 ～ 6	25 ～ 35	25 ～ 26

センタースルー使用時 With center through coolant (STM12 ～ 30)

タップサイズ	ℓ1	ℓ1(＊)
M4 ～ 6	24 ～ 35	24 ～ 26
M8 ～ 10	26 ～ 37	26 ～ 28
M12	33 ～ 42	-
M14	34 ～ 42	-
M16 ～ 20	40 ～ 46	-
M22 ～ 27	44 ～ 47	-

YAMAWA X シリーズ　YAMAWA X Series

センタースルー未使用時 Without center through coolant

タップサイズ	ℓ1	ℓ1(＊)
M6 M8	23 ～ 37	23 ～ 28
M10 M12	28 ～ 42	-

センタースルー使用時 With center through coolant (STM8)

タップサイズ	ℓ1	ℓ1(＊)
M6	26 ～ 37	26 ～ 28

センタースルー使用時 With center through coolant (STM12 ～ 30)

タップサイズ	ℓ1	ℓ1(＊)
M6	25 ～ 37	25 ～ 28
M8	26 ～ 37	26 ～ 28
M10	33 ～ 42	-
M12	34 ～ 42	-

コレット Collet
FDC P. 083
FSC P. 126

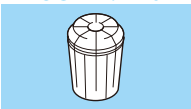

プリセットドライバ Preset driver
P. 128

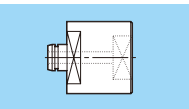

スパナ Spanner
P. 128

FSC

タップコレット

Collet For Tapper

FSC-OH

クーラント穴付き刃具用　For tool with coolant hole

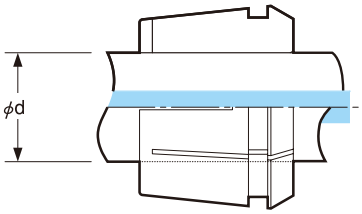

刃具シャンク径 Tool Shank Dia.	型式 Model FSC-OH サイズ Size	商品コード Code	ー
ø 5.0	FSC-09-5.0-OH	1334 00105009	5,700
ø 5.5	FSC-09-5.5-OH	1334 00105509	5,700
ø 6.0	FSC-09-6.0-OH	1334 00106009	5,700
ø 6.1	FSC-09-6.1-OH	1334 00106109	5,700
ø 6.2	FSC-09-6.2-OH	1334 00106209	5,700
ø 7.0	FSC-09-7.0-OH	1334 00107009	5,700
ø 8.0	FSC-09-8.0-OH	1334 00108009	5,700
ø 8.5	FSC-09-8.5-OH	1334 00108509	5,700
ø 9.0	FSC-16-9.0-OH	1334 00109016	6,300
ø 9.5	FSC-16-9.5-OH	1334 00109516	6,300
ø 10.0	FSC-16-10.0-OH	1334 00110016	6,300
ø 10.5	FSC-16-10.5-OH	1334 00110516	6,300
ø 11.0	FSC-16-11.0-OH	1334 00111016	6,300
ø 12.0	FSC-16-12.0-OH	1334 00112016	6,300
ø 12.5	FSC-16-12.5-OH	1334 00112516	6,300
ø 13.0	FSC-16-13.0-OH	1334 00113016	6,300
ø 14.0	FSC-16-14.0-OH	1334 00114016	6,300
ø 15.0	FSC-22-15.0-OH	1334 00115022	6,600
ø 16.0	FSC-22-16.0-OH	1334 00116022	6,600
ø 17.0	FSC-22-17.0-OH	1334 00117022	6,600
ø 18.0	FSC-22-18.0-OH	1334 00118022	6,600
ø 19.0	FSC-22-19.0-OH	1334 00119022	6,600
ø 20.0	FSC-22-20.0-OH	1334 00120022	6,600
ø 21.0	FSC-22-21.0-OH	1334 00121022	6,600
ø 22.0	FSC-22-22.0-OH	1334 00122022	6,600
ø 23.0	FSC-22-23.0-OH	1334 00123022	6,600

FSC-C

コレットスルー用　For Collet through

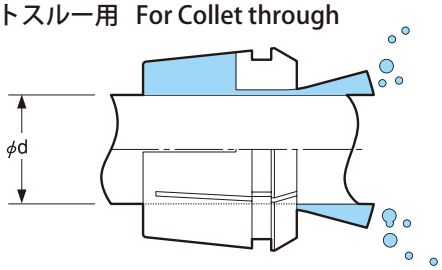

刃具シャンク径 Tool Shank Dia.	型式 Model FSC-C サイズ Size	商品コード Code	ー
ø 5.0	FSC-09-5.0-C	1335 00105009	8,550
ø 5.5	FSC-09-5.5-C	1335 00105509	8,550
ø 6.0	FSC-09-6.0-C	1335 00106009	8,550
ø 6.1	FSC-09-6.1-C	1335 00106109	8,550
ø 6.2	FSC-09-6.2-C	1335 00106209	8,550
ø 7.0	FSC-09-7.0-C	1335 00107009	8,550
ø 8.0	FSC-09-8.0-C	1335 00108009	8,550
ø 8.5	FSC-09-8.5-C	1335 00108509	8,550
ø 9.0	FSC-16-9.0-C	1335 00109016	9,450
ø 9.5	FSC-16-9.5-C	1335 00109516	9,450
ø 10.0	FSC-16-10.0-C	1335 00110016	9,450
ø 10.5	FSC-16-10.5-C	1335 00110516	9,450
ø 11.0	FSC-16-11.0-C	1335 00111016	9,450
ø 12.0	FSC-16-12.0-C	1335 00112016	9,450
ø 12.5	FSC-16-12.5-C	1335 00112516	9,450
ø 13.0	FSC-16-13.0-C	1335 00113016	9,450
ø 14.0	FSC-16-14.0-C	1335 00114016	9,450
ø 15.0	FSC-22-15.0-C	1335 00115022	9,900
ø 16.0	FSC-22-16.0-C	1335 00116022	9,900
ø 17.0	FSC-22-17.0-C	1335 00117022	9,900
ø 18.0	FSC-22-18.0-C	1335 00118022	9,900
ø 19.0	FSC-22-19.0-C	1335 00119022	9,900
ø 20.0	FSC-22-20.0-C	1335 00120022	9,900
ø 21.0	FSC-22-21.0-C	1335 00121022	9,900
ø 22.0	FSC-22-22.0-C	1335 00122022	9,900
ø 23.0	FSC-22-23.0-C	1335 00123022	9,900

機械主軸でのクーラントスルーを使用しない場合は OH 型をお選び下さい。

OH type shall be selected in case not utilizing coolant through from the machine spindle.

ご注文例 Ordering Example

FSC - 16 - 9.0 - OH

16 シリーズ 16 Series　刃具シャンク径 Tool Shank Dia.

ご注文例 Ordering Example

FSC - 16 - 9.0 - C

16 シリーズ 16 Series　刃具シャンク径 Tool Shank Dia.

センタースルークーラントにて使用される場合は、図の様にコレット内径に刃具四角部が入り込まないようにチャッキングしてください。
コレット内径に刃具四角部が入り込んだ場合、図１の様にクーラントが漏洩します。

For center through coolant feeding with a coolant collet, the tap must be inserted as deep into the collet so that the tap's square does not remain in the collet I.D.
In case tap's square is remaining in the collet I.D., coolant may leak from the slits.
Always keep the tap's square part out of the collet's end face as shown in Fig2.

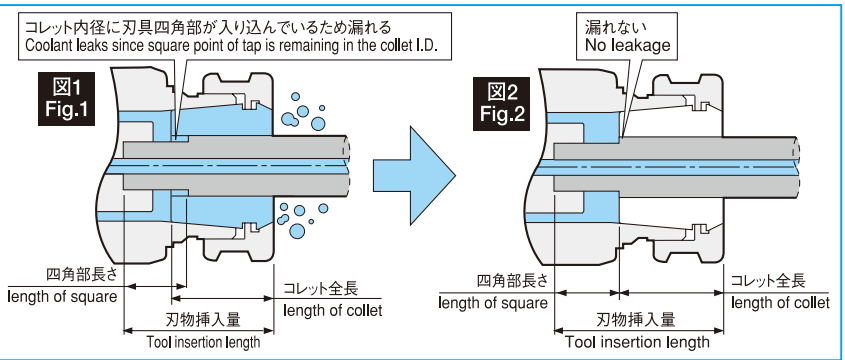

特殊品もご用命ください。

Specials on request

FSC-MS

セミドライ加工用 コレット

High-Precision Collet (For Semidry Machining /MQL)

● 比較的大きめの粒子を高速で刃具に沿って吹き付ける事でワーク表面及び刃具等に潤滑油を付着させる。
Making lubricant adhere to the surface of workpiece and tool by spraying comparatively large particles alongside the tool.

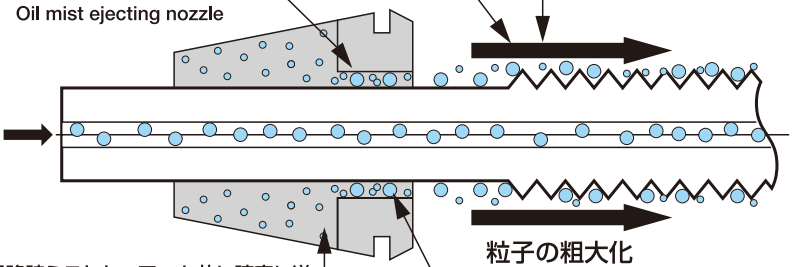

ミスト搬送経路時ミストをエアーと共に確実に送るためにミスト粒子は小さい方がよい（ドライフォグは付着し難く、搬送ロスが少ない。）

Mist particle size should be made smaller to ensure smooth movement with air.
(Transportation loss can be minimized in the case of less sticky dry fog.)

粒子の粗大化
ミスト通路断面を縮小することで面積当たりのミスト密度が高くなり粒子のぶつかり合いにより粒子は粗大化（ドライフォグ→ウェットフォグ化へ）

Enlarge the particles
By decreasing the passage of mists, the density of mist will become higher. Eventually, small particles collide each other to grow into larger ones.

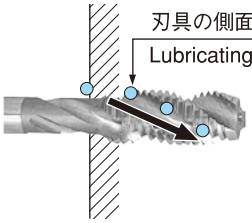

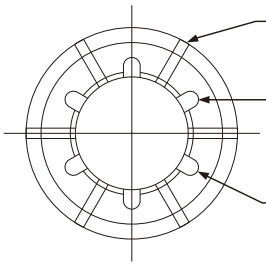

刃具シャンク径 Tool Shank Dia.	型式 Model FSC-MS 型式 Model	商品コード Code	—
ø 5.0	FSC-09-5.0-MS	1336 00105009	14,600
ø 5.5	FSC-09-5.5-MS	1336 00105509	13,400
ø 6.0	FSC-09-6.0-MS	1336 00106009	13,400
ø 6.1	FSC-09-6.1-MS	1336 00106109	13,400
ø 6.2	FSC-09-6.2-MS	1336 00106209	13,400
ø 7.0	FSC-09-7.0-MS	1336 00107009	13,400
ø 8.0	FSC-09-8.0-MS	1336 00108009	13,400
ø 8.5	FSC-09-8.5-MS	1336 00108509	13,400
ø 9.0	FSC-16-9.0-MS	1336 00109016	14,700
ø 9.5	FSC-16-9.5-MS	1336 00109516	14,700
ø 10.0	FSC-16-10.0-MS	1336 00110016	15,500
ø 10.5	FSC-16-10.5-MS	1336 00110516	14,700
ø 11.0	FSC-16-11.0-MS	1336 00111016	14,700

刃具シャンク径 Tool Shank Dia.	型式 Model FSC-MS 型式 Model	商品コード Code	—
ø 12.0	FSC-16-12.0-MS	1336 00112016	15,500
ø 12.5	FSC-16-12.5-MS	1336 00112516	14,700
ø 13.0	FSC-16-13.0-MS	1336 00113016	15,500
ø 14.0	FSC-16-14.0-MS	1336 00114016	14,700
ø 15.0	FSC-22-15.0-MS	1336 00115022	15,200
ø 16.0	FSC-22-16.0-MS	1336 00116022	15,900
ø 17.0	FSC-22-17.0-MS	1336 00117022	15,200
ø 18.0	FSC-22-18.0-MS	1336 00118022	15,900
ø 19.0	FSC-22-19.0-MS	1336 00119022	15,200
ø 20.0	FSC-22-20.0-MS	1336 00120022	15,200
ø 21.0	FSC-22-21.0-MS	1336 00121022	15,900
ø 22.0	FSC-22-22.0-MS	1336 00122022	15,900
ø 23.0	FSC-22-23.0-MS	1336 00123022	15,200

1. コレットの縮み代は 0.1mm です。
2. 上記以外のサイズは、準規格品となります。
3. オイルホール付の刃具及びオイルホールなし刃具どちらでも使用できます。
1. Collets collapse by 0.1mm.
2. Sizes not listed above are available upon request.
3. Tools with or without coolant holes can be used.

ご注文例 Ordering Example

FSC - 16 - 9.0 - MS

16 シリーズ 16 Series　刃具シャンク径 Tool Shank Dia.

タップサイズ対応表（コレット・プリセットドライバ）
Tap size reference chart (collet, preset driver)

コレット FDC- 07 型・FSC 型
FDC-07 or FSC - collet

OH 型

● OH 型はセンタースルークーラント及びセンタースルーを使用しない外部給油タッピングにご使用ください。

● OH type collet should be used for center through coolant feeding and external coolant feeding.

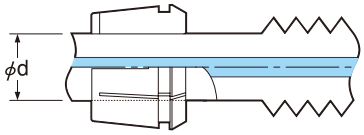

C 型

● コレットスルークーラントを使用する場合

● when "collet-through" coolant feeding is needed.

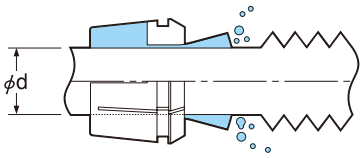

プリセットドライバ & ドライバ着脱工具
preset driver & tool for changing driver

STS 型

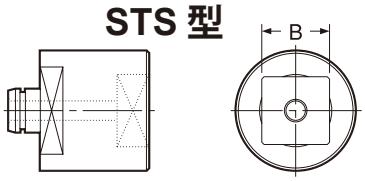

STS-R 型

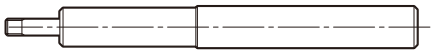

ホルダ Holder	タップサイズ Tap Size					ød	コレットCollet			B	プリセットドライバ Preset Driver	着脱工具 Tool for Changing Driver
	J型タップ Old JIS Taps			OSG 高速 シンクロタップ OSG Synchro-Taps	YAMAWA Xシリーズ YAMAWA X Series		型式 Model	-				
型式 Model	メートルネジ Metric Thread	ユニファイネジ Unified Thread	管用タップネジ Pipe Taper Thread					OH	C			
STM8	M4～M4.5	UNo.8				5.0	FDC-05007-**	AA : 11,200 A : 10,000	AA : 16,800	4.0	STS8-□4.0	STS-R0
	M5～M5.5	UNo.10～12				5.5	FDC-05507-**			4.5	STS8-□4.5	STS-R0
	M6	U1/4		M4～M6		6.0	FDC-06007-**			4.5	STS8-□4.5	STS-R0
					M6	6.0	FDC-06007-**			4.9	STS8-□4.9	STS-R0
		U5/16				6.1	FDC-06107-**	AA : 13,440 A : 12,000		5.0	STS8-□5.0	STS-R0
	M7～8					6.2	FDC-06207-**			5.0	STS8-□5.0	STS-R0
STM12	M4～M4.5	UNo.8				5.0	FSC-09-5.0-**	5,700	8,550	4.0	STS12-□4.0	STS-R1
	M5～M5.5	UNo.10～12				5.5	FSC-09-5.5-**	5,700	8,550	4.5	STS12-□4.5	STS-R1
	M6	U1/4		M4～M6		6.0	FSC-09-6.0-**	5,700	8,550	4.5	STS12-□4.5	STS-R1
					M6	6.0	FSC-09-6.0-**	5,700	8,550	4.9	STS12-□4.9	STS-R1
		U5/16				6.1	FSC-09-6.1-**	5,700	8,550	5.0	STS12-□5.0	STS-R1
	M7～8					6.2	FSC-09-6.2-**	5,700	8,550	5.0	STS12-□5.0	STS-R1
	M9～M10	U3/8				7.0	FSC-09-7.0-**	5,700	8,550	5.5	STS12-□5.5	STS-R1
					M8	8.0	FSC-09-8.0-**	5,700	8,550	6.2	STS12-□6.2	STS-R1
	M11	U7/16	PT1/16～1/8	M8～M10		8.0	FSC-09-8.0-**	5,700	8,550	6.0	STS12-□6.0	STS-R1
	M12					8.5	FSC-09-8.5-**	5,700	8,550	6.5	STS12-□6.5	STS-R1
STM18		U1/2				9.0	FSC-16-9.0-**	6,300	9,450	7.0	STS18-□7.0	STS-R2
	M13					9.5	FSC-16-9.5-**	6,300	9,450	7.0	STS18-□7.0	STS-R2
				M12	M10	10.0	FSC-16-10.0-**	6,300	9,450	8.0	STS18-□8.0	STS-R2
	M14～15	U9/16				10.5	FSC-16-10.5-**	6,300	9,450	8.0	STS18-□8.0	STS-R2
			PT1/4			11.0	FSC-16-11.0-**	6,300	9,450	9.0	STS18-□9.0	STS-R2
		U5/8		M14	M12	12.0	FSC-16-12.0-**	6,300	9,450	9.0	STS18-□9.0	STS-R2
	M16					12.5	FSC-16-12.5-**	6,300	9,450	10.0	STS18-□10.0	STS-R2
	M17					13.0	FSC-16-13.0-**	6,300	9,450	10.0	STS18-□10.0	STS-R2
	M18～M19	U3/4	PT3/8			14.0	FSC-16-14.0-**	6,300	9,450	11.0	STS18-□11.0	STS-R2
STM30	M20					15.0	FSC-22-15.0-**	6,600	9,900	12.0	STS30-□12.0	STS-R2
	M21			M16～M20		16.0	FSC-22-16.0-**	6,600	9,900	12.0	STS30-□12.0	STS-R2
	M22	U7/8				17.0	FSC-22-17.0-**	6,600	9,900	13.0	STS30-□13.0	STS-R2
	M23		PT1/2			18.0	FSC-22-18.0-**	6,600	9,900	14.0	STS30-□14.0	STS-R2
	M24～M25		PT5/8			19.0	FSC-22-19.0-**	6,600	9,900	15.0	STS30-□15.0	STS-R2
	M26～M27	U1		M22～M27		20.0	FSC-22-20.0-**	6,600	9,900	15.0	STS30-□15.0	STS-R2
	M28					21.0	FSC-22-21.0-**	6,600	9,900	17.0	STS30-□17.0	STS-R2
		U1-1/8				22.0	FSC-22-22.0-**	6,600	9,900	17.0	STS30-□17.0	STS-R2
	M30		PT3/4			23.0	FSC-22-23.0-**	6,600	9,900	17.0	STS30-□17.0	STS-R2

アクセサリの組合せ　Combination of accessories

タップホルダ Tap holder	コレット Collet	プリセットドライバ Preset driver			キャップ Nut			ドライバ着脱工具 Tool changing driver			専用スパナ Spanner		
型式 Model	型式 Model	型式 Model	商品コード Code	–	型式 Model	商品コード Code	–	型式 Model	商品コード Code	–	型式 Model	商品コード Code	–
STM8	**FDC-07**	STS8	3914 0100**03	4,000	**KDP-1414**	0070 01001407	5,500	**STS-R0**	3914 00000006	2,000	**市販品 2 面巾 17 Flat 17mm width**		
STM12	**FSC-09**	STS12	3914 1100**03	4,000	**HTP-09**	1314 00000009	6,000	**STS-R1**	3914 10000006	2,000	**S-1L**	0803 00000011	1,200
STM18	**FSC-16**	STS18	3914 310***03	4,100	**HTP-16**	1314 00000016	8,000	**STS-R2**	3914 30000006	2,000	**S-4L**	0803 00000014	2,000
STM30	**FSC-22**	STS30	3914 410***03	4,200	**HTP-22**	1314 00000022	9,000	**STS-R2**	3914 30000006	2,000	**S-5L**	0803 00000015	2,700

特殊品もご用命ください。

Specials on request

MEMO

STP

シンクロ用タッピングチャック

Synchro Tapping Chuck

● タップアダプタのクイックチェンジが可能。
Quick-changeable tap adapter.

STP

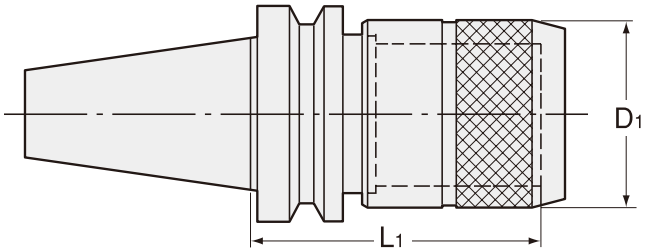

STC (別売 Option)

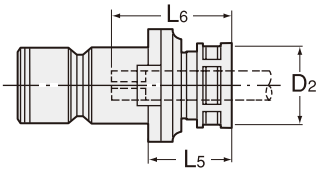

WE (別売 Option)

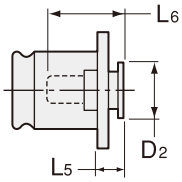

WEN・B (別売 Option)

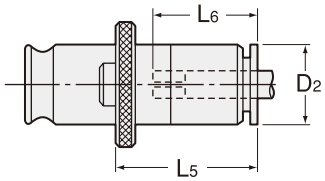

⚠ タップサイズの数値は、J 型（旧 JIS）規格に基づきます。
Tap sizes are based on old JIS standard.

商品コード Code	型式 Model	L1	D1	kg	ー	タップアダプタ Tap adapter	L5	D2	タップサイズ Tap Size メートルネジ Metric thread	OSG シンクロタップ OSG synchro tap	管用タップ Pipetap
2780 01001065	**BT30 -STP1 -65**	65	38	0.6	23,000	STC1- ※※※	26	26	M3 ～ M12	M3 ～ M10	PIPE（PT,PS,PF）1/8
						WEN1B- ※※※	33	19			
						WE1- ※※※	7	19			
2780 03001065	**BT40 -STP1 -65**	65	38	1.2	25,000	STC1- ※※※	26	26	M3 ～ M12	M3 ～ M10	PIPE（PT,PS,PF）1/8
						WEN1B- ※※※	33	19			
2780 03001095	**-95**	95	38	1.4	26,000	WE1- ※※※	7	19			
2780 03002085	**-STP2 -85**	85	55	1.5	32,000	STC2 - ※※※	35	36	M8 ～ M20	M8 ～ M14	PIPE（PT,PS,PF）1/8 PIPE（PT,PS,PF）1/4 PIPE（PT,PS,PF）3/8
						WEN2B- ※※※	59	30			
2780 03002115	**-115**	115	55	2.0	33,000	WE2- ※※※	11	30			
2780 05001080	**BT50 -STP1 -80**	80	38	3.8	28,000	STC1- ※※※	26	26	M3 ～ M12	M3 ～ M10	PIPE（PT,PS,PF）1/8
						WEN1B- ※※※	33	19			
2780 05001110	**-110**	110	38	4.2	29,000	WE1- ※※※	7	19			
2780 05002100	**-STP2 -100**	100	55	4.2	36,000	STC2- ※※※	35	36	M8 ～ M20	M8 ～ M14	PIPE（PT,PS,PF）1/8 PIPE（PT,PS,PF）1/4 PIPE（PT,PS,PF）3/8
						WEN2B- ※※※	59	30			
2780 05002130	**-130**	130	55	4.8	37,000	WE2- ※※※	11	30			

L5 寸法はメートルネジの場合の数値です。
L5 values are in the case of metric thread.

STC L6 寸法
STC L6 Dimension

WE、WEN・B の L6 寸法は P. 448、P. 452 をご参照ください。
Please refer to P. 448 P. 452 for L6 dimension of WE, WEN・B.

STC1 L6	M3	M4	M5	M6	M8	M10	M11	M12	Pipe1/8
MIN	24	26	31	31	32	32	32	33	34
MAX	29	31	35	35	37	37	37	37	38

STC2 L6	M8	M10	M11	M12	M14	M16	M17	M18	M20	Pipe1/8	Pipe1/4	Pipe3/8
MIN	34	34	33	35	39	41	41	43	43	29	29	33
MAX	39	39	38	40	44	46	46	48	48	33	31	34

商品コード Code	型式 Model	コレット Collet			キャップ Nut	–	スパナ Spanner
		メートルネジ Metric thread	管用タップ Pipe tap	OSG シンクロタップ OSG synchro tap			
2800 00001 ※※※	**STC1-** ※※※	FDC-09		FDC-09	HDP-09B	17,000	S-1L
2800 00001 ※※※	**STC1-** ※※※		ESC10		KDP-1916	17,000	S-1L
2800 00002 ※※※	**STC2-** ※※※	FDC-16		FDC-16	HDP-16B	19,000	S-4L
2800 00002 ※※※	**STC2-** ※※※		ESC16		KDP-2825	19,000	S-4L

1.※※※には、タップサイズが入ります。
2.STC アダプタにはコレット、キャップが含まれます。スパナは別途ご購入下さい。
3.OSG シンクロタップをご使用の場合には、タップサイズの後ろに " - O" とご記入願います。
例）STC1-M3 - O
1.Tap size will be inserted in " ※※※ ".
2.STC adapter comes complete with collet and nut, but spanner is sold separately.
3.When using OSG synchro tap, please specify it.

タップアダプタ
Tap adapter
P. 446

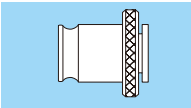

スパナ
Spanner
P. 089

STP 本体
STP Holder

ご注文例 Ordering Example

BT40 - STP1 - 95

シャンクサイズ Shank size　アダプタサイズ Adapter size　L1

STC アダプタ
STC adapter

ご注文例 Ordering Example

STC1 - M10

サイズ Size　タップサイズ Tap size

WEN•B BILZ タップアダプタ
WEN•B BILZ Tap Adapter

ご注文例 Ordering Example

WEN1B - M10

サイズ Size　タップサイズ Tap size

TP1

クイックチェンジ タッピングチャック

Quick Change Tapping Chuck

● 高圧コンプレッション採用で転造タップの加工にも対応出来ます。
Strong compression allows use with rolled thread tap.

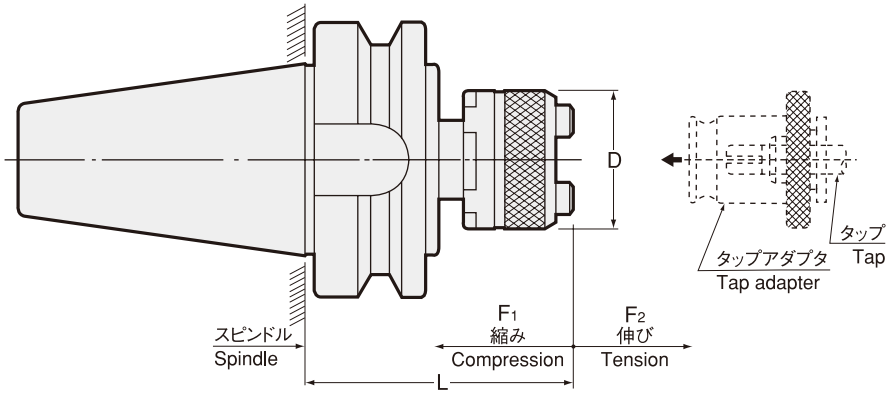

⚠ タップサイズの数値は、J 型（旧 JIS）規格に基づきます。
Tap sizes are based on old JIS standard.

商品コード Code	型式 Model	タップサイズ Tap Size	アダプタサイズ Adapter size	L	D	軸方向補正 Axial compensation F1	F2	kg	—
2250 30010057	**BT30 -TP1 -1 -57**	M3 ～ M12,U1/4 ～ U7/16, PIPE（PT,PS,PF）1/8	1	57	32	6	18	0.5	32,000
2250 30020095	**-TP1 -2 -95**	M8 ～ M22,U3/8 ～ U7/8, PIPE（PT,PS,PF）1/8 ～ 3/8	2	95	50	10	15	0.8	34,000
2250 40010062	**BT40 -TP1 -1 -62**	M3 ～ M12,U1/4 ～ U7/16, PIPE（PT,PS,PF）1/8	1	62	32	6	18	1.1	34,000
2250 40020093	**-TP1 -2 -93**	M8 ～ M22,U3/8 ～ U7/8, PIPE（PT,PS,PF）1/8 ～ 3/8	2	93.5	50	15	20	1.5	36,000
2250 40030164	**-TP1 -3 -164**	M16 ～ M38,U3/4 ～ 1-3/8, PIPE（PT,PS,PF）3/8 ～ 1-1/8	3	164	72	20	20	2.6	56,000
2250 50010071	**BT50 -TP1 -1 -71**	M3 ～ M12,U1/4 ～ U7/16, PIPE（PT,PS,PF）1/8	1	71	32	6	18	3.7	36,000
2250 50020102	**-TP1 -2 -102**	M8 ～ M22,U3/8 ～ U7/8, PIPE（PT,PS,PF）1/8 ～ 3/8	2	104.5	50	15	20	4.0	38,000
2250 50030142	**-TP1 -3 -142**	M16 ～ M38,U3/4 ～ 1-3/8, PIPE（PT,PS,PF）3/8 ～ 1-1/8	3	142	72	20	20	5.0	60,000
2250 50040165	**-TP1 -4 -165**	M22 ～ M48,U7/8 ～ 1-3/4, PIPE（PT,PS,PF）3/4 ～ 1-1/2	4	165	95	22.5	22.5	6.1	82,000

1.安全トルク装置付タップアダプタとの併用により、タップの折損防止ができます。
2.タップアダプタは別途ご注文下さい。
1.To prevent tap breakage, use tap adapter with safety torque device.
2.Tap adapter is sold separately.

タップアダプタ
Tap adapter
P. 446

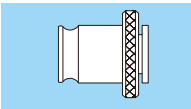

ご注文例 Ordering Example

BT50 - TP1-2 - 102

シャンクサイズ Shank size	アダプタサイズ Adapter size	突き出し長さ (L) Projection length

WFLK

クイックチェンジ タッピングチャック

Quick Change Tapping Chuck

● 短い突出し長さに加え、軸方向補正機構付き。
Short projection length with axial compensation mechanism.

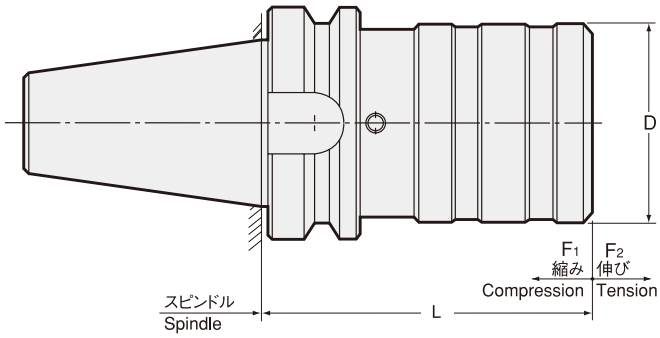

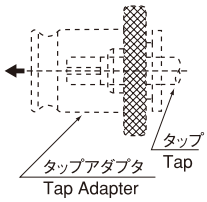

⚠ タップサイズの数値は、J 型（旧 JIS）規格に基づきます。
Tap sizes are based on old JIS standard.

商品コード Code	型式 Model	タップサイズ Tap Size	アダプタサイズ Adapter size	L	D	軸方向補正 Axial compensation F1	F2	kg	―
0130 00011530	**WFLK115-3 /A73 /BT30**	M3 ～ M12（M15), U1/4 ～ U7/16（U9/16), Pipe(PT,PS,PF)1/8 ～ 1/4	1	57	36	3	12	0.6	34,240
0130 00011540	**/BT40**		1	62	36	3	12	1.2	36,380
0130 00011550	**/BT50**		1	71	36	3	12	3.8	38,520
0130 00022530	**WFLK225 /A73 /BT30**	M8 ～ M22, U3/8 ～ U7/8, Pipe(PT,PS,PF)1/8 ～ 1/2	2	95	53	12.5	12.5	1.1	36,380
0130 00022540	**/BT40**		2	93.5	53	12.5	12.5	1.7	38,520
0130 00022550	**/BT50**		2	102.5	53	12.5	12.5	4.2	40,660
0130 00034040	**WFLK340 /A73 /BT40**	M16 ～ M38, U5/8 ～ U1,3/8, Pipe(PT,PS,PF)1/4 ～ 1/8	3	164	78	20	20	3.8	59,920
0130 00034050	**/BT50**		3	142	78	20	20	5.7	64,200
0130 00044550	**WFLK445 /A73 /BT50**	M22 ～ M48, U7/8 ～ U1,3/4, Pipe(PT,PS,PF)3/4 ～ 1,1/2	4	165	96	22.5	22.5	7.7	87,740

1.（　）内のタップサイズは、軽切削用です。
2.タッピング能力の数値は、旧 JIS 規格に基づきます。
3.安全トルク装置付タップアダプタとの併用により、タップの折損防止ができます。
4.転造タップ（ロールタップ）使用時は TP1 をご使用下さい。
5.タップアダプタは別途ご注文下さい。
1.Tap sizes in brackets are for light tapping only.
2.All tap sizes are based on old JIS standard.
3.To prevent tap breakage, use tap adapter with safety torque device.
4.Use TP-1 tapping chuck for a rolled thread tap.
5.Tap adapter is sold separately.

タップアダプタ
Tap adapter
P. 446

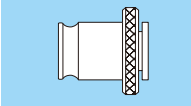

ご注文例 Ordering Example

WFLK1 15-3 / A73 / BT40

アダプタサイズ Adapter size | コード CODE | シャンクサイズ Shank size

伸び , 縮みの合計 15, 縮み 3
Compensation 15, Compression 3

SLA

サイドロックホルダ

Side Lock Holder

● フラット付ストレートシャンクボーリングバー及びフラット付ストレートシャンク小穴用ボーリングヘッド用。
For straight shank boring bar with flat and straight shank boring head with flat.

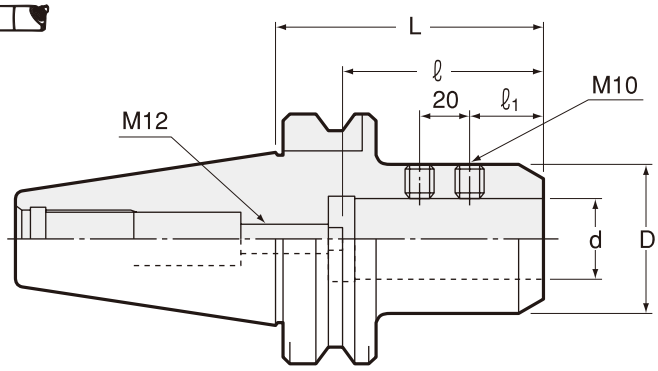

商品コード Code	型式 Model			d (H6)	L	D	ℓ MIN	ℓ MAX	ℓ1	kg	-
0740 00116075	**BT30**	**-SLA16**	**-75**	16	75	40	55	70	25	0.8	16,500
0740 00120075		**-SLA20**	**-75**	20	75	40	55	70	25	0.8	16,500
0740 00125075		**-SLA25**	**-75**	25	75	46	55	70	25	0.8	17,600
0740 00320090	**BT40**	**-SLA20**	**-90**	20	90	50	55	70	25	1.8	17,600
0740 00325090		**-SLA25**	**-90**	25	90	50	55	70	25	1.7	17,600
0740 00332090		**-SLA32**	**-90**	32	90	60	65	80	30	1.9	17,600
0740 00342090		**-SLA42**	**-90**	42	90	63	65	80	30	1.6	18,700
0740 00520105	**BT50**	**-SLA20**	**-105**	20	105	50	55	70	25	4.4	25,530
0740 00525105		**-SLA25**	**-105**	25	105	50	55	70	25	4.3	25,530
0740 00532105		**-SLA32**	**-105**	32	105	60	65	80	30	4.5	25,530
0740 00542105		**-SLA42**	**-105**	42	105	70	65	80	30	4.7	26,640

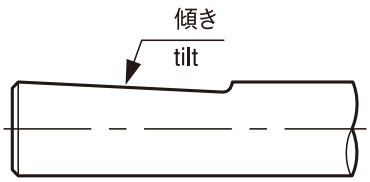

シャンク切り欠き面が傾いている工具をご使用になる場合は工具に合わせた形状のホルダを製作対応致します。弊社までお問合せ下さい。

Please contact NT if the cutting tool has tilted flat on the shank.

Special tool holder that matches to the tilted flat can be manufactureed .

ご注文例 Ordering Example

BT30 - SLA16 - 75

シャンクサイズ Shank size	内径 (d) I.D.	突き出し長さ (L) Projection length

SL2

サイドロックホルダ

Side Lock Holder

● JIS フラット付ストレートシャンクエンドミル用。
For JIS straight shank endmill with flat.

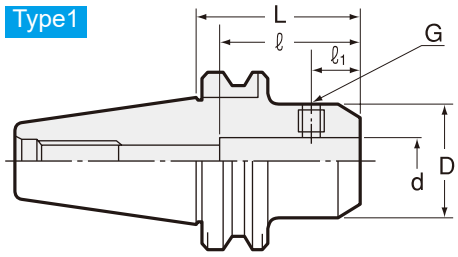

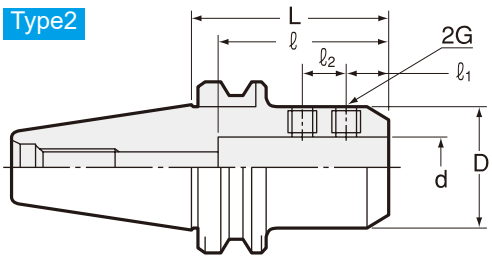

商品コード Code	型式 Model	Type	d (H6)	D	L	ℓ1	ℓ2	ℓ	G	kg	-
0740 02106060	BT30 -SL2 -6 -60	1	6	25	60	18	-	36	M6	0.5	16,500
0740 02108060	-8 -60	1	8	28	60	18	-	36	M8	0.8	16,500
0740 02110060	-10 -60	1	10	35	60	20	-	40	M10	0.7	16,500
0740 02112060	-12 -60	1	12	42	60	22.5	-	45	M12	0.8	17,500
0740 02116090	-16 -90	1	16	48	90	24	-	48	M14	1.2	17,500
0740 02120090	-20 -90	1	20	52	90	25	-	50	M16	1.3	17,500
0740 02306075	BT40 -SL2 -6 -75	1	6	25	75	18	-	36	M6	1.2	17,600
0740 02308075	-8 -75	1	8	28	75	18	-	36	M8	1.2	17,600
0740 02310075	-10 -75	1	10	35	75	20	-	40	M10	1.2	17,600
0740 02312075	-12 -75	1	12	42	75	22.5	-	45	M12	1.4	17,600
0740 02316075	-16 -75	1	16	48	75	24	-	48	M14	1.5	18,600
0740 02320075	-20 -75	1	20	52	75	25	-	50	M16	1.6	18,600
0740 02325090	-25 -90	2	25	65	90	24	25	56	M18	2.3	18,600
0740 02332120	-32 -120	2	32	72	120	24	28	60	M20	3.3	18,600
0740 02506090	BT50 -SL2 -6 -90	1	6	25	90	18	-	36	M6	3.7	25,530
0740 02508090	-8 -90	1	8	28	90	18	-	36	M8	3.7	25,530
0740 02510090	-10 -90	1	10	35	90	20	-	40	M10	3.8	25,530
0740 02512090	-12 -90	1	12	42	90	22.5	-	45	M12	4.0	25,530
0740 02516090	-16 -90	1	16	48	90	24	-	48	M14	4.1	26,000
0740 02520090	-20 -90	1	20	52	90	25	-	50	M16	4.2	26,000
0740 02525105	-25 -105	2	25	65	105	24	25	56	M18	4.9	26,000
0740 02532120	-32 -120	2	32	72	120	24	28	60	M20	5.6	26,000
0740 02540120	-40 -120	2	40	80	120	30	32	70	M20	5.9	26,640
0740 02542120	-42 -120	2	42	82	120	30	32	70	M20	6.0	26,640

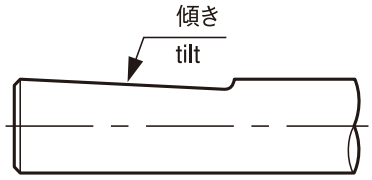

シャンク切り欠き面が傾いている工具をご使用になる場合は工具に合わせた形状のホルダを製作対応致します。弊社までお問合せ下さい。

Please contact NT if the cutting tool has tilted flat on the shank.
Special tool holder that matches to the tilted flat can be manufactureed .

ご注文例 Ordering Example

BT30 - SL2-6 - 60

シャンクサイズ Shank size	内径 (d) I.D.	突き出し長さ (L) Projection length

SLB

サイドロックホルダ

Side Lock Holder

Type1

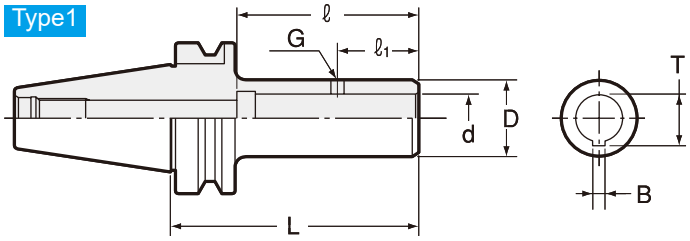

Type2

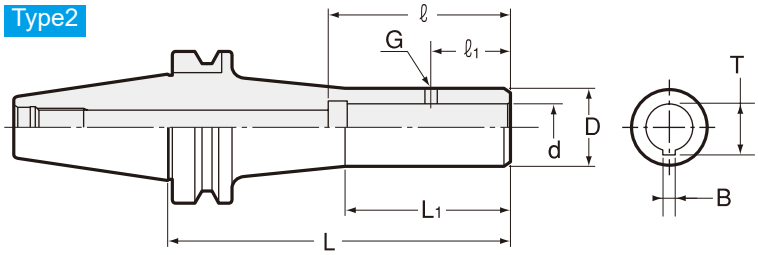

商品コード Code	型式 Model			Type	d (H6)	L	ℓ1	ℓ	D	G	L1	B	T	kg	-
0740 01116075	BT30	-SLB16	-75	1	16	75	34	74	35	M8	-	5	17.3	0.5	17,600
0740 01116105			-105	1	16	105	34	74	35	M8	-	5	17.3	0.7	17,600
0740 01120075		-SLB20	-75	1	20	75	34	77	40	M8	-	5	21.3	0.7	17,600
0740 01120105			-105	1	20	105	34	77	40	M8	-	5	21.3	1.0	17,600
0740 01320105	BT40	-SLB20	-105	1	20	105	34	77	32	M6	-	5	21.3	1.5	19,800
0740 01320145			-145	2	20	145	34	77	32	M6	70	5	21.3	1.5	19,800
0740 01326105		-SLB26	-105	1	26	105	40	85	50	M10	-	5	28.2	1.8	19,800
0740 01328135		-SLB28	-135	1	28	135	38	85	40	M8	-	6	29.7	1.5	19,800
0740 01328175			-175	2	28	175	38	85	40	M8	78	6	29.7	2.1	19,800
0740 01335135		-SLB35	-135	1	35	135	55	106	60	M10	-	6	37.6	2.2	19,800
0740 01335136		-SLB35T	-135	1	35	135	55	106	60	M10	-	7	38.2	2.2	19,800
0740 01336135		-SLB36	-135	1	36	135	45	106	50	M8	-	8	37.7	2.3	19,800
0740 01520135	BT50	-SLB20	-135	1	20	135	34	77	32	M6	-	5	21.3	4.5	26,640
0740 01520175			-175	2	20	175	34	77	32	M6	70	5	21.3	4.7	26,640
0740 01526105		-SLB26	-105	1	26	105	40	85	50	M10	-	5	28.2	4.4	26,640
0740 01528135		-SLB28	-135	1	28	135	38	85	40	M8	-	6	29.7	4.0	26,640
0740 01528175			-175	2	28	175	38	85	40	M8	78	6	29.7	4.6	26,640
0740 01535135		-SLB35	-135	1	35	135	55	106	60	M10	-	6	37.6	4.7	27,750
0740 01535136		-SLB35T	-135	1	35	135	55	106	60	M10	-	7	38.2	4.7	27,750
0740 01536165		-SLB36	-165	1	36	165	45	106	50	M8	-	8	37.7	4.5	27,750
0740 01536205			-205	2	36	205	45	106	50	M8	98	8	37.7	5.2	27,750
0740 01548165		-SLB48	-165	1	48	165	65	129	80	M10	-	8	51.0	6.5	28,860

SLB サブホルダ　SLB Sub Holders

クイックチェンジドリリングチャック Quick change drilling chuck **ASBA**

P. 465

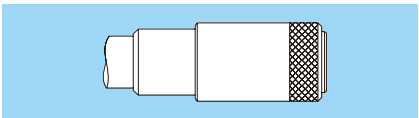

ストレートドリルチャック Straight drill chuck **DC**

P. 486

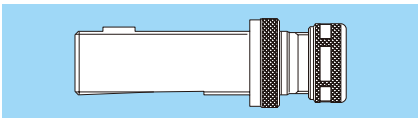

アジャスタブルアダプタ Adjustable adapter **D**

P. 472

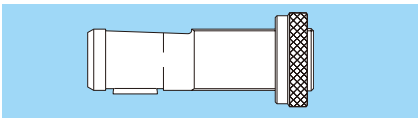

ご注文例 Ordering Example

BT30 - SLB16 - 75

シャンクサイズ Shank size	内径 (d) I.D.	突き出し長さ (L) Projection length

特殊品もご用命ください。

Specials on request

SLD

サイドロックホルダ

Side Lock Holder

● フラット付ストレートシャンクで、つば付きの刃物専用です。
For use with straight shank cutting tools with a flat and a flange.

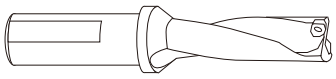

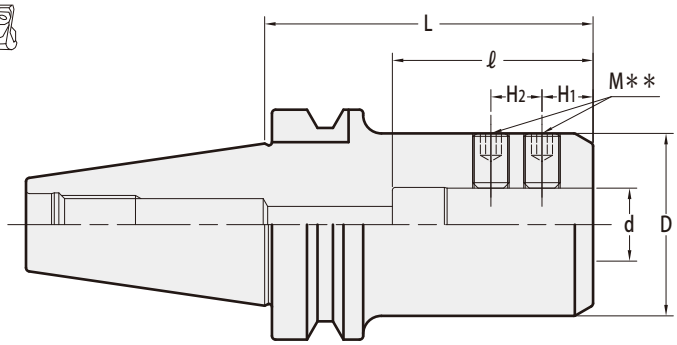

商品コード Code	型式 Model			d	L	ℓ	D	H1	H2	M	—
0740 04120075	BT30	-SLD20	-75	20	75	55	50	14	14	10	20,000
0740 04125080		-SLD25	-80	25	80	55	55	15	20	14	23,000
0740 04132085		-SLD32	-85	32	85	63	62	15	20	16	25,000
0740 04320090	BT40	-SLD20	-90	20	90	55	50	14	14	10	22,000
0740 04320105			-105	20	105	55	50	14	14	10	23,000
0740 04325090		-SLD25	-90	25	90	60	55	15	20	14	23,000
0740 04325105			-105	25	105	60	55	15	20	14	24,000
0740 04332090		-SLD32	-90	32	90	65	62	15	20	16	23,000
0740 04332105			-105	32	105	65	62	15	20	16	24,000
0740 04332135			-135	32	135	65	62	15	20	16	26,000
0740 04340090		-SLD40	-90	40	90	75	70	15	25	16	30,000
0740 04520090	BT50	-SLD20	-90	20	90	55	50	14	14	10	30,000
0740 04520135			-135	20	135	55	50	14	14	10	32,500
0740 04520165			-165	20	165	55	50	14	14	10	34,000
0740 04520200			-200	20	200	55	50	14	14	10	53,000
0740 04520250			-250	20	250	55	50	14	14	10	58,000
0740 04525105		-SLD25	-105	25	105	60	55	15	20	14	32,000
0740 04525135			-135	25	135	60	55	15	20	14	33,500
0740 04525165			-165	25	165	60	55	15	20	14	35,000
0740 04525200			-200	25	200	60	55	15	20	14	53,500
0740 04525250			-250	25	250	60	55	15	20	14	58,500
0740 04532105		-SLD32	-105	32	105	65	62	15	20	16	32,000
0740 04532135			-135	32	135	65	62	15	20	16	33,500
0740 04532165			-165	32	165	65	62	15	20	16	35,000
0740 04532200			-200	32	200	65	62	15	20	16	53,500
0740 04532250			-250	32	250	65	62	15	20	16	58,500
0740 04540105		-SLD40	-105	40	105	75	70	15	25	16	34,000
0740 04540135			-135	40	135	75	70	15	25	16	35,500
0740 04540165			-165	40	165	75	70	15	25	16	37,000
0740 04540200			-200	40	200	75	70	15	25	16	55,000
0740 04540250			-250	40	250	75	70	15	25	16	60,000
0740 04550105		-SLD50	-105	50	105	85	80	15	25	16	42,000
0740 04550150			-150	50	150	85	80	15	25	16	46,500

ご注文例 Ordering Example

BT30 - SLD20 - 75

シャンクサイズ Shank size	内径 (d) I.D.	突き出し長さ (L) Projection length

FMH·A

オイルホール穴付カッター用 フェイスミルアーバ

Face Mill Arbor (For Cutters with Oil Hole)

● ホルダインロー端面部からオイルホール穴付カッターへクーラント供給できます。
Coolant flows from the end face of centering location to cutter with oil hole.

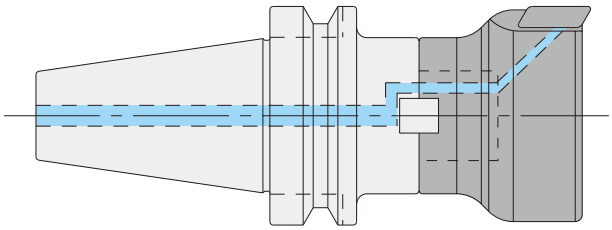

Type1

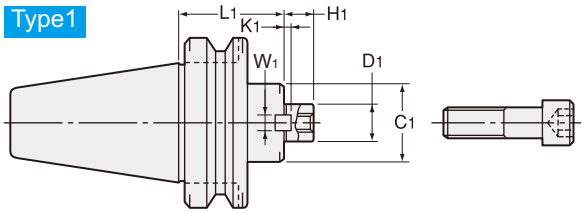

Type2

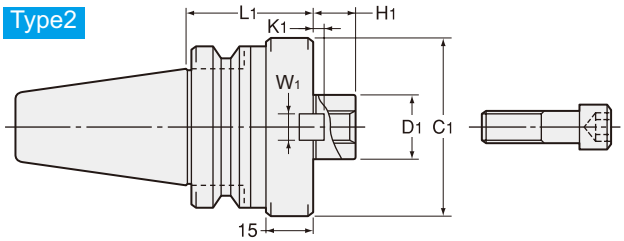

Type3

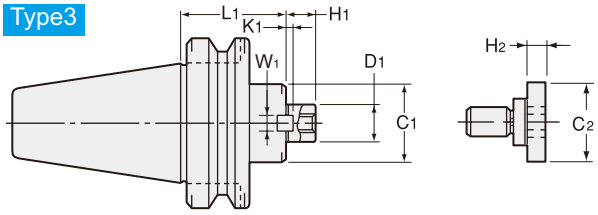

商品コード Code	型式 Model	Type	D1 (h6)	L1	C1	H1	W1	K1	C2	H2	—	締付ボルト Clamp bolt
0770 16116045	BT30 -FMH16A -34 -45	1	16	45	34	17	8	5	—	—	19,120	M8
0770 16116060	-60	1	16	60	34	17	8	5	—	—	19,120	
0770 16122045	-FMH22A -47 -45	2	22	45	47	18	10	5	—	—	19,550	M10
0770 16122060	-60	2	22	60	47	18	10	5	—	—	19,550	
0770 16123045	-FMH22.225A -47 -45	2	22.225	45	47	17	8	3.5	—	—	19,850	
0770 16123060	-60	2	22.225	60	47	17	8	3.5	—	—	19,850	
0770 16125060	-FMH25.4A -60 -60	2	25.4	60	60	22	9.5	5	—	—	20,150	M12
0770 16127060	-FMH27A -60 -60	2	27	60	60	20	12	6	—	—	22,500	
0770 16316045	BT40 -FMH16A -34 -45	1	16	45	34	17	8	5	—	—	19,910	M8
0770 16316060	-60	1	16	60	34	17	8	5	—	—	19,910	
0770 16316075	-75	1	16	75	34	17	8	5	—	—	20,350	
0770 16316090	-90	1	16	90	34	17	8	5	—	—	20,350	
0770 16322045	-FMH22A -47 -45	1	22	45	47	18	10	5	—	—	23,210	M10
0770 16322060	-60	1	22	60	47	18	10	5	—	—	23,650	
0770 16322075	-75	1	22	75	47	18	10	5	—	—	23,870	
0770 16322090	-90	1	22	90	47	18	10	5	—	—	24,310	
0770 17322045	-60 -45	1	22	45	60	18	10	5	—	—	23,210	
0770 17322060	-60	1	22	60	60	18	10	5	—	—	23,650	
0770 17322075	-75	1	22	75	60	18	10	5	—	—	23,870	
0770 17322090	-90	1	22	90	60	18	10	5	—	—	24,310	
0770 16323045	-FMH22.225A -47 -45	1	22.225	45	47	17	8	3.5	—	—	23,210	
0770 16323060	-60	1	22.225	60	47	17	8	3.5	—	—	23,650	
0770 16323075	-75	1	22.225	75	47	17	8	3.5	—	—	23,870	
0770 16323090	-90	1	22.225	90	47	17	8	3.5	—	—	24,310	
0770 17323045	-60 -45	1	22.225	45	60	17	8	3.5	—	—	23,210	
0770 17323060	-60	1	22.225	60	60	17	8	3.5	—	—	23,650	
0770 17323075	-75	1	22.225	75	60	17	8	3.5	—	—	23,870	
0770 17323090	-90	1	22.225	90	60	17	8	3.5	—	—	24,310	
0770 16325060	-FMH25.4A -60 -60	1	25.4	60	60	22	9.5	5	—	—	23,650	M12
0770 16325075	-75	1	25.4	75	60	22	9.5	5	—	—	23,870	
0770 16325090	-90	1	25.4	90	60	22	9.5	5	—	—	24,310	
0770 16327060	-FMH27A -60 -60	1	27	60	60	20	12	6	—	—	23,650	
0770 16327075	-75	1	27	75	60	20	12	6	—	—	23,870	
0770 16327090	-90	1	27	90	60	20	12	6	—	—	24,310	
0770 17327060	-76 -60	2	27	60	76	20	12	6	—	—	23,650	
0770 17327075	-75	2	27	75	76	20	12	6	—	—	23,870	
0770 17327090	-90	2	27	90	76	20	12	6	—	—	24,310	
0770 16331060	-FMH31.75A -76 -60	2	31.75	60	76	30	12.7	7	—	—	23,870	M16
0770 16331075	-75	2	31.75	75	76	30	12.7	7	—	—	24,310	
0770 16331090	-90	2	31.75	90	76	30	12.7	7	—	—	24,640	
0770 17331060	-96 -60	2	31.75	60	96	30	12.7	7	—	—	34,120	
0770 17331075	-75	2	31.75	75	96	30	12.7	7	—	—	34,850	
0770 17331090	-90	2	31.75	90	96	30	12.7	7	—	—	35,600	
0770 16332060	-FMH32A -96 -60	2	32	60	96	22	14	7	—	—	34,120	
0770 16332075	-75	2	32	75	96	22	14	7	—	—	34,850	
0770 16332090	-90	2	32	90	96	22	14	7	—	—	35,600	

商品コード Code	型式 Model	Type	D1 (h6)	L1	C1	H1	W1	K1	C2	H2	—	締付ボルト Clamp bolt
0770 16516045	BT50 -FMH16A -34 -45	1	16	45	34	17	8	5	—	—	33,470	M8
0770 16516090	-90	1	16	90	34	17	8	5	—	—	33,810	
0770 16516150	-150	1	16	150	34	17	8	5	—	—	34,270	
0770 16516200	-200	1	16	200	34	17	8	5	—	—	35,650	
0770 16516250	-250	1	16	250	34	17	8	5	—	—	65,550	
0770 16516300	-300	1	16	300	34	17	8	5	—	—	78,360	
0770 16522045	-FMH22A -47 -45	1	22	45	47	18	10	5	—	—	33,470	M10
0770 16522090	-90	1	22	90	47	18	10	5	—	—	36,230	
0770 16522150	-150	1	22	150	47	18	10	5	—	—	38,760	
0770 16522200	-200	1	22	200	47	18	10	5	—	—	39,100	
0770 16522250	-250	1	22	250	47	18	10	5	—	—	65,550	
0770 16522300	-300	1	22	300	47	18	10	5	—	—	78,360	
0770 17522045	-60 -45	1	22	45	60	18	10	5	—	—	33,470	
0770 17522090	-90	1	22	90	60	18	10	5	—	—	36,230	
0770 17522150	-150	1	22	150	60	18	10	5	—	—	38,760	
0770 17522200	-200	1	22	200	60	18	10	5	—	—	39,100	
0770 17522250	-250	1	22	250	60	18	10	5	—	—	65,550	
0770 17522300	-300	1	22	300	60	18	10	5	—	—	78,360	
0770 16523045	-FMH22.225A -47 -45	1	22.225	45	47	17	8	3.5	—	—	33,470	
0770 16523090	-90	1	22.225	90	47	17	8	3.5	—	—	36,230	
0770 16523150	-150	1	22.225	150	47	17	8	3.5	—	—	38,760	
0770 16523200	-200	1	22.225	200	47	17	8	3.5	—	—	39,220	
0770 16523250	-250	1	22.225	250	47	17	8	3.5	—	—	65,550	
0770 16523300	-300	1	22.225	300	47	17	8	3.5	—	—	78,360	
0770 17523045	-60 -45	1	22.225	45	60	17	8	3.5	—	—	33,470	
0770 17523090	-90	1	22.225	90	60	17	8	3.5	—	—	36,230	
0770 17523150	-150	1	22.225	150	60	17	8	3.5	—	—	38,760	
0770 17523200	-200	1	22.225	200	60	17	8	3.5	—	—	39,220	
0770 17523250	-250	1	22.225	250	60	17	8	3.5	—	—	65,550	
0770 17523300	-300	1	22.225	300	60	17	8	3.5	—	—	78,360	
0770 16525045	-FMH25.4A -60 -45	1	25.4	45	60	22	9.5	5	—	—	33,470	M12
0770 16525090	-90	1	25.4	90	60	22	9.5	5	—	—	36,230	
0770 16525150	-150	1	25.4	150	60	22	9.5	5	—	—	38,760	
0770 16525200	-200	1	25.4	200	60	22	9.5	5	—	—	39,220	
0770 16525250	-250	1	25.4	250	60	22	9.5	5	—	—	65,550	
0770 16525300	-300	1	25.4	300	60	22	9.5	5	—	—	78,360	
0770 16527045	-FMH27A -60 -45	1	27	45	60	20	12	6	—	—	33,470	M12
0770 16527090	-90	1	27	90	60	20	12	6	—	—	36,230	
0770 16527150	-150	1	27	150	60	20	12	6	—	—	38,760	
0770 16527200	-200	1	27	200	60	20	12	6	—	—	39,220	
0770 16527250	-250	1	27	250	60	20	12	6	—	—	65,550	
0770 16527300	-300	1	27	300	60	20	12	6	—	—	78,360	
0770 17527045	-76 -45	1	27	45	76	20	12	6	—	—	33,470	
0770 17527090	-90	1	27	90	76	20	12	6	—	—	36,230	
0770 17527150	-150	1	27	150	76	20	12	6	—	—	38,760	
0770 17527200	-200	1	27	200	76	20	12	6	—	—	39,220	
0770 17527250	-250	1	27	250	76	20	12	6	—	—	65,550	
0770 17527300	-300	1	27	300	76	20	12	6	—	—	78,360	
0770 16531045	-FMH31.75A -76 -45	1	31.75	45	76	30	12.7	7	—	—	33,470	M16
0770 16531105	-105	1	31.75	105	76	30	12.7	7	—	—	37,950	
0770 16531150	-150	1	31.75	150	76	30	12.7	7	—	—	38,760	
0770 16531200	-200	1	31.75	200	76	30	12.7	7	—	—	39,220	
0770 17531045	-96 -45	1	31.75	45	96	30	12.7	7	—	—	33,470	
0770 17531105	-105	1	31.75	105	96	30	12.7	7	—	—	37,950	
0770 17531150	-150	1	31.75	150	96	30	12.7	7	—	—	38,760	
0770 17531200	-200	1	31.75	200	96	30	12.7	7	—	—	39,220	
0770 16532045	-FMH32A -96 -45	1	32	45	96	22	14	7	—	—	33,470	
0770 16532105	-105	1	32	105	96	22	14	7	—	—	37,950	
0770 16532150	-150	1	32	150	96	22	14	7	—	—	38,760	
0770 16532200	-200	1	32	200	96	22	14	7	—	—	39,220	
0770 16538045	-FMH38.1A -80 -45	3	38.1	45	80	34	15.9	9	50	14	33,470	MBAH-M20
0770 16538075	-75	3	38.1	75	80	34	15.9	9	50	14	36,230	
0770 16538105	-105	3	38.1	105	80	34	15.9	9	50	14	37,950	
0770 16538150	-150	3	38.1	150	80	34	15.9	9	50	14	38,760	
0770 17538045	-100 -45	3	38.1	45	100	34	15.9	9	50	14	33,470	
0770 17538075	-75	3	38.1	75	100	34	15.9	9	50	14	36,230	
0770 17538105	-105	3	38.1	105	100	34	15.9	9	50	14	37,950	
0770 17538150	-150	3	38.1	150	100	34	15.9	9	50	14	38,760	
0770 16540045	-FMH40A -100 -45	3	40	45	100	26	16	8.5	50	14	33,470	
0770 16540075	-75	3	40	75	100	26	16	8.5	50	14	36,230	
0770 16540105	-105	3	40	105	100	26	16	8.5	50	14	37,950	
0770 16540150	-150	3	40	150	100	26	16	8.5	50	14	38,760	
0770 16550045	-FMH50.8A -100 -45	3	50.8	45	100	36	19.05	10	65	14	33,470	MBAH-M24
0770 16550075	-75	3	50.8	75	100	36	19.05	10	65	14	36,230	
0770 16550105	-105	3	50.8	105	100	36	19.05	10	65	14	37,950	
0770 16550150	-150	3	50.8	150	100	36	19.05	10	65	14	38,760	

締付ボルトは付属しています。
Clamp bolt is Included.

ご注文例 Ordering Example

BT30 - FMH25.4A - 60 - 60

シャンクサイズ Shank size	インロー径 D1	フランジ径 C1	突き出し長さ(L1) Projection length

FMA·A

フェイスミルアーバ

Face Mill Arbor

● JIS B4113 正面フライス用。
For JIS B4113 face mill.

Type1

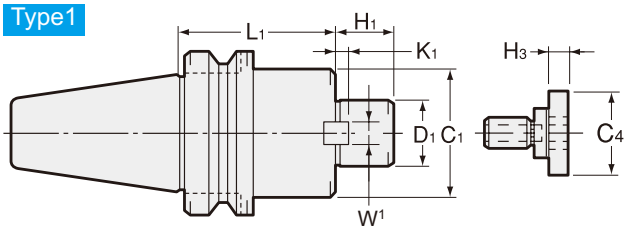

Type2

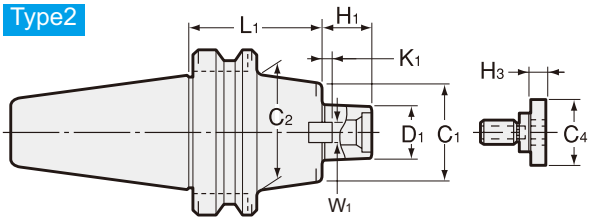

Type3

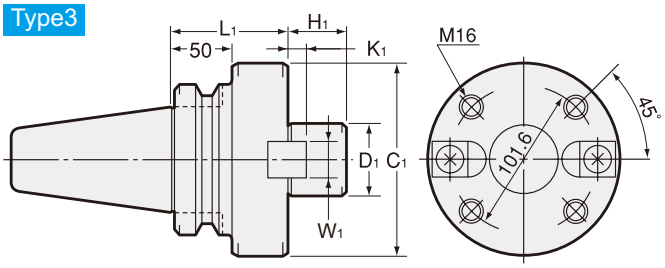

Type4

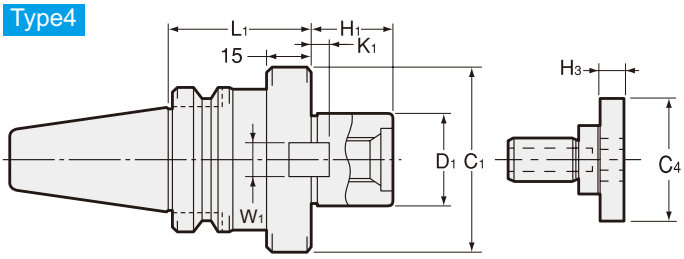

商品コード Code	型式 Model	Type	D1 (h6)	L1	C1	C2	H1	W1	K1	C4	H3	kg	—	締付ボルト Clamp Bolt	参考カッター径 Cutter dia. example
0770 10119045	BT30 -FMA19.05A -45	1	19.05	45	45	—	16	8	3.5	22	9	0.7	12,960	MBA-M10-19.05	—
0770 10119060	-60	1	19.05	60	45	—	16	8	3.5	22	9	1.0	12,000		
0770 10119090	-90	1	19.05	90	45	—	16	8	3.5	22	9	1.3	13,000		
0770 10125045	-FMA25.4A -45	4	25.4	45	50	—	22	9.5	5	33	10	0.9	12,960	MBA-M12	80
0770 10125060	-60	4	25.4	60	50	—	22	9.5	5	33	10	1.1	12,960		
0770 10125090	-90	4	25.4	90	50	—	22	9.5	5	33	10	1.5	14,040		
0770 10319045	BT40 -FMA19.05A -45	1	19.05	45	45	—	16	8	3.5	22	9	1.1	16,500	MBA-M10-19.05	—
0770 10319060	-60	1	19.05	60	45	—	16	8	3.5	22	9	1.3	17,050		
0770 10319090	-90	1	19.05	90	45	—	16	8	3.5	22	9	1.5	17,600		
0770 10325045	-FMA25.4A -45	1	25.4	45	50	—	22	9.5	5	33	10	1.5	16,500	MBA-M12	80
0770 10325090	-90	1	25.4	90	50	—	22	9.5	5	33	10	2.1	17,600		
0770 10331045	-FMA31.75A -45	1	31.75	45	60	—	30	12.7	7	40	10	1.7	16,500	MBA-M16	100
0770 10331075	-75	1	31.75	75	60	—	30	12.7	7	40	10	2.3	17,600		
0770 10338060	-FMA38.1A -60	4	38.1	60	80	—	34	15.9	9	50	14	2.5	19,800	MBA-M20	125
0770 10338090	-90	4	38.1	90	80	—	34	15.9	9	50	14	3.3	20,900		
0770 10525045	BT50 -FMA25.4A -45	1	25.4	45	50	—	22	9.5	5	33	10	4.0	25,300	MBA-M12	80
0770 10525090	-90	2	25.4	90	50	70	22	9.5	5	33	10	5.0	27,600		
0770 10525150	-150	2	25.4	150	50	70	22	9.5	5	33	10	6.4	29,900		
0770 10531045	-FMA31.75A -45	1	31.75	45	60	—	30	12.7	7	40	10	4.1	25,300	MBA-M16	100
0770 10531075	-75	2	31.75	75	60	70	30	12.7	7	40	10	4.9	27,600		
0770 10531105	-105	2	31.75	105	60	70	30	12.7	7	40	10	5.7	29,900		
0770 10538045	-FMA38.1A -45	1	38.1	45	80	—	34	15.9	9	50	14	4.4	25,300	MBA-M20	125
0770 10538075	-75	1	38.1	75	80	—	34	15.9	9	50	14	5.6	27,600		
0770 10547075	-FMA47.625A -75	3	47.625	75	128.57	—	38	25.4	12.5	—	—	7.9	35,650	M16	200
0770 10550045	-FMA50.8A -45	1	50.8	45	100	—	36	19.05	10	65	14	5.0	25,300	MBA-M24	160
0770 10550075	-75	1	50.8	75	100	—	36	19.05	10	65	14	6.8	27,600		

締付ボルトは付属しています。
Clamp bolt is Included.

ご注文例 Ordering Example

BT40 - FMA25.4A - 90

シャンクサイズ Shank size	インロー径 D1	突き出し長さ (L1) Projection length

特殊品もご用命ください。

Specials on request

FMB·A

フェイスミルアーバ

Face Mill Arbor

Type1

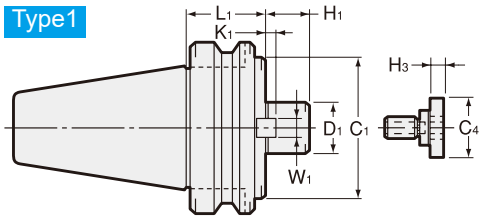

Type2

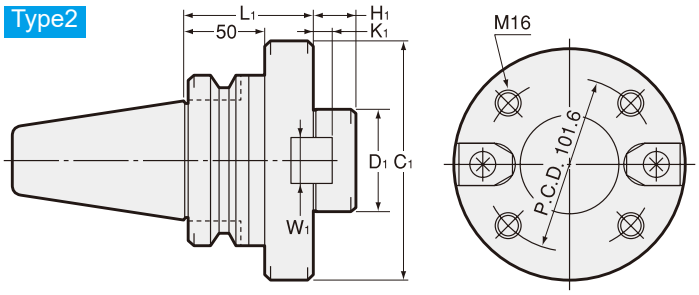

Type3

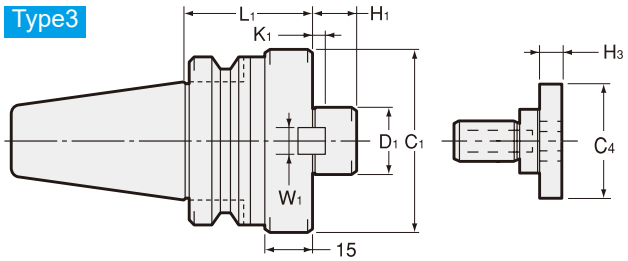

Type4

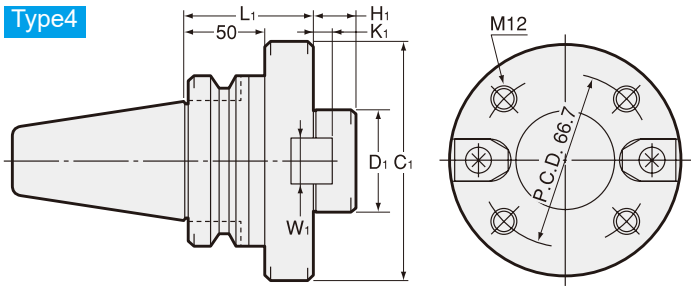

ミリサイズカッタ用
For metric size

商品コード Code	型式 Model	Type	D1 (h6)	L1	C1	H1	W1	K1	C4	H3	kg	—	締付ボルト Clamp Bolt	参考カッター径 Cutter dia. example
0770 11127060	BT30 -FMB27A -60	3	27	60	80	26	12	6	33	10	1.5	12,960	MBA-M12	80
0770 11327060	BT40 -FMB27A -60	3	27	60	80	26	12	6	33	10	2.2	16,500	MBA-M12	80
0770 11327090	-90	3	27	90	80	26	12	6	33	10	3.0	17,600		
0770 11340060	-FMB40A -60	3	40	60	85	26	16	8.5	50	14	2.5	19,800	MBA-M20	100 125
0770 11527045	BT50 -FMB27A -45	1	27	45	80	26	12	6	33	10	4.2	25,300	MBA-M12	80
0770 11527090	-90	1	27	90	80	26	12	6	33	10	5.9	27,600		
0770 11527150	-150	1	27	150	80	26	12	6	33	10	8.3	29,900		
0770 11540045	-FMB40A -45	1	40	45	85	26	16	8.5	50	14	4.4	25,300	MBA-M20	100 125
0770 11540075	-75	1	40	75	85	26	16	8.5	50	14	5.8	27,600		
0770 11540105	-105	1	40	105	85	26	16	8.5	50	14	7.1	29,900		
0770 11541075	-FMB40FA -75	4	40	75	110	26	16	8.5	50	14	6.8	34,500	M12, MBA-M20	160
0770 11560075	-FMB60A -75	2	60	75	140	25	25.4	12.5	—	—	8.2	40,250	M16	200

締付ボルトは付属しています。
Clamp bolt is Included.

ご注文例 Ordering Example

BT30 - FMB27A- 60

シャンクサイズ Shank size / インロー径 D1 / 突き出し長さ(L1) Projection length

インチサイズカッタ用
For Inch size

商品コード Code	型式 Model	Type	D1 (h6)	L1	C1	H1	W1	K1	C4	H3	kg	—	締付ボルト Clamp Bolt	参考カッター径 Cutter dia. example
0770 12125060	BT30 -FMB25.4A -60	3	25.4	60	80	26	9.5	5	33	10	1.5	12,960	MBA-M12	80
0770 12325060	BT40 -FMB25.4A -60	3	25.4	60	80	26	9.5	5	33	10	2.2	16,500	MBA-M12	80
0770 12325090	-90	3	25.4	90	80	26	9.5	5	33	10	2.9	17,600		
0770 12338060	-FMB38.1A -60	3	38.1	60	85	26	15.9	9	50	14	2.6	19,800	MBA-M20	100 125
0770 12525045	BT50 -FMB25.4A -45	1	25.4	45	80	26	9.5	5	33	10	4.1	25,300	MBA-M12	80
0770 12525090	-90	1	25.4	90	80	26	9.5	5	33	10	5.9	27,600		
0770 12525150	-150	1	25.4	150	80	26	9.5	5	33	10	8.4	29,900		
0770 12538045	-FMB38.1A -45	1	38.1	45	85	26	15.9	9	50	14	4.4	25,300	MBA-M20	100 125
0770 12538075	-75	1	38.1	75	85	26	15.9	9	50	14	5.7	27,600		
0770 12538105	-105	1	38.1	105	85	26	15.9	9	50	14	7.1	29,900		
0770 12539075	-FMB38.1FA -75	4	38.1	75	110	26	15.9	9	50	14	5.7	34,500	M12, MBA-M20	160

締付ボルトは付属しています。
Clamp bolt is Included.

ご注文例 Ordering Example

BT30 - FMB25.4A - 60

シャンクサイズ Shank size / インロー径 D1 / 突き出し長さ(L1) Projection length

FMC·A

フェイスミルアーバ

Face Mill Arbor

Type1

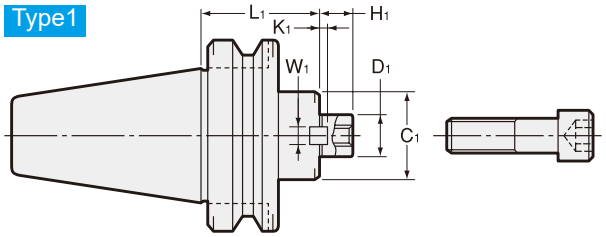

Type2

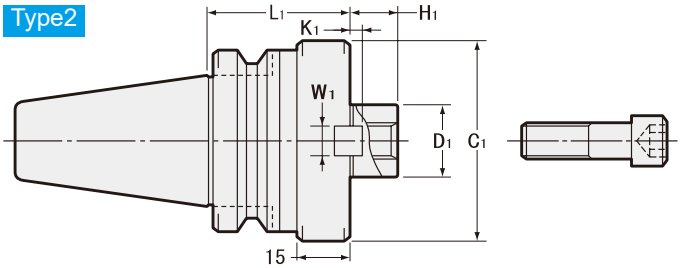

ミリサイズカッタ用 For metric size

商品コード Code	型式 Model	Type	D1 (h6)	L1	C1	H1	W1	K1	kg	—	締付ボルト Clamp Bolt JIS B1176	参考カッター径 Cutter dia. example
0770 13122045	BT30 -FMC22A -45	1	22	45	45	18	10	5	0.8	12,960	M10	50 63
0770 13322045	BT40 -FMC22A -45	1	22	45	45	18	10	5	1.3	16,500	M10	50 63
0770 13322090	-90	1	22	90	45	18	10	5	1.9	17,600	M10	50 63
0770 13327060	-FMC27A -60	2	27	60	70	20	12	6	2.0	16,500	M12	80
0770 13327090	-90	2	27	90	70	20	12	6	2.8	17,600	M12	80
0770 13332060	-FMC32A -60	2	32	60	85	22	14	7	2.3	16,500	M16	100
0770 13332075	-75	2	32	75	85	22	14	7	2.7	17,600	M16	100
0770 13522060	BT50 -FMC22A -60	1	22	60	45	18	10	5	4.0	25,300	M10	50 63
0770 13522105	-105	1	22	105	45	18	10	5	4.6	27,600	M10	50 63
0770 13522150	-150	1	22	150	45	18	10	5	5.2	29,900	M10	50 63
0770 13527045	-FMC27A -45	1	27	45	70	20	12	6	4.0	25,300	M12	80
0770 13527090	-90	1	27	90	70	20	12	6	5.4	27,600	M12	80
0770 13527150	-150	1	27	150	70	20	12	6	7.2	29,900	M12	80
0770 13532045	-FMC32A -45	1	32	45	85	22	14	7	4.2	25,300	M16	100
0770 13532075	-75	1	32	75	85	22	14	7	5.5	27,600	M16	100
0770 13532105	-105	1	32	105	85	22	14	7	6.9	29,900	M16	100

締付ボルトは付属しています。
Clamp bolt is Included.

ご注文例 Ordering Example

BT30 - FMC22A- 45

シャンクサイズ Shank size / インロー径 D1 / 突き出し長さ(L1) Projection length

インチサイズカッタ用 For Inch size

商品コード Code	型式 Model	Type	D1 (h6)	L1	C1	H1	W1	K1	kg	—	締付ボルト Clamp Bolt JIS B1176	参考カッター径 Cutter dia. example
0770 14125060	BT30 -FMC25.4A -60	2	25.4	60	70	20	9.5	5	1.3	12,960	M12	80
0770 14325060	BT40 -FMC25.4A -60	2	25.4	60	70	20	9.5	5	2.0	16,500	M12	80
0770 14325090	-90	2	25.4	90	70	20	9.5	5	2.7	17,600	M12	80
0770 14338060	-FMC38.1A -60	2	38.1	60	85	22	15.9	7	2.3	16,500	M16	100
0770 14338075	-75	2	38.1	75	85	22	15.9	7	2.6	17,600	M16	100
0770 14525045	BT50 -FMC25.4A -45	1	25.4	45	70	20	9.5	5	4.1	25,300	M12	80
0770 14525090	-90	1	25.4	90	70	20	9.5	5	5.4	27,600	M12	80
0770 14525150	-150	1	25.4	150	70	20	9.5	5	7.2	29,900	M12	80
0770 14538045	-FMC38.1A -45	1	38.1	45	85	22	15.9	7	4.3	25,300	M16	100
0770 14538075	-75	1	38.1	75	85	22	15.9	7	5.5	27,600	M16	100
0770 14538105	-105	1	38.1	105	85	22	15.9	7	6.9	29,900	M16	100

締付ボルトは付属しています。
Clamp bolt is Included.

ご注文例 Ordering Example

BT30 - FMC25.4A - 60

シャンクサイズ Shank size / インロー径 D1 / 突き出し長さ(L1) Projection length

SM1

シェルエンドミルアーバ

Shell End Mill Arbor

● JIS B4214-1975 シェルエンドミル用。
For JIS B4214-1975 Shell end mill.

Type1

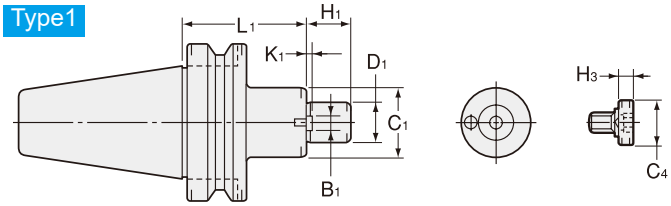

Type2

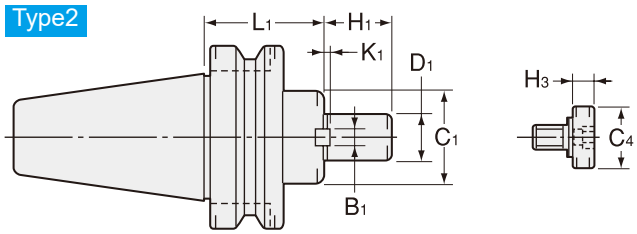

Type3

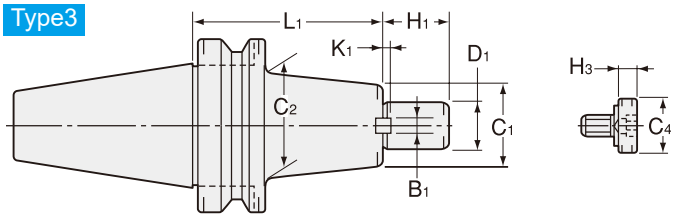

Type4

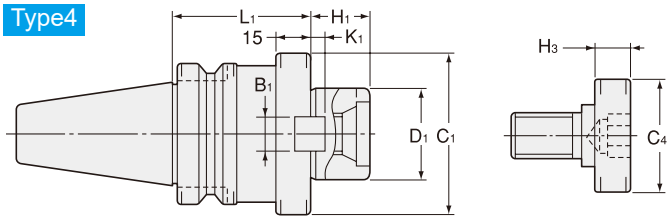

商品コード Code	型式 Model	Type	D1 (h6)	L1	C1	C2	H1	B1	K1	C4	H3	kg	-	締付ボルト Clamp Bolt	参考カッター径 Cutter dia. Example
0780 00116030	BT30 -SM1-16 -30	1	16	30	34	-	15	8	5	20	7	0.5	15,120	MBA-M8	40
0780 00122030	-SM1-22 -30	1	22	30	42	-	17	10	5.6	28	9	0.6	15,120	MBA-M10	50
0780 00316060	BT40 -SM1-16 -60	1	16	60	34	-	15	8	5	20	7	1.3	17,600	MBA-M8	40
0780 00316120	-120	1	16	120	34	-	15	8	5	20	7	1.7	18,700	MBA-M8	40
0780 00322060	-SM1-22 -60	1	22	60	42	-	17	10	5.6	28	9	1.5	17,600	MBA-M10	50
0780 00322120	-120	1	22	120	42	-	17	10	5.6	28	9	2.1	18,700	MBA-M10	50
0780 00327045	-SM1-27 -45	2	27	45	48	-	19	12	6.3	33	10	1.4	17,600	MBA-M12	63 80
0780 00327105	-105	2	27	105	48	-	19	12	6.3	33	10	2.3	18,700	MBA-M12	63 80
0780 00332045	-SM1-32 -45	2	32	45	58	-	24	14	7	40	10	1.6	17,600	MBA-M16	100
0780 00332075	-75	2	32	75	58	-	24	14	7	40	10	2.3	18,700	MBA-M16	100
0780 00340060	-SM1-40 -60	4	40	60	70	-	27	16	8	50	14	2.3	18,700	MBA-M20	125
0780 00516075	BT50 -SM1-16 -75	1	16	75	34	-	15	8	5	20	7	4.0	24,150	MBA-M8	40
0780 00516120	-120	1	16	120	34	-	15	8	5	20	7	6.3	26,450	MBA-M8	40
0780 00522075	-SM1-22 -75	1	22	75	42	-	17	10	5.6	28	9	4.3	24,150	MBA-M10	50
0780 00522120	-120	1	22	120	42	-	17	10	5.6	28	9	4.7	26,450	MBA-M10	50
0780 00522180	-180	1	22	180	42	-	17	10	5.6	28	9	5.3	27,600	MBA-M10	50
0780 00527060	-SM1-27 -60	2	27	60	48	-	19	12	6.3	33	10	4.2	24,150	MBA-M12	63 80
0780 00527105	-105	3	27	105	48	60	19	12	6.3	33	10	5.0	25,300	MBA-M12	63 80
0780 00527150	-150	3	27	150	48	60	19	12	6.3	33	10	5.9	26,450	MBA-M12	63 80
0780 00532045	-SM1-32 -45	2	32	45	58	-	24	14	7	40	10	4.2	24,150	MBA-M16	100
0780 00532075	-75	3	32	75	58	70	24	14	7	40	10	4.8	25,300	MBA-M16	100
0780 00532105	-105	3	32	105	58	70	24	14	7	40	10	5.6	26,450	MBA-M16	100
0780 00540075	-SM1-40 -75	3	40	75	70	80	27	16	8	50	14	5.5	24,150	MBA-M20	125
0780 00540105	-105	3	40	105	70	80	27	16	8	50	14	6.4	25,300	MBA-M20	125

締付ボルトは付属しています。
Clamp bolt is Included.

ご注文例 Ordering Example

BT30 - SM1-16 - 30

シャンクサイズ Shank size	インロー径 D1	突き出し長さ (L1) Projection length

SMA

シェルエンドミルアーバ

Shell End Mill Arbor

● JIS B4214-1966 シェルエンドミル用。
For JIS B4214-1966 Shell end mill.

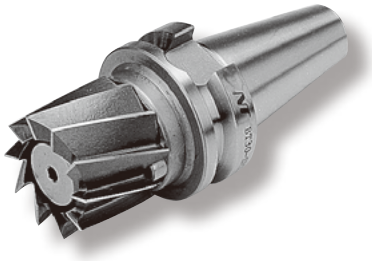

Type1

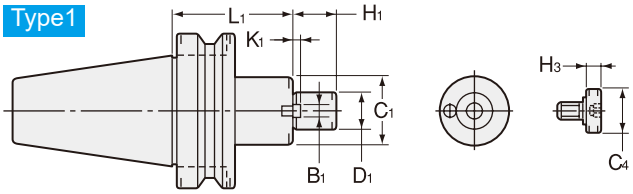

Type2

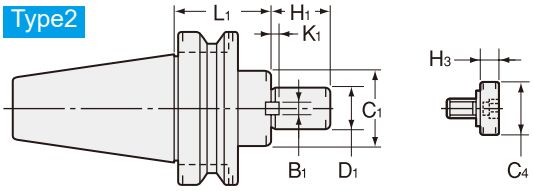

Type3

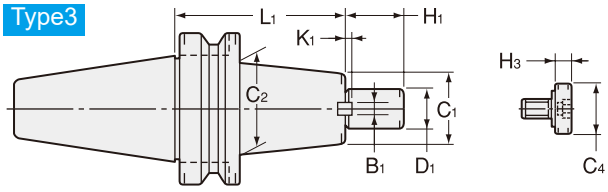

Type4

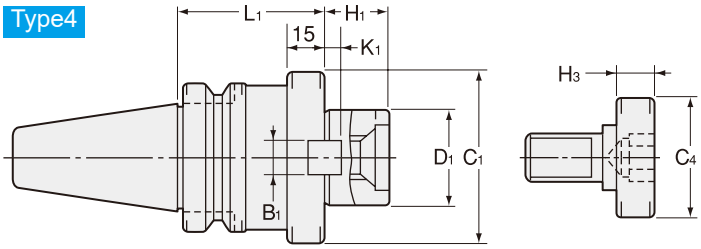

ミリサイズカッタ用
For metric size

商品コード Code	型式 Model	Type	D1 (h6)	L1	C1	C2	H1	B1	K1	C4	H3	kg	-	締付ボルト Clamp Bolt	参考カッター径 Cutter dia. Example
0780 01116030	BT30 -SMA16 -30	1	16	30	34	-	17	8	3	20	7	0.5	15,120	MBA-M 8	35 40
0780 01122030	-SMA22 -30	1	22	30	42	-	27	8	3.5	28	9	0.6	15,120	MBA-M10	45 50
0780 01316060	BT40 -SMA16 -60	1	16	60	34	-	17	8	3	20	7	1.3	17,600	MBA-M 8	35 40
0780 01316120	-120	1	16	120	34	-	17	8	3	20	7	1.7	18,700	MBA-M 8	35 40
0780 01322060	-SMA22 -60	1	22	60	42	-	27	8	3.5	28	9	1.4	17,600	MBA-M10	45 50
0780 01322120	-120	1	22	120	42	-	27	8	3.5	28	9	2.2	18,700	MBA-M10	45 50
0780 01327045	-SMA27 -45	2	27	45	50	-	36	10	4	33	10	1.4	17,600	MBA-M12	60 75
0780 01327105	-105	2	27	105	50	-	36	10	4	33	10	2.4	18,700	MBA-M12	60 75
0780 01332045	-SMA32 -45	2	32	45	60	-	38	10	4.5	40	10	1.7	17,600	MBA-M16	100
0780 01332075	-75	2	32	75	60	-	38	10	4.5	40	10	2.3	18,700	MBA-M16	100
0780 01340060	-SMA40 -60	4	40	60	80	-	38	12	5	50	14	2.0	18,700	MBA-M20	125
0780 01516075	BT50 -SMA16 -75	1	16	75	34	-	17	8	3	20	7	4.0	24,150	MBA-M 8	35 40
0780 01516120	-120	1	16	120	34	-	17	8	3	20	7	4.3	26,450	MBA-M 8	35 40
0780 01522075	-SMA22 -75	1	22	75	42	-	27	8	3.5	28	9	4.3	24,150	MBA-M10	45 50
0780 01522120	-120	1	22	120	42	-	27	8	3.5	28	9	4.7	26,450	MBA-M10	45 50
0780 01522180	-180	1	22	180	42	-	27	8	3.5	28	9	5.4	29,900	MBA-M10	45 50
0780 01527060	-SMA27 -60	2	27	60	50	-	36	10	4	33	10	4.3	24,150	MBA-M12	60 75
0780 01527105	-105	3	27	105	50	60	36	10	4	33	10	5.2	25,300	MBA-M12	60 75
0780 01527150	-150	3	27	150	50	60	36	10	4	33	10	6.0	29,900	MBA-M12	60 75
0780 01532045	-SMA32 -45	2	32	45	60	-	38	10	4.5	40	10	4.2	24,150	MBA-M16	100
0780 01532075	-75	3	32	75	60	70	38	10	4.5	40	10	5.0	25,300	MBA-M16	100
0780 01532105	-105	3	32	105	60	70	38	10	4.5	40	10	5.7	26,450	MBA-M16	100
0780 01540045	-SMA40 -45	2	40	45	80	-	38	12	5	50	14	4.3	24,150	MBA-M20	125
0780 01540075	-75	2	40	75	80	-	38	12	5	50	14	5.7	25,300	MBA-M20	125

締付ボルトは付属しています。
Clamp bolt is Included.

インチサイズカッタ用
For Inch size

商品コード Code	型式 Model	Type	D1 (h6)	L1	C1	C2	H1	B1	K1	C4	H3	kg	-	締付ボルト Clamp Bolt	参考カッター径 Cutter dia. Example
0780 02115030	BT30 -SMA15.875 -30	1	15.875	30	34	-	17	8	3	20	7	0.6	15,120	MBA-M 8	35 40
0780 02122030	-SMA22.225 -30	1	22.225	30	42	-	27	8	3.5	28	9	1.0	15,120	MBA-M10	45 50
0780 02315060	BT40 -SMA15.875 -60	1	15.875	60	34	-	17	8	3	20	7	1.3	17,600	MBA-M 8	35 40
0780 02315120	-120	1	15.875	120	34	-	17	8	3	20	7	1.7	18,700	MBA-M 8	35 40
0780 02322060	-SMA22.225 -60	1	22.225	60	42	-	27	8	3.5	28	9	1.5	17,600	MBA-M10	45 50
0780 02322120	-120	1	22.225	120	42	-	27	8	3.5	28	9	2.1	18,700	MBA-M10	45 50
0780 02325045	-SMA25.4 -45	2	25.4	45	50	-	36	10	4	33	10	1.4	17,600	MBA-M12	60 75
0780 02325105	-105	2	25.4	105	50	-	36	10	4	33	10	2.3	18,700	MBA-M12	60 75
0780 02331045	-SMA31.75 -45	2	31.75	45	60	-	38	10	4.5	40	10	1.6	17,600	MBA-M16	100
0780 02331075	-75	2	31.75	75	60	-	38	10	4.5	40	10	2.3	18,700	MBA-M16	100
0780 02338060	-SMA38.1 -60	4	38.1	60	80	-	38	12	5	50	14	3.0	18,700	MBA-M20	125
0780 02515075	BT50 -SMA15.875 -75	1	15.875	75	34	-	17	8	3	20	7	4.2	24,150	MBA-M 8	35 40
0780 02515120	-120	1	15.875	120	34	-	17	8	3	20	7	5.8	26,450	MBA-M 8	35 40
0780 02522075	-SMA22.225 -75	1	22.225	75	42	-	27	8	3.5	28	9	4.3	24,150	MBA-M10	45 50
0780 02522120	-120	1	22.225	120	42	-	27	8	3.5	28	9	4.7	26,450	MBA-M10	45 50
0780 02522180	-180	1	22.225	180	42	-	27	8	3.5	28	9	5.5	29,900	MBA-M10	45 50
0780 02525060	-SMA25.4 -60	2	25.4	60	50	-	36	10	4	33	10	4.3	24,150	MBA-M12	60 75
0780 02525105	-105	3	25.4	105	50	60	36	10	4	33	10	5.2	25,300	MBA-M12	60 75
0780 02525150	-150	3	25.4	150	50	60	36	10	4	33	10	6.0	29,900	MBA-M12	60 75
0780 02531045	-SMA31.75 -45	2	31.75	45	60	-	38	10	4.5	40	10	4.2	24,150	MBA-M16	100
0780 02531075	-75	3	31.75	75	60	70	38	10	4.5	40	10	4.9	25,300	MBA-M16	100
0780 02531105	-105	3	31.75	105	60	70	38	10	4.5	40	10	6.2	26,450	MBA-M16	100
0780 02538045	-SMA38.1 -45	2	38.1	45	80	-	38	12	5	50	14	4.3	24,150	MBA-M20	125
0780 02538075	-75	2	38.1	75	80	-	38	12	5	50	14	5.5	25,300	MBA-M20	125

締付ボルトは付属しています。
Clamp bolt is Included.

ご注文例 Ordering Example

BT30 - SMA16 - 30

シャンクサイズ Shank size　インロー径 D1　突き出し長さ (L1) Projection length

SMB

シェルエンドミルアーバ

Shell End Mill Arbor

Type1

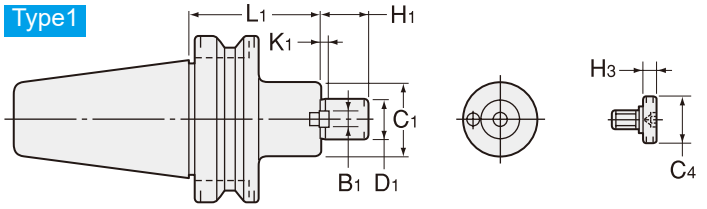

Type2

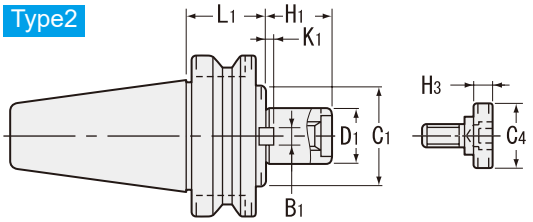

Type3

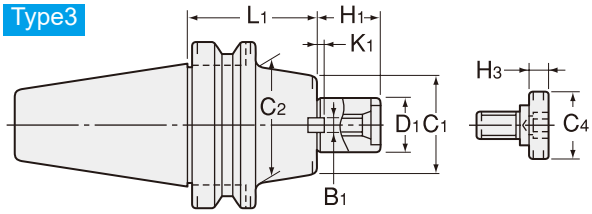

Type4

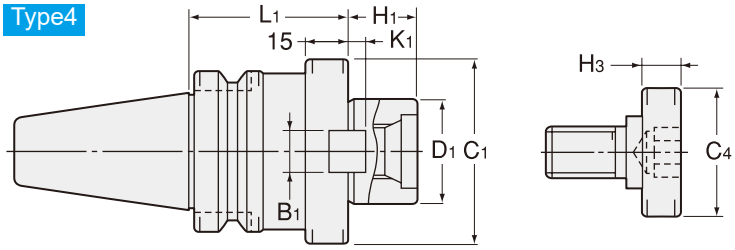

商品コード Code	型式 Model	Type	D1 (h6)	L1	C1	C2	H1	B1	K1	C4	H3	kg	-	締付ボルト Clamp Bolt	参考カッター径 Cutter dia. Example
0780 03122030	**BT30 -SMB22.225 -30**	1	22.225	30	45	-	17	8	3.5	28	9	0.6	15,120	MBA-M10	50
0780 03322045	**BT40 -SMB22.225 -45**	1	22.225	45	45	-	17	8	3.5	28	9	1.3	17,600	MBA-M10	50
0780 03322120	**-120**	1	22.225	120	45	-	17	8	3.5	28	9	2.2	18,700	MBA-M10	50
0780 03331045	**-SMB31.75 -45**	2	31.75	45	60	-	30	12.7	4.5	40	10	1.7	17,600	MBA-M16	75
0780 03331075	**-75**	2	31.75	75	60	-	30	12.7	4.5	40	10	2.3	18,700	MBA-M16	75
0780 03338060	**-SMB38.1 -60**	4	38.1	60	80	-	36	15.9	5	50	14	2.8	18,700	MBA-M20	100
0780 03522060	**BT50 -SMB22.225 -60**	1	22.225	60	45	-	17	8	3.5	28	9	4.3	24,150	MBA-M10	50
0780 03522120	**-120**	1	22.225	120	45	-	17	8	3.5	28	9	4.8	26,450	MBA-M10	50
0780 03522180	**-180**	1	22.225	180	45	-	17	8	3.5	28	9	5.7	29,900	MBA-M10	50
0780 03531045	**-SMB31.75 -45**	2	31.75	45	60	-	30	12.7	4.5	40	10	4.2	24,150	MBA-M16	75
0780 03531075	**-75**	3	31.75	75	60	70	30	12.7	4.5	40	10	4.9	25,300	MBA-M16	75
0780 03531105	**-105**	3	31.75	105	60	70	30	12.7	4.5	40	10	6.2	26,450	MBA-M16	75
0780 03538045	**-SMB38.1 -45**	2	38.1	45	80	-	36	15.9	5	50	14	4.3	24,150	MBA-M20	100
0780 03538075	**-75**	2	38.1	75	80	-	36	15.9	5	50	14	5.5	25,300	MBA-M20	100

締付ボルトは付属しています。
Clamp bolt is Included.

ご注文例 Ordering Example

BT30	**-**	**SMB22.225**	**- 30**
シャンクサイズ Shank size		インロー径 D1	突き出し長さ (L1) Projection length

特殊品もご用命ください。

Specials on request

SMC

シェルエンドミルアーバ

Shell End Mill Arbor

Type1

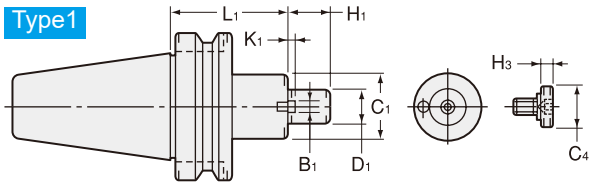

Type2

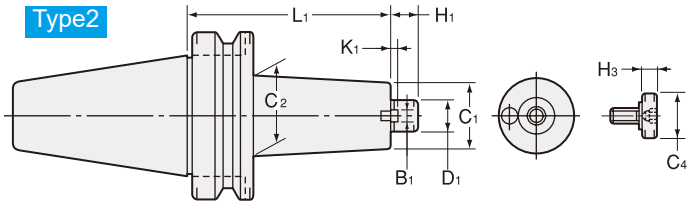

Type3

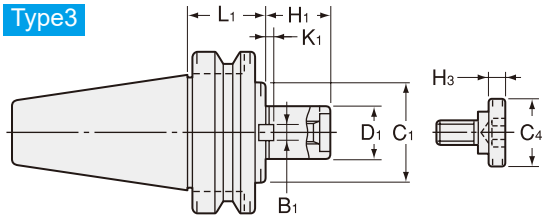

Type4

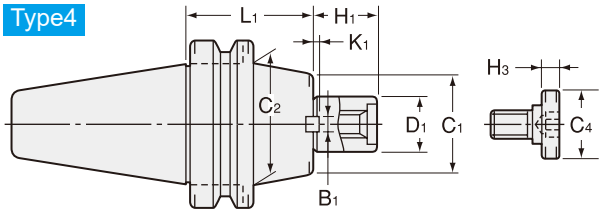

Type5

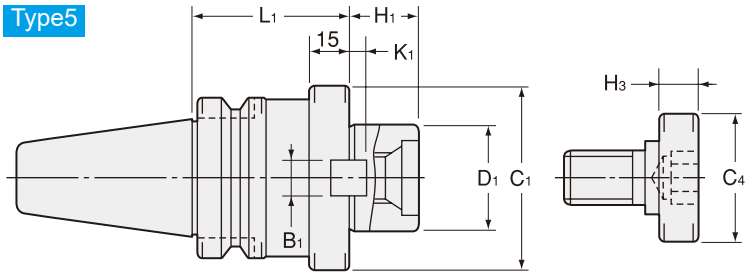

商品コード Code	型式 Model	Type	D1 (h6)	L1	C1	C2	H1	B1	K1	C4	H3	kg	-	締付ボルト Clamp Bolt	参考カッター径 Cutter dia. Example
0780 04319060	BT40 -SMC19.05 -60	1	19.05	60	40	-	16	8	3.5	28	9	2.4	23,100	MBA-M10	50
0780 04319120	-120	2	19.05	120	40	45	16	8	3.5	28	9	2.9	25,300	MBA-M10	50
0780 04331045	-SMC31.75 -45	3	31.75	45	60	-	18	12.7	4.5	40	10	1.6	23,100	MBA-M16	75
0780 04331105	-105	3	31.75	105	60	-	18	12.7	4.5	40	10	2.9	25,300	MBA-M16	75
0780 04338060	-SMC38.1 -60	5	38.1	60	80	-	24	15.9	5	50	14	2.4	24,200	MBA-M20	100
0780 04338090	-90	5	38.1	90	80	-	24	15.9	5	50	14	3.1	25,300	MBA-M20	100
0780 04519060	BT50 -SMC19.05 -60	1	19.05	60	40	-	16	8	3.5	28	9	4.0	24,150	MBA-M10	50
0780 04519120	-120	2	19.05	120	40	45	16	8	3.5	28	9	4.7	26,450	MBA-M10	50
0780 04519180	-180	2	19.05	180	40	45	16	8	3.5	28	9	5.6	29,900	MBA-M10	50
0780 04531045	-SMC31.75 -45	3	31.75	45	60	-	18	12.7	4.5	40	10	4.0	24,150	MBA-M16	75
0780 04531075	-75	4	31.75	75	60	70	18	12.7	4.5	40	10	4.8	25,300	MBA-M16	75
0780 04531105	-105	4	31.75	105	60	70	18	12.7	4.5	40	10	6.2	26,450	MBA-M16	75
0780 04538045	-SMC38.1 -45	3	38.1	45	80	-	24	15.9	5	50	14	4.3	24,150	MBA-M20	100
0780 04538075	-75	3	38.1	75	80	-	24	15.9	5	50	14	5.5	25,300	MBA-M20	100

締付ボルトは付属しています。
Clamp bolt is Included.

ご注文例 Ordering Example

BT50 - SMC19.05 - 60

シャンクサイズ Shank size	インロー径 D1	突き出し長さ(L1) Projection length

SCA

サイドカッタアーバ

Side Cutter Arbor

● JIS 側面フライス及びメタルソー用。
For JIS side cutter and metal saw.

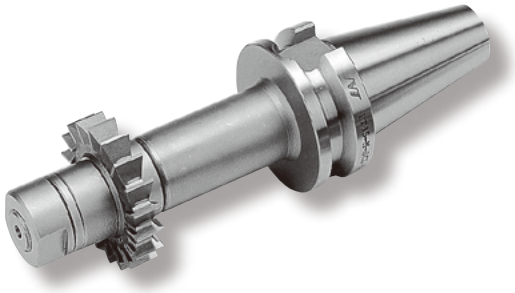

Type1

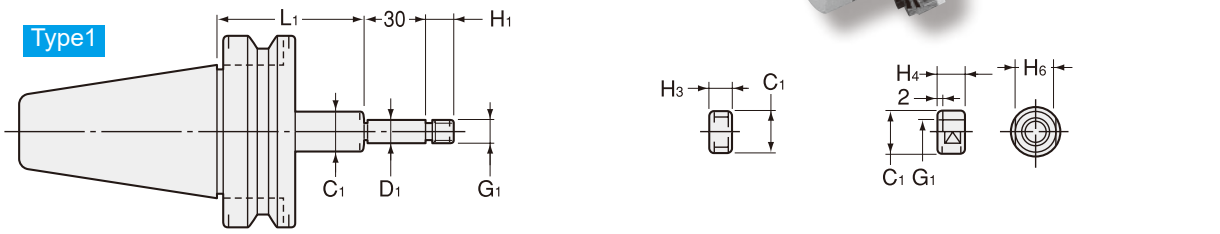

Type2

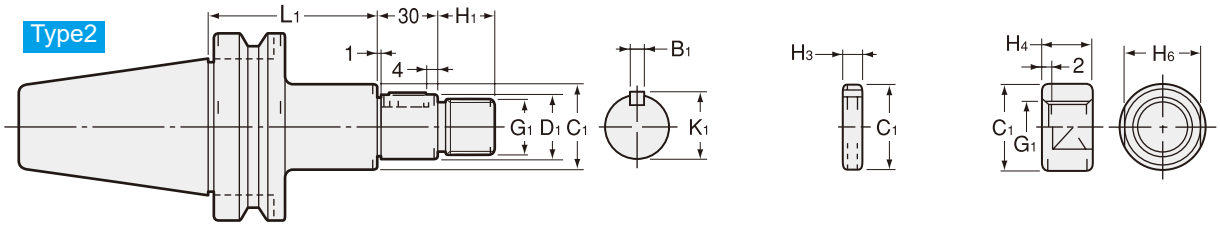

ミリサイズカッタ用
For metric size

商品コード Code	型式 Model	Type	D1 (h6)	L1	C1	G1	H1	B1	K1	H3	H4	H6	kg	-	参考カッター径 Cutter dia. Example
0790 00113075	BT30 -SCA13 -75	1	13	75	20	M12 × 1.25	15	-	-	3,5,7,8,10,12	12	17	0.7	22,000	50
0790 00116075	-SCA16 -75	2	16	75	26	M14 × 1.5	16	4	17.2	3,5,7,8,10,12	13	22	0.9	22,000	50 ～ 63
0790 00122075	-SCA22 -75	2	22	75	34	M20 × 1.5	21	6	23.6	3,5,7,8,10,12	18	30	1.2	22,000	60 ～ 125
0790 00313060	BT40 -SCA13 -60	1	13	60	20	M12 × 1.25	15	-	-	3,5,7,8,10,12	12	17	1.4	25,000	50
0790 00313090	-90	1	13	90	20	M12 × 1.25	15	-	-	3,5,7,8,10,12	12	17	1.7	26,000	50
0790 00316075	-SCA16 -75	2	16	75	26	M14 × 1.5	16	4	17.2	3,5,7,8,10,12	13	22	1.4	25,000	50 ～ 63
0790 00316105	-105	2	16	105	26	M14 × 1.5	16	4	17.2	3,5,7,8,10,12	13	22	1.6	26,000	50 ～ 63
0790 00322075	-SCA22 -75	2	22	75	34	M20 × 1.5	21	6	23.6	3,5,7,8,10,12	18	30	1.7	25,000	60 ～ 125
0790 00322120	-120	2	22	120	34	M20 × 1.5	21	6	23.6	3,5,7,8,10,12	18	30	2.1	26,000	60 ～ 125
0790 00327075	-SCA27 -75	2	27	75	40	M24 × 2	25	7	29	3,5,7,8,10,12	21	32	2.0	25,000	75 ～ 100
0790 00327120	-120	2	27	120	40	M24 × 2	25	7	29	3,5,7,8,10,12	21	32	2.4	26,000	75 ～ 100
0790 00332090	-SCA32 -90	2	32	90	46	M30 × 2	30	8	34	3,5,7,8,10,12	26	41	2.6	27,000	100 ～ 250
0790 00513075	BT50 -SCA13 -75	1	13	75	20	M12 × 1.25	15	-	-	3,5,7,8,10,12	12	17	4.3	30,000	50
0790 00513105	-105	1	13	105	20	M12 × 1.25	15	-	-	3,5,7,8,10,12	12	17	4.4	32,000	50
0790 00516090	-SCA16 -90	2	16	90	26	M14 × 1.5	16	4	17.2	3,5,7,8,10,12	13	22	4.1	32,000	50 ～ 63
0790 00516120	-120	2	16	120	26	M14 × 1.5	16	4	17.2	3,5,7,8,10,12	13	22	4.2	33,000	50 ～ 63
0790 00522090	-SCA22 -90	2	22	90	34	M20 × 1.5	21	6	23.6	3,5,7,8,10,12	18	30	4.4	32,000	60 ～ 125
0790 00522135	-135	2	22	135	34	M20 × 1.5	21	6	23.6	3,5,7,8,10,12	18	30	4.7	34,000	60 ～ 125
0790 00527090	-SCA27 -90	2	27	90	40	M24 × 2	25	7	29	3,5,7,8,10,12	21	32	4.5	32,000	75 ～ 100
0790 00527135	-135	2	27	135	40	M24 × 2	25	7	29	3,5,7,8,10,12	21	32	4.9	34,000	75 ～ 100
0790 00532090	-SCA32 -90	2	32	90	46	M30 × 2	30	8	34	3,5,7,8,10,12	26	41	4.9	32,000	100 ～ 250
0790 00532135	-135	2	32	135	46	M30 × 2	30	8	34	3,5,7,8,10,12	26	41	5.7	34,000	100 ～ 250
0790 00540090	-SCA40 -90	2	40	90	55	M36 × 3	36	10	42.5	3,5,7,8,10,12	31	46	5.9	32,000	150 ～ 315
0790 00540135	-135	2	40	135	55	M36 × 3	36	10	42.5	3,5,7,8,10,12	31	46	6.7	35,000	150 ～ 315

インチサイズカッタ用
For Inch size

商品コード Code	型式 Model	Type	D1 (h6)	L1	C1	G1	H1	B1	K1	H3	H4	H6	kg	-	参考カッター径 Cutter dia. Example
0790 01112075	**BT30 -SCA12.7 -75**	1	12.7	75	20	M12 × 1.25	15	-	-	3,5,7,8,10,12	12	17	1.0	22,000	50
0790 01115075	**-SCA15.875 -75**	2	15.875	75	26	M14 × 1.5	16	3.18	17.42	3,5,7,8,10,12	13	22	1.2	22,000	50 ～ 63
0790 01122075	**-SCA22.225 -75**	2	22.225	75	34	M20 × 1.5	21	3.18	23.82	3,5,7,8,10,12	18	30	1.5	22,000	60 ～ 63
0790 01312060	**BT40 -SCA12.7 -60**	1	12.7	60	20	M12 × 1.25	15	-	-	3,5,7,8,10,12	12	17	1.4	25,000	50
0790 01312090	**-90**	1	12.7	90	20	M12 × 1.25	15	-	-	3,5,7,8,10,12	12	17	1.7	26,000	50
0790 01315075	**-SCA15.875 -75**	2	15.875	75	26	M14 × 1.5	16	3.18	17.42	3,5,7,8,10,12	13	22	1.4	25,000	50 ～ 63
0790 01315105	**-105**	2	15.875	105	26	M14 × 1.5	16	3.18	17.42	3,5,7,8,10,12	13	22	1.5	26,000	50 ～ 63
0790 01322075	**-SCA22.225 -75**	2	22.225	75	34	M20 × 1.5	21	3.18	23.82	3,5,7,8,10,12	18	30	1.7	25,000	60 ～ 63
0790 01322120	**-120**	2	22.225	120	34	M20 × 1.5	21	3.18	23.82	3,5,7,8,10,12	18	30	2.0	26,000	60 ～ 63
0790 01325075	**-SCA25.4 -75**	2	25.4	75	40	M24 × 2	25	6.35	27.78	3,5,7,8,10,12	21	32	2.0	25,000	75 ～ 125
0790 01325120	**-120**	2	25.4	120	40	M24 × 2	25	6.35	27.78	3,5,7,8,10,12	21	32	2.4	26,000	75 ～ 125
0790 01331090	**-SCA31.75 -90**	2	31.75	90	46	M30 × 2	30	7.92	34.92	3,5,7,8,10,12	26	41	2.6	27,000	100 ～ 250
0790 01512075	**BT50 -SCA12.7 -75**	1	12.7	75	20	M12 × 1.25	15	-	-	3,5,7,8,10,12	12	17	4.3	30,000	50
0790 01512105	**-105**	1	12.7	105	20	M12 × 1.25	15	-	-	3,5,7,8,10,12	12	17	4.4	32,000	50
0790 01515090	**-SCA15.875 -90**	2	15.875	90	26	M14 × 1.5	16	3.18	17.42	3,5,7,8,10,12	13	22	4.2	32,000	50 ～ 63
0790 01515120	**-120**	2	15.875	120	26	M14 × 1.5	16	3.18	17.42	3,5,7,8,10,12	13	22	4.4	33,000	50 ～ 63
0790 01522090	**-SCA22.225 -90**	2	22.225	90	34	M20 × 1.5	21	3.18	23.82	3,5,7,8,10,12	18	30	4.4	32,000	60 ～ 63
0790 01522135	**-135**	2	22.225	135	34	M20 × 1.5	21	3.18	23.82	3,5,7,8,10,12	18	30	4.7	34,000	60 ～ 63
0790 01525090	**-SCA25.4 -90**	2	25.4	90	40	M24 × 2	25	6.35	27.78	3,5,7,8,10,12	21	32	4.5	32,000	75 ～ 125
0790 01525135	**-135**	2	25.4	135	40	M24 × 2	25	6.35	27.78	3,5,7,8,10,12	21	32	4.9	34,000	75 ～ 125
0790 01531090	**-SCA31.75 -90**	2	31.75	90	46	M30 × 2	30	7.92	34.92	3,5,7,8,10,12	26	41	4.7	32,000	100 ～ 250
0790 01531135	**-135**	2	31.75	135	46	M30 × 2	30	7.92	34.92	3,5,7,8,10,12	26	41	5.2	34,000	100 ～ 250
0790 01538090	**-SCA38.1 -90**	2	38.1	90	55	M36 × 3	36	9.52	42.06	3,5,7,8,10,12	31	46	4.9	32,000	150 ～ 315
0790 01538135	**-135**	2	38.1	135	55	M36 × 3	36	9.52	42.06	3,5,7,8,10,12	31	46	5.9	35,000	150 ～ 315

締め付けナット及び 3,5,7,8,10,12 サイズのカラーは各 1 個本体に付属しています。
One clamp nut and spacers (size 3, 5, 7, 8, 10, and 12 / one each) are included.

ご注文例 Ordering Example

BT30 - SCA12.7 - 75

シャンクサイズ Shank size | D1 | 突き出し長さ (L1) Projection length

JTA

ジャコブステーパアーバ

Jacobs Taper Arbor

● キーレスドリルチャック用アーバー。
Arbor for keyless drill chuck.

Type1

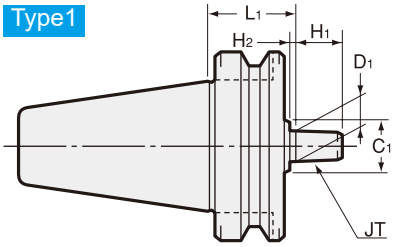

Type2

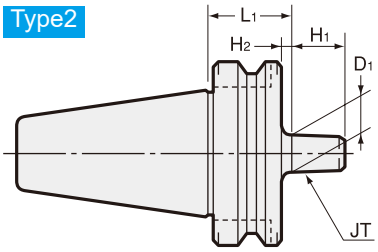

商品コード Code	型式 Model	Type	JT	L1	D1	C1	H1	H2	kg	-
0750 00101030	BT30 -JTA1 -30	1	1	30	9.754	30	15	3	0.5	11,500
0750 00122030	-JTA2S -30	1	2 ショート 2short	30	13.940	30	18	3	0.5	11,500
0750 00102030	-JTA2 -30	1	2	30	14.199	30	20	4	0.5	11,500
0750 00133030	-JTA33 -30	1	33	30	15.850	30	24	4	0.5	11,500
0750 00106030	-JTA6 -30	1	6	30	17.170	30	24	4	0.5	11,500
0750 00103030	-JTA3 -30	1	3	30	20.599	35	28	5	0.5	11,500
0750 00301045	BT40 -JTA1 -45	1	1	45	9.754	30	15	3	1.1	12,600
0750 00301090	-90	1	1	90	9.754	30	15	3	1.4	13,650
0750 00322045	-JTA2S -45	1	2 ショート 2short	45	13.940	30	18	3	1.1	12,600
0750 00322090	-90	1	2 ショート 2short	90	13.940	30	18	3	1.4	13,650
0750 00302045	-JTA2 -45	1	2	45	14.199	30	20	4	1.1	12,600
0750 00302090	-90	1	2	90	14.199	30	20	4	1.4	13,650
0750 00333045	-JTA33 -45	1	33	45	15.850	30	24	4	1.1	12,600
0750 00333090	-90	1	33	90	15.850	30	24	4	1.4	13,650
0750 00306045	-JTA6 -45	1	6	45	17.170	30	24	4	1.2	12,600
0750 00306090	-90	1	6	90	17.170	30	24	4	1.4	13,650
0750 00303045	-JTA3 -45	1	3	45	20.599	35	28	5	1.2	12,600
0750 00303090	-90	1	3	90	20.599	35	28	5	1.5	13,650
0750 00501045	BT50 -JTA1 -45	1	1	45	9.754	30	15	3	3.7	18,190
0750 00501105	-105	1	1	105	9.754	30	15	3	4.1	19,260
0750 00522045	-JTA2S -45	1	2 ショート 2short	45	13.940	30	18	3	4.0	18,190
0750 00522105	-105	1	2 ショート 2short	105	13.940	30	18	3	4.1	19,260
0750 00502045	-JTA2 -45	1	2	45	14.199	30	20	4	4.0	18,190
0750 00502105	-105	1	2	105	14.199	30	20	4	4.4	19,260
0750 00533045	-JTA33 -45	1	33	45	15.850	30	24	4	3.8	18,190
0750 00533105	-105	1	33	105	15.850	30	24	4	4.4	19,260
0750 00506045	-JTA6 -45	1	6	45	17.170	30	24	4	4.0	18,190
0750 00506105	-105	1	6	105	17.170	30	24	4	4.4	19,260
0750 00503045	-JTA3 -45	2	3	45	20.599	-	28	7	4.0	18,190
0750 00503105	-105	1	3	105	20.599	35	28	5	4.6	19,260

ご注文例 Ordering Example

BT30 - JTA1 - 30

シャンクサイズ Shank size　JT1　突き出し長さ(L1) Projection length

特殊品もご用命ください。　Specials on request

MTA

モールステーパホルダ

Morse Taper Holder

● タング付モールステーパシャンク用。
For Morse taper shank with tang.

Type1

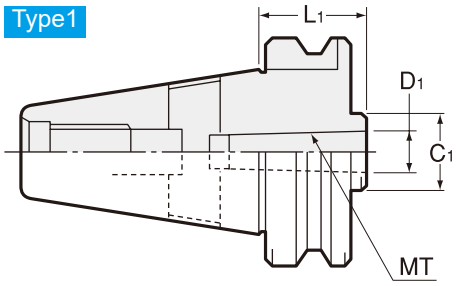

Type2

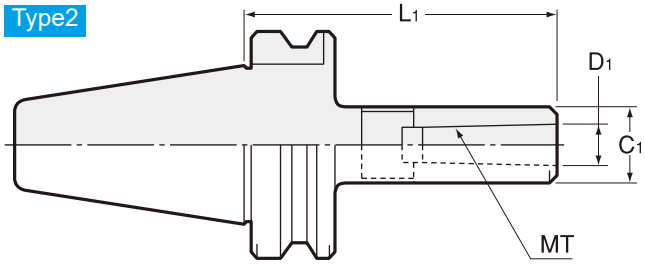

商品コード Code	型式 Model			Type	MT	L1	D1	C1	kg	-
0760 00101045	BT30	-MTA1	-45	1	1	45	12.065	25	0.5	11,200
0760 00102060		-MTA2	-60	1	2	60	17.780	32	0.5	12,320
0760 00103075		-MTA3	-75	1	3	75	23.825	40	0.7	13,440
0760 00301045	BT40	-MTA1	-45	1	1	45	12.065	25	1.0	14,300
0760 00301120			-120	2	1	120	12.065	25	1.3	17,600
0760 00302045		-MTA2	-45	1	2	45	17.780	32	1.0	14,300
0760 00302120			-120	2	2	120	17.780	32	1.4	17,600
0760 00303075		-MTA3	-75	1	3	75	23.825	40	1.2	15,400
0760 00303135			-135	2	3	135	23.825	40	1.8	17,600
0760 00304090		-MTA4	-90	1	4	90	31.267	50	1.4	15,400
0760 00304165			-165	2	4	165	31.267	50	2.4	18,700
0760 00501045	BT50	-MTA1	-45	1	1	45	12.065	25	3.6	24,150
0760 00501120			-120	2	1	120	12.065	25	3.8	26,450
0760 00501180			-180	2	1	180	12.065	25	3.9	28,750
0760 00502045		-MTA2	-45	1	2	45	17.780	32	3.6	24,150
0760 00502135			-135	2	2	135	17.780	32	4.0	26,450
0760 00502180			-180	2	2	180	17.780	32	4.2	28,750
0760 00503045		-MTA3	-45	1	3	45	23.825	40	3.5	24,150
0760 00503150			-150	2	3	150	23.825	40	4.3	26,450
0760 00503180			-180	2	3	180	23.825	40	4.5	28,750
0760 00504075		-MTA4	-75	1	4	75	31.267	50	3.6	26,450
0760 00504180			-180	2	4	180	31.267	50	5.0	28,750
0760 00505105		-MTA5	-105	1	5	105	44.399	65	3.9	31,050
0760 00505210			-210	2	5	210	44.399	65	6.3	40,250

ご注文例 Ordering Example

BT30 - MTA1 - 45

シャンクサイズ Shank size | MT1 | 突き出し長さ(L1) Projection length

MTB

モールステーパホルダ

Morse Taper Holder

● 引きネジ式モールステーパシャンク用。
For Morse taper shank with draw-in screw.

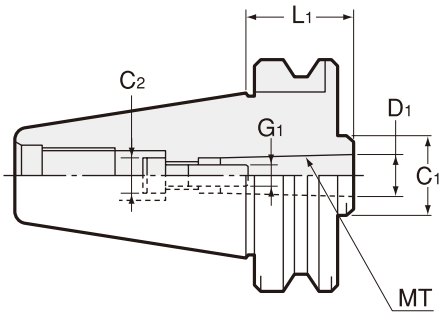

商品コード Code	型式 Model	MT	L1	D1	C1	C2	G1	kg	-
0760 01101045	**BT30 -MTB1 -45**	1	45	12.065	25	10	M6	0.5	11,200
0760 01301045	**BT40 -MTB1 -45**	1	45	12.065	25	10	M6	1.1	14,300
0760 01302045	**-MTB2 -45**	2	45	17.780	32	13	M10	1.0	14,300
0760 01501045	**BT50 -MTB1 -45**	1	45	12.065	25	10	M6	3.7	24,150
0760 01502045	**-MTB2 -45**	2	45	17.780	32	16	M10	3.6	24,150
0760 01503060	**-MTB3 -60**	3	60	23.825	40	18	M12	3.7	24,150
0760 01504075	**-MTB4 -75**	4	75	31.267	50	20.5	M16	3.7	26,450

ご注文例 Ordering Example

BT30 - MTB1 - 45

シャンクサイズ Shank size | MT1 | 突き出し長さ (L1) Projection length

MEMO

TWA/BT

マルチボアツーリングシステム ツインカッタボーリングバー

Twin Cuter Boring Bar

● 止り・通し穴の粗加工ボーリング用。
For rough boring for blind hole and through hole.

ホルダセット
Holder set

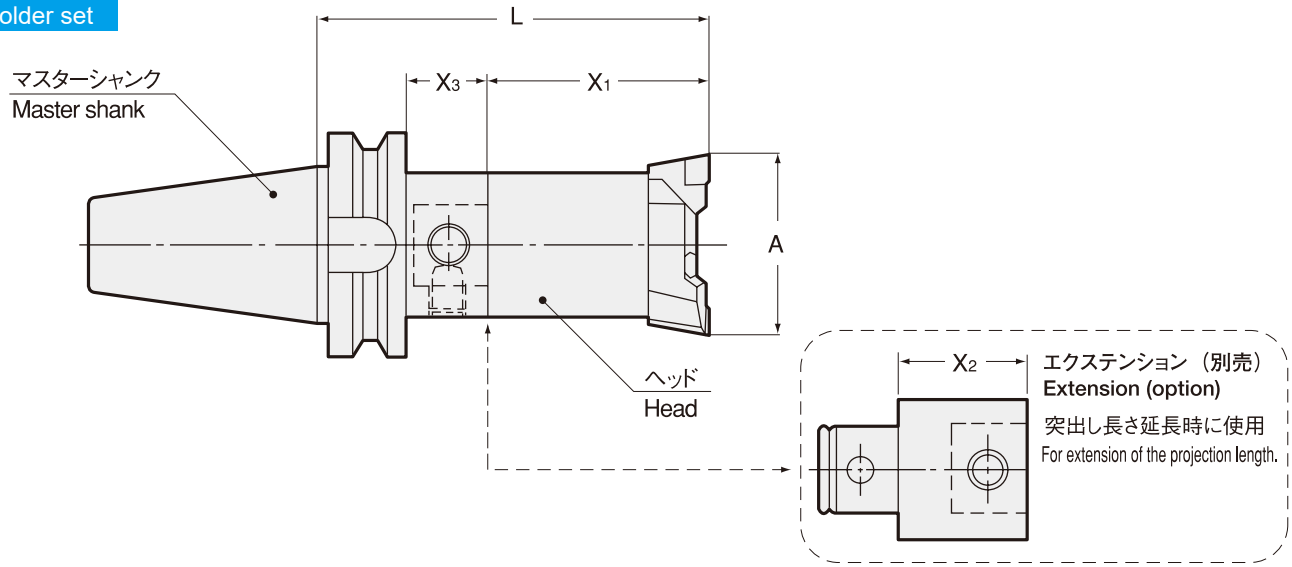

セット型式 Set model			加工径 Boring dia. A	L	X1	X3	kg	ー	単体型式 Single model マスターシャンク Master shank	ヘッド Head	チップ Insert	対応エクステンション Extension	X2
BT30	-TWA 29	-105	29 ～ 37	105	56	27	0.7	34,600	BT30 -2514- 49	TWA 29-14	NO.103	EX-2514-40	40
	-TWA 36	-105	36 ～ 44	105	56	27	0.8	39,300	BT30 -2514- 49	TWA 36-14	NO.103	EX-2514-40	40
	-TWA 43	-120	43 ～ 54	120	66	32	1.0	44,900	BT30 -3218- 54	TWA 43-18	NO.104	EX-3218-40	40
	-TWA 53	-120	53 ～ 66	120	75	23	1.3	50,700	BT30 -4022- 45	TWA 53-22	NO.104	EX-4022-40	40
BT40	-TWA 29	-105	29 ～ 37	105	56	22	1.2	35,600	BT40 -2514- 49	TWA 29-14	NO.103	EX-2514-40	40
		-145	29 ～ 37	145	56	62	1.4	37,600	BT40 -2514- 89	TWA 29-14	NO.103	EX-2514-40	40
	-TWA 36	-105	36 ～ 44	105	56	22	1.2	40,300	BT40 -2514- 49	TWA 36-14	NO.103	EX-2514-40	40
		-145	36 ～ 44	145	56	62	1.3	42,300	BT40 -2514- 89	TWA 36-14	NO.103	EX-2514-40	40
	-TWA 43	-120	43 ～ 54	120	66	27	1.5	45,900	BT40 -3218- 54	TWA 43-18	NO.104	EX-3218-40	40
		-160	43 ～ 54	160	66	67	1.7	46,900	BT40 -3218- 94	TWA 43-18	NO.104	EX-3218-40	40
	-TWA 53	-135	53 ～ 66	135	75	33	1.9	51,700	BT40 -4022- 60	TWA 53-22	NO.104	EX-4022-40	40
		-175	53 ～ 66	175	75	73	2.2	52,700	BT40 -4022- 100	TWA 53-22	NO.104	EX-4022-40	40
	-TWA 65	-130	65 ～ 83	129	75	27	2.4	58,900	BT40 -5028- 54	TWA 65-28	NO.104	EX-5028-40	40
		-170	65 ～ 83	169	75	67	2.9	60,900	BT40 -5028- 94	TWA 65-28	NO.104	EX-5028-100	100
	-TWA 82	-155	82 ～ 103	154	90	37	3.8	62,100	BT40 -6336- 64	TWA 82-36	NO.104	EX-6336-50	50
		-205	82 ～ 103	204	90	87	4.9	63,100	BT40 -6336- 114	TWA 82-36	NO.104	EX-6336-125	125
	-TWA100	-160	100 ～ 130	160	90	43	5.2	72,000	BT40 -8036- 70	TWA 100-36	NO.104	EX-8036-50	50
		-210	100 ～ 130	210	90	93	7.2	74,000	BT40 -8036- 120	TWA 100-36	NO.104	EX-8036-125	125
	-TWA125	-160	125 ～ 155	160	90	43	5.3	74,200	BT40 -8036- 70	TWA 125-36	NO.104		
		-210	125 ～ 155	210	90	93	7.3	76,200	BT40 -8036- 120	TWA 125-36	NO.104		
	-TWA150	-160	150 ～ 205	160	90	43	6.2	81,800	BT40 -8036- 70	TWA 150-36	NO.104		
		-210	150 ～ 205	210	90	93	8.2	83,800	BT40 -8036- 120	TWA 150-36	NO.104		
BT50	-TWA 29	-120	29 ～ 37	120	56	26	3.8	42,600	BT50 -2514- 64	TWA 29-14	NO.103	EX-2514-40	40
		-160	29 ～ 37	160	56	66	3.9	43,600	BT50 -2514- 104	TWA 29-14	NO.103	EX-2514-40	40
	-TWA 36	-120	36 ～ 44	120	56	26	3.8	47,300	BT50 -2514- 64	TWA 36-14	NO.103	EX-2514-40	40
		-160	36 ～ 44	160	56	66	3.9	48,300	BT50 -2514- 104	TWA 36-14	NO.103	EX-2514-40	40
	-TWA 43	-135	43 ～ 54	135	66	31	4.1	52,900	BT50 -3218- 69	TWA 43-18	NO.104	EX-3218-40	40
		-175	43 ～ 54	175	66	71	4.2	53,900	BT50 -3218- 109	TWA 43-18	NO.104	EX-3218-40	40
		-215	43 ～ 54	215	66	111	4.4	54,900	BT50 -3218- 149	TWA 43-18	NO.104	EX-3218-40	40
	-TWA 53	-135	53 ～ 66	135	75	22	4.3	58,700	BT50 -4022- 60	TWA 53-22	NO.104	EX-4022-40	40
		-175	53 ～ 66	175	75	62	4.7	59,700	BT50 -4022- 100	TWA 53-22	NO.104	EX-4022-40	40
		-215	53 ～ 66	215	75	102	5.0	60,700	BT50 -4022- 140	TWA 53-22	NO.104	EX-4022-40	40
		-255	53 ～ 66	255	75	142	5.4	62,700	BT50 -4022- 180	TWA 53-22	NO.104	EX-4022-40	40

特殊品もご用命ください。

Specials on request

セット型式 Set model			加工径 Boring dia. A	L	X1	X3	kg	ー	単体型式 Single model マスターシャンク Master shank	ヘッド Head	チップ Insert	対応エクステンション Extension	X2
BT50	-TWA 65	-140	65 ～ 83	140	75	27	4.8	65,900	BT50 -5028- 65	TWA 65-28	NO.104	EX-5028-40 EX-5028-100	40 100
		-180	65 ～ 83	180	75	67	5.3	67,900	BT50 -5028- 105	TWA 65-28	NO.104		
		-240	65 ～ 83	240	75	127	6.2	69,900	BT50 -5028- 165	TWA 65-28	NO.104		
		-280	65 ～ 83	280	75	167	6.9	70,900	BT50 -5028- 205	TWA 65-28	NO.104		
	-TWA 82	-165	82 ～ 103	165	90	37	6.3	69,100	BT50 -6336- 75	TWA 82-36	NO.104	EX-6336-50 EX-6336-125	50 125
		-215	82 ～ 103	215	90	87	7.5	71,100	BT50 -6336- 125	TWA 82-36	NO.104		
		-290	82 ～ 103	290	90	162	9.2	73,100	BT50 -6336- 200	TWA 82-36	NO.104		
	-TWA100	-165	100 ～ 130	165	90	37	7.7	79,000	BT50 -8036- 75	TWA 100-36	NO.104	EX-8036-50 EX-8036-125	50 125
		-215	100 ～ 130	215	90	87	9.4	82,000	BT50 -8036- 125	TWA 100-36	NO.104		
		-290	100 ～ 130	290	90	162	12.4	83,000	BT50 -8036- 200	TWA 100-36	NO.104		
	-TWA125	-165	125 ～ 155	165	90	37	7.8	81,200	BT50 -8036- 75	TWA 125-36	NO.104		
		-215	125 ～ 155	215	90	87	9.5	84,200	BT50 -8036- 125	TWA 125-36	NO.104		
		-290	125 ～ 155	290	90	162	12.5	85,200	BT50 -8036- 200	TWA 125-36	NO.104		
	-TWA150	-165	150 ～ 205	165	90	37	8.6	88,800	BT50 -8036- 75	TWA 150-36	NO.104		
		-215	150 ～ 205	215	90	87	10.5	91,800	BT50 -8036- 125	TWA 150-36	NO.104		
		-290	150 ～ 205	290	90	162	13.5	92,800	BT50 -8036- 200	TWA 150-36	NO.104		

マルチボアツーリングシステムには各々の単体型式がマーキングしてあり、セット型式のマーキングはありません。
No model marking as a holder set. Marking as single model only.

マスターシャンク Master shank
BT……P. 178　AHO….P. 252
HSK…..P. 318　C……P. 352

ヘッド Head P. 156

リダクション Reduction P. 176

エクステンション Extension P. 177

スローアウェイチップ Inserts P. 180

クランプボルト Clamp bolt P. 180

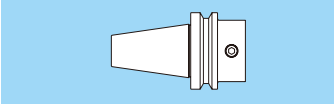
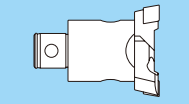
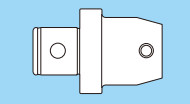
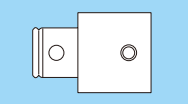

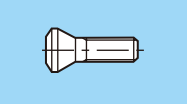

納入時の伝票型式は BT50-8036-75（マスターシャンク）TWA150-36（ヘッド）の様に 2 葉になります。
The model number as a set will be divided into two single model numbers on delivery slip, such as BT50-8036-75 (Master shank) and TWA150-36 (Head).

ご注文例 Ordering Example

BT40 - TWA150 - 160

シャンクサイズ Shank size	最小加工径 Min. boring dia.	突き出し長さ (L) Projection length

TWA

マルチボアツーリングシステム ツインカッタヘッド

Twin Cutter Head

● 止り・通し穴の粗加工ボーリング用。
For rough boring for blind hole and through hole.

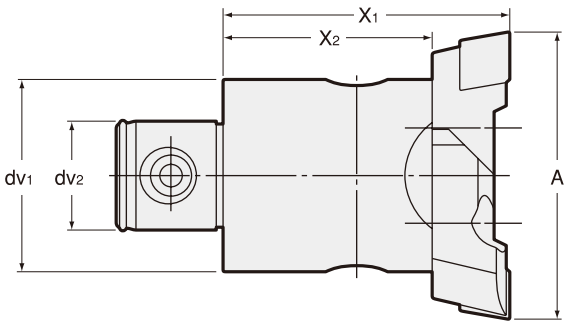

商品コード Code	型式 Model	加工径 Boring dia. A	X1	X2	dv1	dv2	kg	–	チップ Insert
5000 03002914	TWA 29 -14	29 ～ 37	56	42	25	14	0.2	19,600	NO.103
5000 03003614	36 -14	36 ～ 44	56	42	25	14	0.3	24,300	NO.103
5000 03004318	43 -18	43 ～ 54	66	46	32	18	0.4	28,900	NO.104
5000 03005322	53 -22	53 ～ 66	75	55	40	22	0.7	34,700	NO.104
5000 03006528	65 -28	65 ～ 83	75	55	50	28	1.1	41,900	NO.104
5000 03008236	82 -36	82 ～ 103	90	60	63	36	2.2	44,100	NO.104
5000 03010036	100 -36	100 ～ 130	90	60	80	36	3.0	54,000	NO.104
5000 03012536	125 -36	125 ～ 155	90	60	80	36	3.1	56,200	NO.104
5000 03015036	150 -36	150 ～ 205	90	60	80	36	4.0	63,800	NO.104

マスターシャンク Master shank
BT……P. 178　AHO……P. 252
HSK……P. 318　C……P. 352

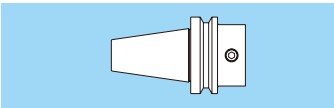

リダクション Reduction
P. 176

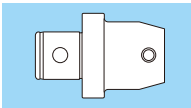

エクステンション Extension
P. 177

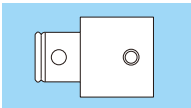

スローアウェイチップ Inserts
P. 180

クランプボルト Clamp bolt
P. 180

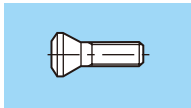

セット内容 Set of TWA Head

型式 Model	ボディ Body			インサートホルダ Insert holder		
	商品コード Code	ウォールハプター オーダーナンバー Wohlhaupter No.	–	商品コード Code	ウォールハプター オーダーナンバー Wohlhaupter No.	–
TWA 29 -14	5000 10148001	148 001	10,300	5000 20151001	151 001	4,650 × 2 ケ
36 -14	5000 10148002	148 002	12,700	5000 20151002	151 002	5,800 × 2 ケ
43 -18	5000 10148003	148 003	15,000	5000 20151003	151 003	6,950 × 2 ケ
53 -22	5000 10148004	148 004	18,500	5000 20151004	151 004	8,100 × 2 ケ
65 -28	5000 10148005	148 005	24,200	5000 20151005	151 005	8,850 × 2 ケ
82 -36	5000 10148006	148 006	24,200	5000 20151086	151 086	9,950 × 2 ケ
100 -36	5000 10148007	148 007	31,900	5000 20151087	151 087	11,050 × 2 ケ
125 -36	5000 10148007	148 007	31,900	5000 20151088	151 088	12,150 × 2 ケ
150 -36	5000 10148009	148 009	39,500	5000 20151088	151 088	12,150 × 2 ケ

ご注文例 Ordering Example

TWA29 - 14

最小加工径 Min. boring dia.　ジョイント部 インローサイズ Centering location size

特殊品もご用命ください。

Specials on request

MEMO

TWB/BT

マルチボアツーリングシステム ツインカッタボーリングバー

Twin Cuter Boring Bar

● 通し穴の粗加工ボーリング用。
For rough boring for through hole.

ホルダセット Holder set

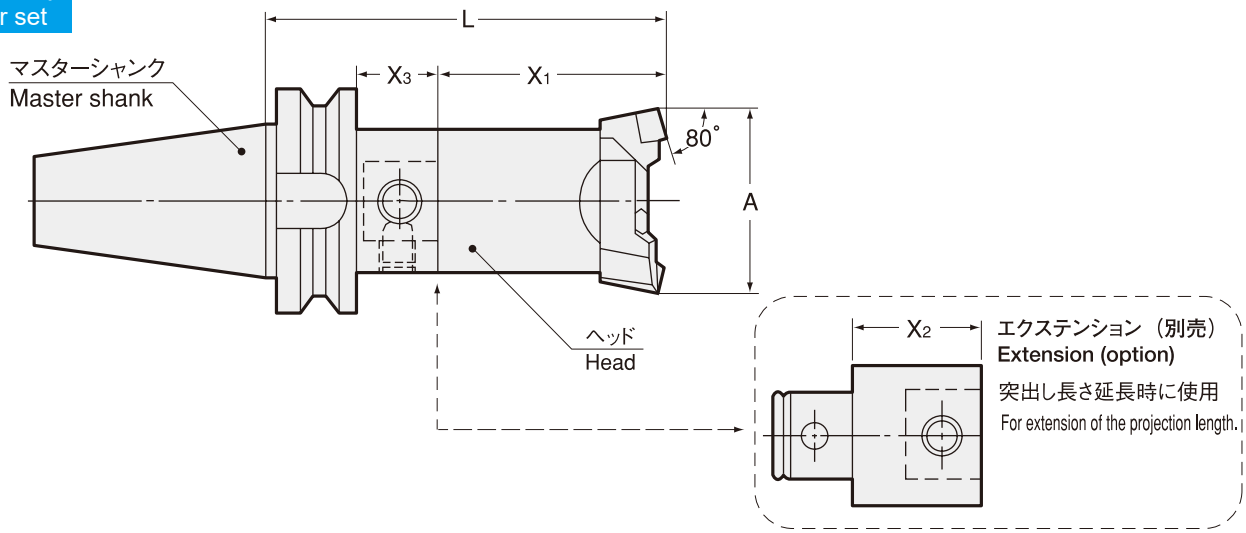

セット型式 Set model			加工径 Boring dia. A	L	X1	X3	kg	ー	単体型式 Single model マスターシャンク Master shank	ヘッド Head	チップ Insert	対応エクステンション Extension	X2
BT30	-TWB29	-105	29 ～ 37	105	56	27	0.7	34,600	BT30 -2514- 49	TWB 29-14	NO.112	EX-2514-40	40
	-TWB36	-105	36 ～ 44	105	56	27	0.7	39,300	BT30 -2514- 49	TWB 36-14	NO.112	EX-2514-40	40
	-TWB43	-120	43 ～ 54	120	66	32	0.9	44,900	BT30 -3218- 54	TWB 43-18	NO.113	EX-3218-40	40
	-TWB53	-120	53 ～ 66	120	75	23	1.2	50,700	BT30 -4022- 45	TWB 53-22	NO.113	EX-4022-40	40
BT40	-TWB29	-105	29 ～ 37	105	56	22	1.2	35,600	BT40 -2514- 49	TWB 29-14	NO.112	EX-2514-40	40
		-145	29 ～ 37	145	56	62	1.3	37,600	BT40 -2514- 89	TWB 29-14	NO.112	EX-2514-40	40
	-TWB36	-105	36 ～ 44	105	56	22	1.2	40,300	BT40 -2514- 49	TWB 36-14	NO.112	EX-2514-40	40
		-145	36 ～ 44	145	56	62	1.3	42,300	BT40 -2514- 89	TWB 36-14	NO.112	EX-2514-40	40
	-TWB43	-120	43 ～ 54	120	66	27	1.5	45,900	BT40 -3218- 54	TWB 43-18	NO.113	EX-3218-40	40
		-160	43 ～ 54	160	66	67	1.7	46,900	BT40 -3218- 94	TWB 43-18	NO.113	EX-3218-40	40
	-TWB53	-135	53 ～ 66	135	75	33	1.9	51,700	BT40 -4022- 60	TWB 53-22	NO.113	EX-4022-40	40
		-175	53 ～ 66	175	75	73	2.2	52,700	BT40 -4022- 100	TWB 53-22	NO.113	EX-4022-40	40
	-TWB65	-130	65 ～ 83	129	75	27	2.4	58,900	BT40 -5028- 54	TWB 65-28	NO.113	EX-5028-40	40
		-170	65 ～ 83	169	75	67	2.8	60,900	BT40 -5028- 94	TWB 65-28	NO.113	EX-5028-100	100
	-TWB82	-155	82 ～ 103	154	90	37	3.8	62,100	BT40 -6336- 64	TWB 82-36	NO.113	EX-6336-50	50
		-205	82 ～ 103	204	90	87	4.9	63,100	BT40 -6336- 114	TWB 82-36	NO.113	EX-6336-125	125
	-TWB100	-160	100 ～ 130	160	90	43	5.1	72,000	BT40 -8036- 70	TWB 100-36	NO.113	EX-8036-50 EX-8036-125	50 125
		-210	100 ～ 130	210	90	93	7.2	74,000	BT40 -8036- 120	TWB 100-36	NO.113		
	-TWB125	-160	125 ～ 155	160	90	43	5.4	74,200	BT40 -8036- 70	TWB 125-36	NO.113		
		-210	125 ～ 155	210	90	93	7.4	76,200	BT40 -8036- 120	TWB 125-36	NO.113		
	-TWB150	-160	150 ～ 205	160	90	43	6.2	81,800	BT40 -8036- 70	TWB 150-36	NO.113		
		-210	150 ～ 205	210	90	93	8.1	83,800	BT40 -8036- 120	TWB 150-36	NO.113		
BT50	-TWB29	-120	29 ～ 37	120	56	26	3.8	42,600	BT50 -2514- 64	TWB 29-14	NO.112	EX-2514-40	40
		-160	29 ～ 37	160	56	66	3.9	43,600	BT50 -2514- 104	TWB 29-14	NO.112	EX-2514-40	40
	-TWB36	-120	36 ～ 44	120	56	26	3.8	47,300	BT50 -2514- 64	TWB 36-14	NO.112	EX-2514-40	40
		-160	36 ～ 44	160	56	66	3.9	48,300	BT50 -2514- 104	TWB 36-14	NO.112	EX-2514-40	40
	-TWB43	-135	43 ～ 54	135	66	31	4.1	52,900	BT50 -3218- 69	TWB 43-18	NO.113	EX-3218-40	40
		-175	43 ～ 54	175	66	71	4.2	53,900	BT50 -3218- 109	TWB 43-18	NO.113	EX-3218-40	40
		-215	43 ～ 54	215	66	111	4.4	54,900	BT50 -3218- 149	TWB 43-18	NO.113	EX-3218-40	40
	-TWB53	-135	53 ～ 66	135	75	22	4.3	58,700	BT50 -4022- 60	TWB 53-22	NO.113	EX-4022-40	40
		-175	53 ～ 66	175	75	62	4.7	59,700	BT50 -4022- 100	TWB 53-22	NO.113	EX-4022-40	40
		-215	53 ～ 66	215	75	102	5.0	60,700	BT50 -4022- 140	TWB 53-22	NO.113	EX-4022-40	40
		-255	53 ～ 66	255	75	142	5.4	62,700	BT50 -4022- 180	TWB 53-22	NO.113	EX-4022-40	40

特殊品もご用命ください。

Specials on request

セット型式 Set model			加工径 Boring dia. A	L	X1	X3	kg	ー	単体型式 Single model マスターシャンク Master shank	ヘッド Head	チップ Insert	対応エクステンション Extension	X2
BT50	-TWB65	-140	65 ～ 83	140	75	27	4.8	65,900	BT50 -5028- 65	TWB 65-28	NO.113	EX-5028-40 EX-5028-100	40 100
		-180	65 ～ 83	180	75	67	5.3	67,900	BT50 -5028- 105	TWB 65-28	NO.113		
		-240	65 ～ 83	240	75	127	6.2	69,900	BT50 -5028- 165	TWB 65-28	NO.113		
		-280	65 ～ 83	280	75	167	6.9	70,900	BT50 -5028- 205	TWB 65-28	NO.113		
	-TWB82	-165	82 ～ 103	165	90	37	6.3	69,100	BT50 -6336- 75	TWB 82-36	NO.113	EX-6336-50 EX-6336-125	50 125
		-215	82 ～ 103	215	90	87	7.5	71,100	BT50 -6336- 125	TWB 82-36	NO.113		
		-290	82 ～ 103	290	90	162	9.2	73,100	BT50 -6336- 200	TWB 82-36	NO.113		
	-TWB100	-165	100 ～ 130	165	90	37	7.7	79,000	BT50 -8036- 75	TWB 100-36	NO.113	EX-8036-50 EX-8036-125	50 125
		-215	100 ～ 130	215	90	87	9.4	82,000	BT50 -8036- 125	TWB 100-36	NO.113		
		-290	100 ～ 130	290	90	162	12.4	83,000	BT50 -8036- 200	TWB 100-36	NO.113		
	-TWB125	-165	125 ～ 155	165	90	37	7.9	81,200	BT50 -8036- 75	TWB 125-36	NO.113		
		-215	125 ～ 155	215	90	87	9.7	84,200	BT50 -8036- 125	TWB 125-36	NO.113		
		-290	125 ～ 155	290	90	162	12.5	85,200	BT50 -8036- 200	TWB 125-36	NO.113		
	-TWB150	-165	150 ～ 205	165	90	37	8.6	88,800	BT50 -8036- 75	TWB 150-36	NO.113		
		-215	150 ～ 205	215	90	87	10.5	91,800	BT50 -8036- 125	TWB 150-36	NO.113		
		-290	150 ～ 205	290	90	162	13.5	92,800	BT50 -8036- 200	TWB 150-36	NO.113		

マルチボアツーリングシステムには各々の単体型式がマーキングしてあり、セット型式のマーキングはありません。
No model marking as a holder set. Marking as single model only.

マスターシャンク Master shank
BT ……P. 178　AHO ….P. 252
HSK…..P. 318　C……..P. 352

ヘッド Head P. 160

リダクション Reduction P. 176

エクステンション Extension P. 177

スローアウェイチップ Inserts P. 180

クランプボルト Clamp bolt P. 180

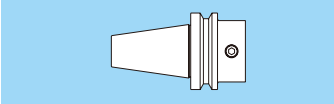
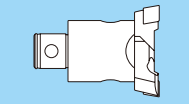
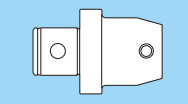
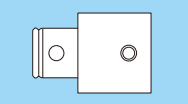

納入時の伝票型式は BT50-8036-75（マスターシャンク）TWB150-36（ヘッド）の様に 2 葉になります。
The model number as a set will be divided into two single model numbers on delivery slip, such as BT50-8036-75 (Master shank) and TWB150-36 (Head).

ご注文例 Ordering Example

BT40 - TWB150 - 160

シャンクサイズ Shank size	最小加工径 Min. boring dia.	突き出し長さ (L) Projection length

TWB

マルチボアツーリングシステム ツインカッタヘッド

Twin Cutter Head

● 通し穴の粗加工ボーリング用。
For rough boring for through hole.

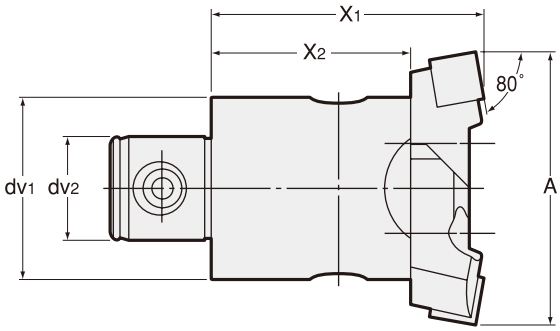

商品コード Code	型式 Model	加工径 Boring dia. A	X1	X2	dv1	dv2	kg	–	チップ Insert
5000 04002914	TWB 29 -14	29 ～ 37	56	42	25	14	0.2	19,600	NO.112
5000 04003614	36 -14	36 ～ 44	56	42	25	14	0.3	24,300	NO.112
5000 04004318	43 -18	43 ～ 54	66	46	32	18	0.4	28,900	NO.113
5000 04005322	53 -22	53 ～ 66	75	55	40	22	0.7	34,700	NO.113
5000 04006528	65 -28	65 ～ 83	75	55	50	28	1.1	41,900	NO.113
5000 04008236	82 -36	82 ～ 103	90	60	63	36	2.2	44,100	NO.113
5000 04010036	100 -36	100 ～ 130	90	60	80	36	3.0	54,000	NO.113
5000 04012536	125 -36	125 ～ 155	90	60	80	36	3.2	56,200	NO.113
5000 04015036	150 -36	150 ～ 205	90	60	80	36	4.0	63,800	NO.113

マスターシャンク Master shank
BT ……P. 178　AHO ….P. 252
HSK…..P. 318　C……..P. 352

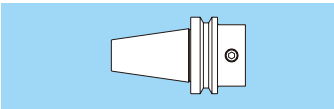

リダクション Reduction
P. 176

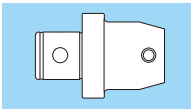

エクステンション Extension
P. 177

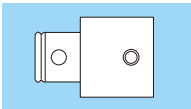

スローアウェイチップ Inserts
P. 180

クランプボルト Clamp bolt
P. 180

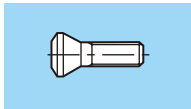

セット内容 Set of TWB Head

型式 Model	ボディ Body			インサートホルダ Insert holder		
	商品コード Code	ウォールハプター オーダーナンバー Wohlhaupter No.	–	商品コード Code	ウォールハプター オーダーナンバー Wohlhaupter No.	–
TWB 29 -14	5000 10148001	148 001	10,300	5000 21151011	151 011	4,650 × 2 ケ
36 -14	5000 10148002	148 002	12,700	5000 21151012	151 012	5,800 × 2 ケ
43 -18	5000 10148003	148 003	15,000	5000 21151013	151 013	6,950 × 2 ケ
53 -22	5000 10148004	148 004	18,500	5000 21151014	151 014	8,100 × 2 ケ
65 -28	5000 10148005	148 005	24,200	5000 21151015	151 015	8,850 × 2 ケ
82 -36	5000 10148006	148 006	24,200	5000 21151036	151 036	9,950 × 2 ケ
100 -36	5000 10148007	148 007	31,900	5000 21151037	151 037	11,050 × 2 ケ
125 -36	5000 10148007	148 007	31,900	5000 21151038	151 038	12,150 × 2 ケ
150 -36	5000 10148009	148 009	39,500	5000 21151038	151 038	12,150 × 2 ケ

ご注文例 Ordering Example

TWB29 - 14

最小加工径 Min. boring dia.　ジョイント部インローサイズ Centering location size

特殊品もご用命ください。　Specials on request

MEMO

FBA/BT

マルチボアツーリングシステム ファインボーリングバー

Fine Boring Bar

● 止り・通し穴の仕上加工ボーリング用。
For finish boring for blind hole and through hole.

ホルダセット
Holder set

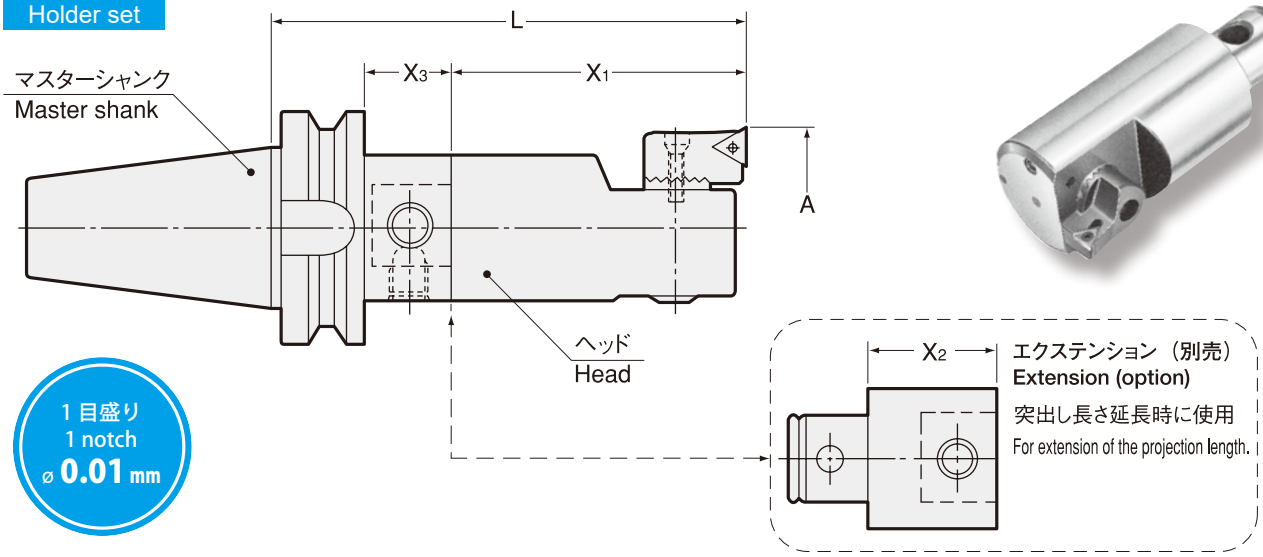

1 目盛り
1 notch
ø 0.01 mm

セット型式 Set model			加工径 Boring dia. A	L	X1	X3	kg	ー	単体型式 Single model マスターシャンク Master shank	ヘッド Head	チップ Insert	対応エクステンション Extension	X2
BT30	-FBA20J	-90	20 ～ 24	90	40	28	0.5	49,200	BT30 -1811- 50	FBA 20-11J	NO.60	EX-1811-40	40
	-FBA24J	-105	24 ～ 29	105	40	43	0.6	51,300	BT30 -2211- 65	FBA 24-11J	NO.60	EX-2211-40	40
	-FBA29A	-105	29 ～ 37	105	56	27	0.7	54,400	BT30 -2514- 49	FBA 29-14A	NO.60	EX-2514-40	40
	-FBA36A	-105	36 ～ 44	105	56	27	0.7	54,400	BT30 -2514- 49	FBA 36-14A	NO.60	EX-2514-40	40
	-FBA43A	-120	43 ～ 54	120	66	32	1.1	59,600	BT30 -3218- 54	FBA 43-18A	NO.60	EX-3218-40	40
	-FBA53A	-120	53 ～ 66	120	75	23	1.4	63,300	BT30 -4022- 45	FBA 53-22A	NO.60	EX-4022-40	40
BT40	-FBA20J	-90	20 ～ 24	90	40	23	1.0	50,200	BT40 -1811- 50	FBA 20-11J	NO.60	EX-1811-40	40
		-130	20 ～ 24	130	40	63	1.1	51,200	BT40 -1811- 90	FBA 20-11J	NO.60	EX-1811-40	40
	-FBA24J	-105	24 ～ 29	105	40	38	1.1	52,300	BT40 -2211- 65	FBA 24-11J	NO.60	EX-2211-40	40
		-145	24 ～ 29	145	40	78	1.2	54,300	BT40 -2211- 105	FBA 24-11J	NO.60	EX-2211-40	40
	-FBA29A	-105	29 ～ 37	105	56	22	1.2	55,400	BT40 -2514- 49	FBA 29-14A	NO.60	EX-2514-40	40
		-145	29 ～ 37	145	56	62	1.5	57,400	BT40 -2514- 89	FBA 29-14A	NO.60	EX-2514-40	40
	-FBA36A	-105	36 ～ 44	105	56	22	1.2	55,400	BT40 -2514- 49	FBA 36-14A	NO.60	EX-2514-40	40
		-145	36 ～ 44	145	56	62	1.5	57,400	BT40 -2514- 89	FBA 36-14A	NO.60	EX-2514-40	40
	-FBA43A	-120	43 ～ 54	120	66	27	1.5	60,600	BT40 -3218- 54	FBA 43-18A	NO.60	EX-3218-40	40
		-160	43 ～ 54	160	66	67	1.7	61,600	BT40 -3218- 94	FBA 43-18A	NO.60	EX-3218-40	40
	-FBA53A	-135	53 ～ 66	135	75	33	1.9	64,300	BT40 -4022- 60	FBA 53-22A	NO.60	EX-4022-40	40
		-175	53 ～ 66	175	75	73	2.2	65,300	BT40 -4022- 100	FBA 53-22A	NO.60	EX-4022-40	40
	-FBA65A	-130	65 ～ 83	129	75	27	2.5	73,200	BT40 -5028- 54	FBA 65-28A	NO.60	EX-5028-40	40
		-170	65 ～ 83	169	75	67	2.9	75,200	BT40 -5028- 94	FBA 65-28A	NO.60	EX-5028-100	100
	-FBA82A	-155	82 ～ 103	154	90	37	3.9	74,200	BT40 -6336- 64	FBA 82-36A	NO.60	EX-6336-50	50
		-205	82 ～ 103	204	90	87	4.9	75,200	BT40 -6336- 114	FBA 82-36A	NO.60	EX-6336-125	125
	-FBA100J	-160	100 ～ 130	160	90	43	5.7	80,500	BT40 -8036- 70	FBA 100-36J	NO.60	EX-8036-50	50
		-210	100 ～ 130	210	90	93	7.8	82,500	BT40 -8036- 120	FBA 100-36J	NO.60	EX-8036-125	125
BT50	-FBA20J	-105	20 ～ 24	105	40	27	3.6	57,200	BT50 -1811- 65	FBA 20-11J	NO.60	EX-1811-40	40
		-145	20 ～ 24	145	40	67	3.7	58,200	BT50 -1811- 105	FBA 20-11J	NO.60	EX-1811-40	40
	-FBA24J	-105	24 ～ 29	105	40	27	3.7	59,300	BT50 -2211- 65	FBA 24-11J	NO.60	EX-2211-40	40
		-145	24 ～ 29	145	40	67	3.8	60,300	BT50 -2211- 105	FBA 24-11J	NO.60	EX-2211-40	40
	-FBA29A	-120	29 ～ 37	120	56	26	3.8	62,400	BT50 -2514- 64	FBA 29-14A	NO.60	EX-2514-40	40
		-160	29 ～ 37	160	56	66	3.9	63,400	BT50 -2514- 104	FBA 29-14A	NO.60	EX-2514-40	40
	-FBA36A	-120	36 ～ 44	120	56	26	3.8	62,400	BT50 -2514- 64	FBA 36-14A	NO.60	EX-2514-40	40
		-160	36 ～ 44	160	56	66	3.9	63,400	BT50 -2514- 104	FBA 36-14A	NO.60	EX-2514-40	40

特殊品もご用命ください。

Specials on request

セット型式 Set model			加工径 Boring dia. A	L	X1	X3	kg	ー	単体型式 Single model マスターシャンク Master shank	ヘッド Head	チップ Insert	対応エクステンション Extension	X2
BT50	-FBA43A	-135	43 ～ 54	135	66	31	4.1	67,600	BT50 -3218- 69	FBA 43-18A	NO.60	EX-3218-40	40
		-175	43 ～ 54	175	66	71	4.4	68,600	BT50 -3218- 109	FBA 43-18A	NO.60	EX-3218-40	40
		-215	43 ～ 54	215	66	111	4.6	69,600	BT50 -3218- 149	FBA 43-18A	NO.60	EX-3218-40	40
	-FBA53A	-135	53 ～ 66	135	75	22	4.4	71,300	BT50 -4022- 60	FBA 53-22A	NO.60	EX-4022-40	40
		-175	53 ～ 66	175	75	62	4.7	72,300	BT50 -4022- 100	FBA 53-22A	NO.60	EX-4022-40	40
		-215	53 ～ 66	215	75	102	5.0	73,300	BT50 -4022- 140	FBA 53-22A	NO.60	EX-4022-40	40
		-255	53 ～ 66	255	75	142	5.4	75,300	BT50 -4022- 180	FBA 53-22A	NO.60	EX-4022-40	40
	-FBA65A	-140	65 ～ 83	140	75	27	4.9	80,200	BT50 -5028- 65	FBA 65-28A	NO.60	EX-5028-40 EX-5028-100	40 100
		-180	65 ～ 83	180	75	67	5.4	82,200	BT50 -5028- 105	FBA 65-28A	NO.60		
		-240	65 ～ 83	240	75	127	6.3	84,200	BT50 -5028- 165	FBA 65-28A	NO.60		
		-280	65 ～ 83	280	75	167	6.9	85,200	BT50 -5028- 205	FBA 65-28A	NO.60		
	-FBA82A	-165	82 ～ 103	165	90	37	6.3	81,200	BT50 -6336- 75	FBA 82-36A	NO.60	EX-6336-50 EX-6336-125	50 125
		-215	82 ～ 103	215	90	87	7.6	83,200	BT50 -6336- 125	FBA 82-36A	NO.60		
		-290	82 ～ 103	290	90	162	9.2	85,200	BT50 -6336- 200	FBA 82-36A	NO.60		
	-FBA100J	-165	100 ～ 130	165	90	37	8.3	87,500	BT50 -8036- 75	FBA 100-36J	NO.60	EX-8036-50 EX-8036-125	50 125
		-215	100 ～ 130	215	90	87	10.0	90,500	BT50 -8036- 125	FBA 100-36J	NO.60		
		-290	100 ～ 130	290	90	162	13.0	91,500	BT50 -8036- 200	FBA 100-36J	NO.60		

マルチボアツーリングシステムには各々の単体型式がマーキングしてあり、セット型式のマーキングはありません。
No model marking as a holder set. Marking as single model only.

マスターシャンク Master shank	ヘッド Head	リダクション Reduction	エクステンション Extension	スローアウェイチップ Inserts	クランプボルト Clamp bolt
BT ……P. 178 AHO ….P. 252 HSK…..P. 318 C……P. 352	P. 165	P. 176	P. 177	P. 180	P. 180

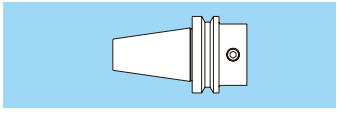
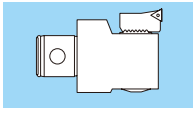
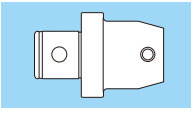
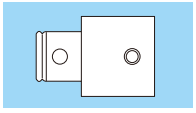

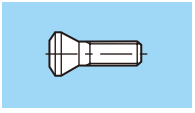

納入時の伝票型式は BT50-8036-75（マスターシャンク）FBA100-36J（ヘッド）の様に 2 葉になります。
The model number as a set will be divided into two single model numbers on delivery slip, such as BT50-8036-75 (Master shank) and FBA100-36J (Head).

ご注文例 Ordering Example

BT50 - FBA100J - 165

シャンクサイズ Shank size	最小加工径 Min. boring dia.	突き出し長さ (L) Projection length

FBB/BT

マルチボアツーリングシステム ファインボーリングバー

Fine Boring Bar

● 止り・通し穴の仕上大径加工ボーリング用。
For finish boring for large diameter blind hole and through hole.

ホルダセット
Holder set

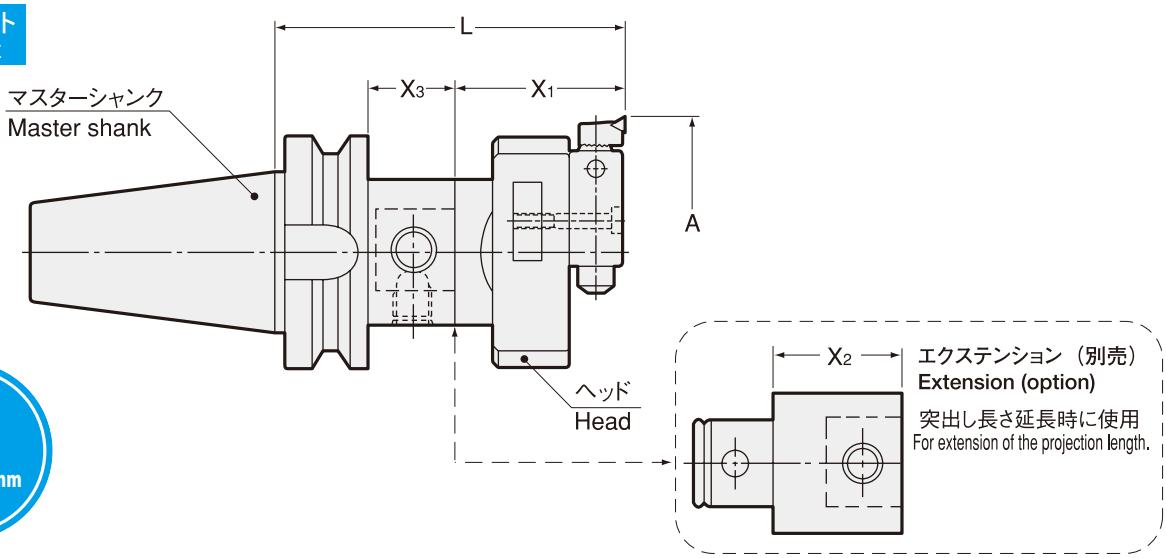

1 目盛り
1 notch
ø 0.01 mm

セット型式 Set model			加工径 Boring dia. A	L	X1	X3	kg	ー	単体型式 Single model マスターシャンク Master shank	ヘッド Head	チップ Insert	対応エクステンション Extension	X2
BT40	-FBB100	-160	100 ～ 155	160	90	43	4.6	131,900	BT40 -8036- 70	FBB 100-36	NO.161	EX-8036-50 EX-8036-125	50 125
		-210	100 ～ 155	210	90	93	6.6	133,900	BT40 -8036- 120	FBB 100-36	NO.161		
	-FBB150	-160	150 ～ 205	160	90	43	5.7	139,500	BT40 -8036- 70	FBB 150-36	NO.161		
		-210	150 ～ 205	210	90	93	7.6	141,500	BT40 -8036- 120	FBB 150-36	NO.161		
BT50	-FBB100	-165	100 ～ 155	165	90	37	7.1	138,900	BT50 -8036- 75	FBB 100-36	NO.161	EX-8036-50 EX-8036-125	50 125
		-215	100 ～ 155	215	90	87	8.9	141,900	BT50 -8036- 125	FBB 100-36	NO.161		
		-290	100 ～ 155	290	90	162	11.8	142,900	BT50 -8036- 200	FBB 100-36	NO.161		
	-FBB150	-165	150 ～ 205	165	90	37	8.1	146,500	BT50 -8036- 75	FBB 150-36	NO.161		
		-215	150 ～ 205	215	90	87	9.9	149,500	BT50 -8036- 125	FBB 150-36	NO.161		
		-290	150 ～ 205	290	90	162	12.9	150,500	BT50 -8036- 200	FBB 150-36	NO.161		

マルチボアツーリングシステムには各々の単体型式がマーキングしてあり、セット型式のマーキングはありません。
No model marking as a holder set. Marking as single model only.

マスターシャンク Master shank
BT ……P. 178　AHO ….P. 252
HSK…..P. 318　C……P. 352
ヘッド Head P. 165
リダクション Reduction P. 176
エクステンション Extension P. 177
スローアウェイチップ Inserts P. 180
クランプボルト Clamp bolt P. 180

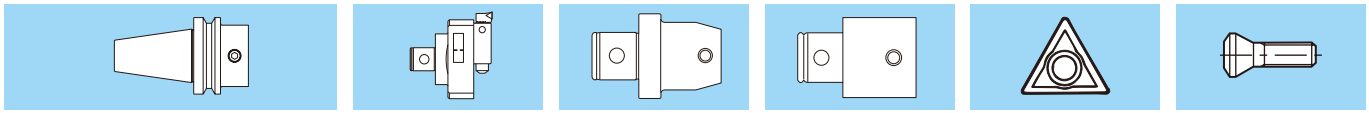

納入時の伝票型式は BT50-8036-75（マスターシャンク）FBB150-36（ヘッド）の様に 2 葉になります。
The model number as a set will be divided into two single model numbers on delivery slip, such as BT50-8036-75 (Master shank) and FBB150-36 (Head).

ご注文例 Ordering Example

BT50 - FBB150 - 165

シャンクサイズ Shank size	最小加工径 Min. boring dia.	突き出し長さ (L) Projection length

FBA, FBB

マルチボアツーリングシステム ファインボーリングヘッド

Fine Boring Head

● 止り・通し穴の仕上加工ボーリング用。
For finish boring for blind hole and through hole.

● 止り・通し穴の仕上大径加工ボーリング用。
For finish boring for large diameter blind hole and through hole.

FBA

1 目盛り
1 notch
ø 0.01 mm

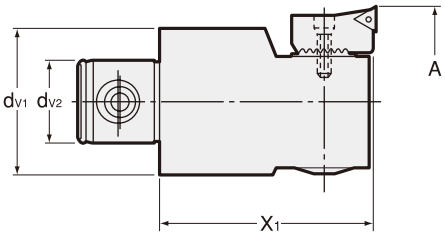

FBB
(大径用)
(Larger Diameter)

1 目盛り
1 notch
ø 0.01 mm

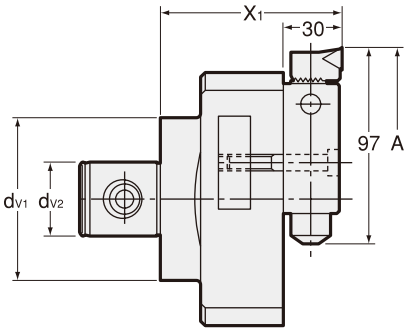

商品コード Code	型式 Model	加工径 Boring dia. A	X1	dv1	dv2	kg	—	チップ Insert
5160 29002011	FBA 20 -11J	20 ～ 24	40	18	11	0.06	34,200	NO.60
5160 29002411	24 -11J	24 ～ 29	40	22	11	0.09	36,300	NO.60
5160 33002914	29 -14A	29 ～ 37	56	26	14	0.3	39,400	NO.60
5160 33003614	36 -14A	36 ～ 44	56	26	14	0.3	39,400	NO.60
5160 33004318	43 -18A	43 ～ 54	66	32	18	0.5	43,600	NO.60
5160 33005322	53 -22A	53 ～ 66	75	40	22	0.8	47,300	NO.60
5160 33006528	65 -28A	65 ～ 83	75	50	28	1.2	56,200	NO.60
5160 33008236	82 -36A	82 ～ 103	90	63	36	2.3	56,200	NO.60
5160 29010036	100 -36J	100 ～ 130	90	80	36	3.6	62,500	NO.60
5160 08010036	FBB 100 -36	100 ～ 155	90	80	36	2.4	113,900	NO.161
5160 08015036	150 -36	150 ～ 205	90	80	36	3.5	121,500	NO.161

マスターシャンク Master shank
BT ……P. 178　AHO ….P. 252
HSK…..P. 318　C ……P. 352

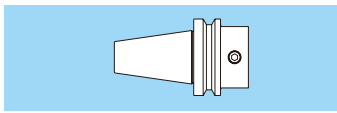

リダクション Reduction P. 176

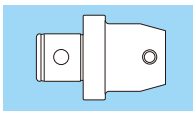

エクステンション Extension P. 177

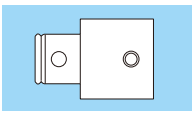

スローアウェイチップ Inserts P. 180

クランプボルト Clamp bolt P. 180

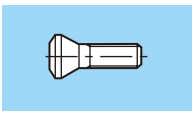

セット内容
Set of FBA, FBB Head

型式 Model	ボディ Body			インサートホルダ Insert holder			カートリッジ・ボディ Cartridge body		
	商品コード Code	ウォールハプター オーダーナンバー Wohlhaupter No.	—	商品コード Code	ウォールハプター オーダーナンバー Wohlhaupter No.	—	商品コード Code	ウォールハプター オーダーナンバー Wohlhaupter No.	—
FBA 20 -11J	5160 11210008	210 008	30,000	5160 28210058	210 058J	4,200	—	—	—
24 -11J	5160 11210009	210 009	31,600	5160 28210059	210 059J	4,700	—	—	—
29 -14A	5160 11310001	310 001	34,700	5160 28210059	210 059J	4,700	—	—	—
36 -14A	5160 11310001	310 001	34,700	5160 28210052	210 052J	4,700	—	—	—
43 -18A	5160 11310003	310 003	38,900	5160 28210052	210 052J	4,700	—	—	—
53 -22A	5160 11310004	310 004	39,100	5160 28210020	210 020J	8,200	—	—	—
65 -28A	5160 11310005	310 005	48,000	5160 28210020	210 020J	8,200	—	—	—
82 -36A	5160 11310006	310 006	48,000	5160 28210020	210 020J	8,200	—	—	—
100 -36J	5000 11210007	210 007	54,300	5160 28210020	210 020J	8,200	—	—	—
FBB 100 -36	5160 10148007	148 007	31,900	5160 26210044	210 044	12,300	5000 12137017	137 017	69,700
150 -36	5000 10148009	148 009	39,500	5160 26210044	210 044	12,300	5000 12137017	137 017	69,700

ご注文例 Ordering Example

FBA20 - 11J

最小加工径 Min. boring dia.　ジョイント部 インローサイズ Centering location size

PFB/BT

マルチボアツーリングシステム マイクロファインボーリングバー

Micro Fine Boring Bar

● 止り・通し穴の超精密仕上加工ボーリング用。
For superfine finish boring for blind hole and through hole.

ホルダセット Holder set

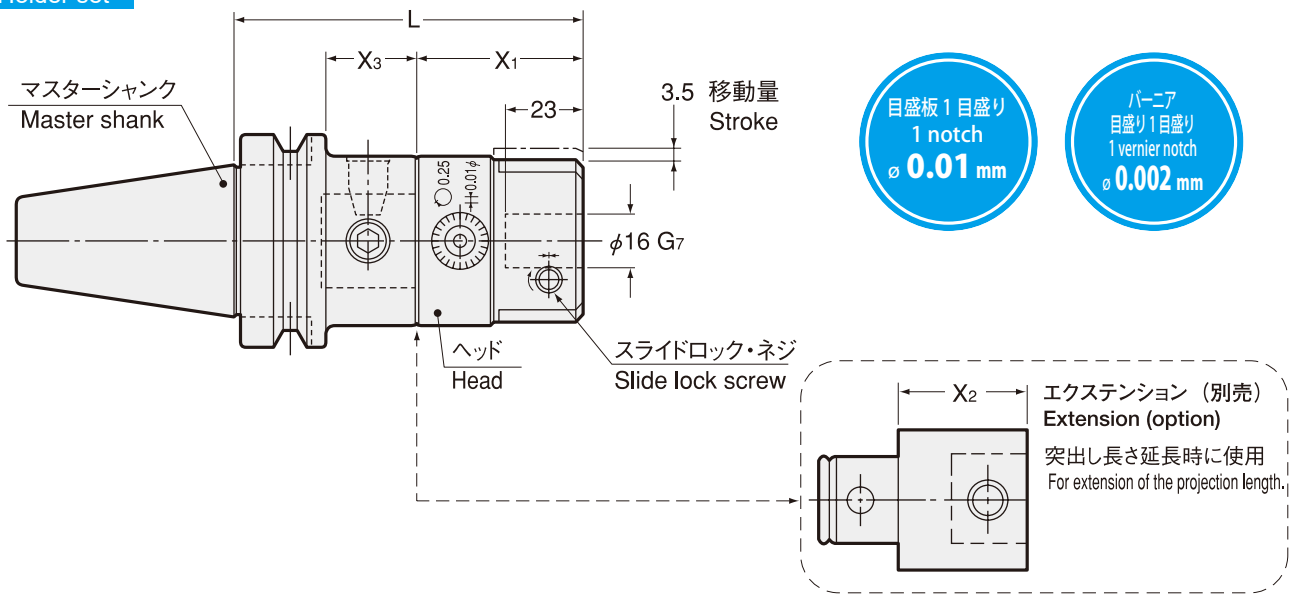

セット型式 Set model	加工径 Boring dia. A	L	X1	X3	kg	—	単体型式 Single model マスターシャンク Master shank	ヘッド Head	対応エクステンション Extension	X2
BT30 -PFB03 -100	6 ～ 30	99	50	27	1.6	別途見積 Quotation upon request separately	BT30 -5028- 49	PFB 03-28	EX-5028-40 EX-5028-100	40 100
BT40 -PFB03 -105	6 ～ 30	104	50	27	2.2		BT40 -5028- 54	PFB 03-28		
-145	6 ～ 30	144	50	67	2.6		BT40 -5028- 94	PFB 03-28		
BT50 -PFB03 -115	6 ～ 30	115	50	27	4.6		BT50 -5028- 65	PFB 03-28		
-155	6 ～ 30	155	50	67	5.1		BT50 -5028- 105	PFB 03-28		
-215	6 ～ 30	215	50	127	6.0		BT50 -5028- 165	PFB 03-28		
-255	6 ～ 30	255	50	167	6.6		BT50 -5028- 205	PFB 03-28		

マルチボアツーリングシステムには各々の単体型式がマーキングしてあり、セット型式のマーキングはありません。
No model marking as a holder set. Marking as single model only.

マスターシャンク Master shank
BT ……P. 178　AHO ……P. 252
HSK ……P. 318　C ……P. 352

ヘッド Head P. 167

リダクション Reduction P. 176

エクステンション Extension P. 177

専用バイト Bit P. 167

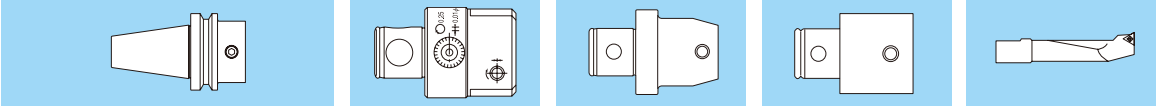

納入時の伝票型式は BT50-5028-105（マスターシャンク）PFB03-28（ヘッド）の様に 2 葉になります。
The model number as a set will be divided into two single model numbers on delivery slip, such as BT50-5028-105 (Master shank) and PFB03-28 (Head).

ご注文例 Ordering Example

BT50 - PFB03 - 155

シャンクサイズ Shank size　　突き出し長さ (L) Projection length

PFB

マルチボアツーリングシステム マイクロファインボーリングヘッド

Micro Fine Boring Head

● 止り・通し穴の超精密仕上加工ボーリング用。
For superfine finish boring for blind hole and through hole.

目盛板 1 目盛り
1 notch
ø 0.01 mm

バーニア
目盛り 1 目盛り
1 vernier notch
ø 0.002 mm

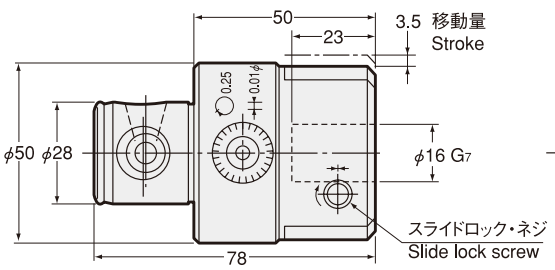

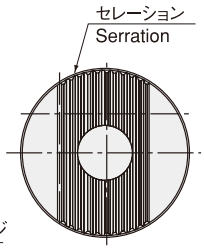

商品コード Code	型式 Model	加工範囲 Boring dia. A	kg	–
6000 09000328	**PFB03-28**	ø6 ～ 30	0.8	別途見積 Quotation upon request separately

マスターシャンク Master shank
BT ……P. 178　AHO ….P. 252
HSK…..P. 318　C……P. 352

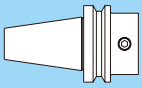

リダクション Reduction
P. 176

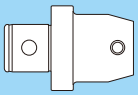

エクステンション Extension
P. 177

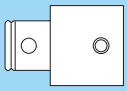

ご注文例 Ordering Example

PFB03 - 28

ジョイント部 インローサイズ
Centering location size

アクセサリ Accessories

バイト Bit

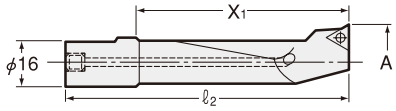

スローアウェイチップ、クランプボルトの詳細は、P. 180をご参照下さい。NO.20のスローアウェイチップは専用チップです。市販のスローアウェイチップは使用できませんので当社にご注文下さい（1セット10 個入）。
Please refer to P. 180 for inserts and clamp bolts. Insert No.20 is specially designed item available only from NT (1set = 10pcs). Other commercialized products cannot be used.

商品コード Code	型式 Model	加工範囲 Boring dia. A	X1	ℓ2	–	チップ Insert
6040 24000060	**BH 06**	6 ～ 9	22	45	別途見積 Quotation upon request separately	NO.211
6040 24000080	**08**	8 ～ 11	30	53		NO.210
6040 24000100	**10**	10 ～ 15.5	45	68		NO.20
6040 24000151	**15S**	15 ～ 20	37	60		NO.20
6040 24000150	**15**	15 ～ 20	60	83		NO.20
6040 24000201	**20S**	20 ～ 25.5	37	60		NO.20
6040 24000200	**20**	20 ～ 25.5	70	93		NO.20
6040 24000251	**25S**	25 ～ 30	37	60		NO.20
6040 24000250	**25**	25 ～ 30	70	93		NO.20
6040 30000100	**BK 10L**	10 ～ 15.5	80	103	別途見積 Quotation upon request separately	NO.20
6040 30000150	**15L**	15 ～ 20.5	100	123		NO.20
6040 30000200	**20L**	20 ～ 25.5	120	143		NO.20
6040 30000250	**25L**	25 ～ 30.0	120	143		NO.20

チップ NO.20　Insert NO.20

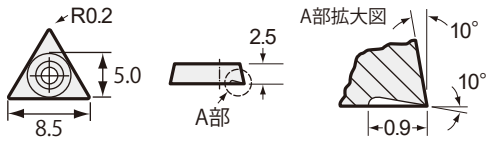

チップ型式 (商品コード)	Insert (Code)	**NO.20　(6060 60097546)**	
チップ材質	Insert Material	サーメット Cermet [WHT12 (P10/M20/K10)]	
適応被削材	Application	鉄・鋳鉄・ステンレス Steel・Cast iron・Stainless steel	アルミ・非鉄金属 Aluminium・Non-ferrous metals
切削条件目安	Cutting Speed Range	100~200m/min	~1,000m/min
レンチ型式 (商品コード)	Wrench (Code)	T7-2 (6080 00217102) ／ 別売 Sold separately	

SGA

マルチボアツーリングシステム シングルカッタヘッド

Single Cutter Head

● 止り・通し穴の粗加工ボーリング用。
For rough boring for blind hole and through hole.

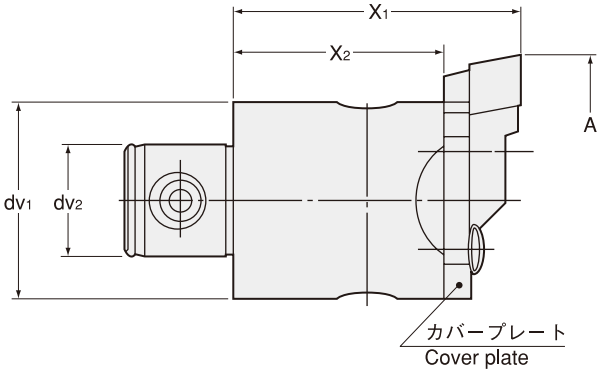

商品コード Code	型式 Model	加工範囲 Boring dia. A	X1	X2	dv1	dv2	kg	–	チップ Insert
5000 05002914	SGA 29 -14	29 ～ 37	56	42	25	14	0.2	17,300	NO.103
5000 05003614	36 -14	36 ～ 44	56	42	25	14	0.2	21,400	NO.103
5000 05004318	43 -18	43 ～ 54	66	46	32	18	0.4	25,500	NO.104
5000 05005322	53 -22	53 ～ 66	75	55	40	22	0.7	30,700	NO.104
5000 05006528	65 -28	65 ～ 83	75	55	50	28	1.0	37,500	NO.104
5000 05008236	82 -36	82 ～ 103	90	60	63	36	2.0	39,200	NO.104
5000 05010036	100 -36	100 ～ 130	90	60	80	36	2.7	49,000	NO.104
5000 05012536	125 -36	125 ～ 155	90	60	80	36	2.8	50,200	NO.104
5000 05015036	150 -36	150 ～ 205	90	60	80	36	4.0	57,800	NO.104

マスターシャンク Master shank
BT ……P. 178　AHO ….P. 252
HSK…..P. 318　C……P. 352

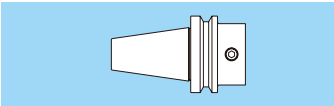

リダクション Reduction
P. 176

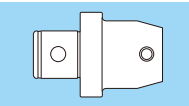

エクステンション Extension
P. 177

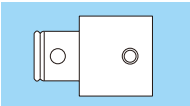

スローアウェイチップ Inserts
P. 180

クランプボルト Clamp bolt
P. 180

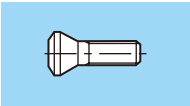

セット内容 Set of SGA Head

型式 Model	ボディ Body			インサートホルダ Insert holder			カバープレート Coverplate		
	商品コード Code	ウォールハプター オーダーナンバー Wohlhaupter No.	–	商品コード Code	ウォールハプター オーダーナンバー Wohlhaupter No.	–	商品コード Code	ウォールハプター オーダーナンバー Wohlhaupter No.	–
SGA 29 -14	5000 10148001	148 001	10,300	5000 20151001	151 001	4,650	5000 23160001	160 001	2,350
36 -14	5000 10148002	148 002	12,700	5000 20151002	151 002	5,800	5000 23160002	160 002	2,900
43 -18	5000 10148003	148 003	15,000	5000 20151003	151 003	6,950	5000 23160003	160 003	3,550
53 -22	5000 10148004	148 004	18,500	5000 20151004	151 004	8,100	5000 23160004	160 004	4,100
65 -28	5000 10148005	148 005	24,200	5000 20151005	151 005	8,850	5000 23160005	160 005	4,450
82 -36	5000 10148006	148 006	24,200	5000 20151086	151 086	9,950	5000 23160006	160 006	5,050
100 -36	5000 10148007	148 007	31,900	5000 20151087	151 087	11,050	5000 23160018	160 018	6,150
125 -36	5000 10148007	148 007	31,900	5000 20151088	151 088	12,150	5000 23160018	160 018	6,150
150 -36	5000 10148009	148 009	39,500	5000 20151088	151 088	12,150	5000 23160009	160 009	6,150

ご注文例 Ordering Example

SGA29 - 14

最小加工径 Min. boring dia.　ジョイント部インローサイズ Centering location size

SGB

マルチボアツーリングシステム シングルカッタヘッド

Single Cutter Head

● 通し穴の粗加工ボーリング用。
For rough boring for through hole.

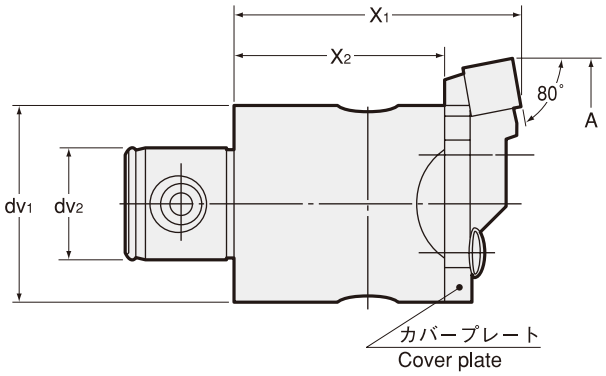

商品コード Code	型式 Model	加工範囲 Boring dia. A	X1	X2	dv1	dv2	kg	–	チップ Insert
5000 06002914	**SGB 29 -14**	29 ～ 37	56	42	25	14	0.2	17,300	NO.112
5000 06003614	**36 -14**	36 ～ 44	56	42	25	14	0.2	21,400	NO.112
5000 06004318	**43 -18**	43 ～ 54	66	46	32	18	0.4	25,500	NO.113
5000 06005322	**53 -22**	53 ～ 66	75	55	40	22	0.7	30,700	NO.113
5000 06006528	**65 -28**	65 ～ 83	75	55	50	28	1.0	37,500	NO.113
5000 06008236	**82 -36**	82 ～ 103	90	60	63	36	2.0	39,200	NO.113
5000 06010036	**100 -36**	100 ～ 130	90	60	80	36	2.9	49,000	NO.113
5000 06012536	**125 -36**	125 ～ 155	90	60	80	36	3.0	50,200	NO.113
5000 06015036	**150 -36**	150 ～ 205	90	60	80	36	4.0	57,800	NO.113

マスターシャンク Master shank
BT……P. 178　AHO….P. 252
HSK…..P. 318　C……P. 352

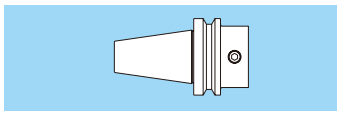

リダクション Reduction
P. 176

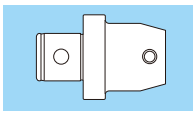

エクステンション Extension
P. 177

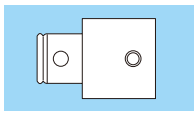

スローアウェイチップ Inserts
P. 180

クランプボルト Clamp bolt
P. 180

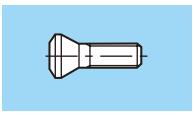

セット内容 Set of SGB Head

型式 Model	ボディ Body			インサートホルダ Insert holder			カバープレート Coverplate		
	商品コード Code	ウォールハプター オーダーナンバー Wohlhaupter No.	–	商品コード Code	ウォールハプター オーダーナンバー Wohlhaupter No.	–	商品コード Code	ウォールハプター オーダーナンバー Wohlhaupter No.	–
SGB 29 -14	5000 10148001	148 001	10,300	5000 21151011	151 011	4,650	5000 23160001	160 001	2,350
36 -14	5000 10148002	148 002	12,700	5000 21151012	151 012	5,800	5000 23160002	160 002	2,900
43 -18	5000 10148003	148 003	15,000	5000 21151013	151 013	6,950	5000 23160003	160 003	3,550
53 -22	5000 10148004	148 004	18,500	5000 21151014	151 014	8,100	5000 23160004	160 004	4,100
65 -28	5000 10148005	148 005	24,200	5000 21151015	151 015	8,850	5000 23160005	160 005	4,450
82 -36	5000 10148006	148 006	24,200	5000 21151036	151 036	9,950	5000 23160006	160 006	5,050
100 -36	5000 10148007	148 007	31,900	5000 21151037	151 037	11,050	5000 23160018	160 018	6,150
125 -36	5000 10148007	148 007	31,900	5000 21151038	151 038	12,150	5000 23160018	160 018	6,150
150 -36	5000 10148009	148 009	39,500	5000 21151038	151 038	12,150	5000 23160009	160 009	6,150

ご注文例 Ordering Example

SGB29 - 14

最小加工径 Min. boring dia.　ジョイント部 インローサイズ Centering location size

SBA

マルチボアツーリングシステム 小径用 シングルボーリングヘッド

Single Boring Head (Small Dia.)

● 止り・通し穴の粗加工ボーリング用。
For rough boring for blind hole and through hole.

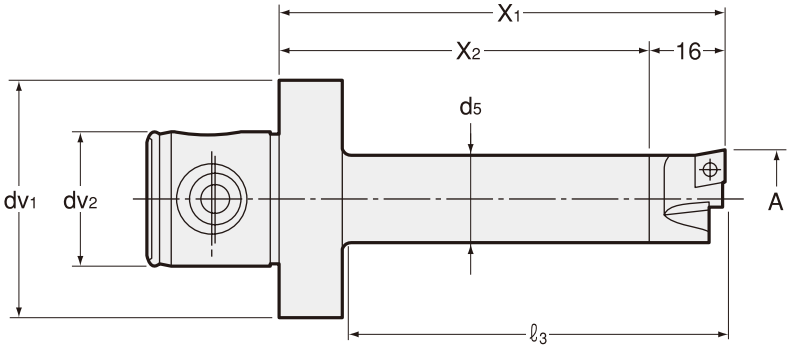

商品コード Code	型式 Model	加工径 Boringdia. A	X1	X2	ℓ3	dv1	dv2	d5	kg	–	チップ Insert
5140 25002028	SBA 20 -28	20 ～ 24.5	95	79	80	50	28	18	0.5	17,300	NO.101
5140 25002428	24 -28	24 ～ 30	95	79	80	50	28	20	0.5	17,300	NO.101
5140 25002036	20 -36	20 ～ 24.5	95	79	80	63	36	18	0.7	17,300	NO.101
5140 25002436	24 -36	24 ～ 30	95	79	80	63	36	20	0.8	17,300	NO.101

マスターシャンク Master shank
BT……P. 178　AHO….P. 252
HSK…..P. 318　C……P. 352

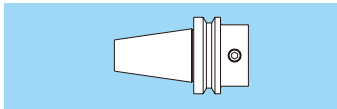

リダクション Reduction
P. 176

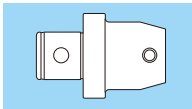

エクステンション Extension
P. 177

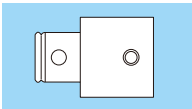

スローアウェイチップ Inserts
P. 180

クランプボルト Clamp bolt
P. 180

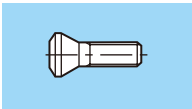

セット内容 Set of SBA Head

型式 Model	ボディ Body			インサートホルダ Insert holder		
	商品コード Code	ウォールハプター オーダーナンバー Wohlhaupter No.	–	商品コード Code	ウォールハプター オーダーナンバー Wohlhaupter No.	–
SBA 20 -28	5000 13147003	147 003	12,600	5140 22147052	147 052	4,700
24 -28	5000 13147006	147 006	12,600	5140 22147055	147 055	4,700
20 -36	5000 13147004	147 004	12,600	5140 22147052	147 052	4,700
24 -36	5000 13147007	147 007	12,600	5140 22147055	147 055	4,700

ご注文例 Ordering Example

SBA20 - 28

最小加工径 Min. boring dia.　ジョイント部インローサイズ Centering location size

MR

マルチボアツーリングシステム メントリリング

Chamfering Ring

● 下の図の様にマルチボアツーリングにセットし、ボーリング加工の同時面取加工に使用します。
Boring and chamfering can be done at the same time by attaching this chamfering ring to multibore tooling system as shown below.

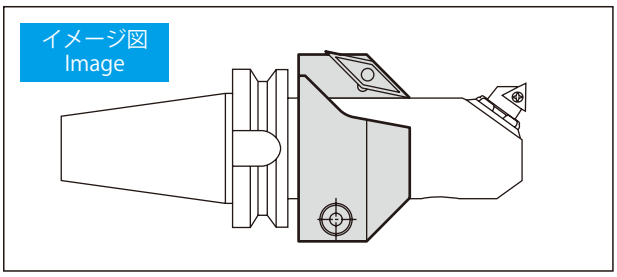

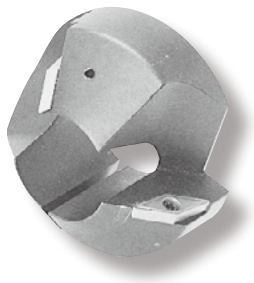

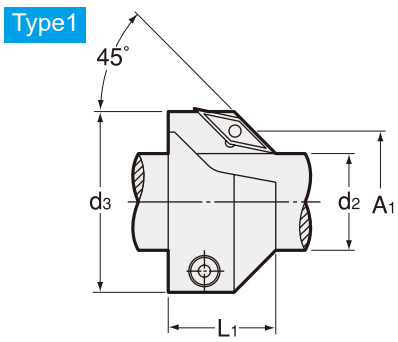

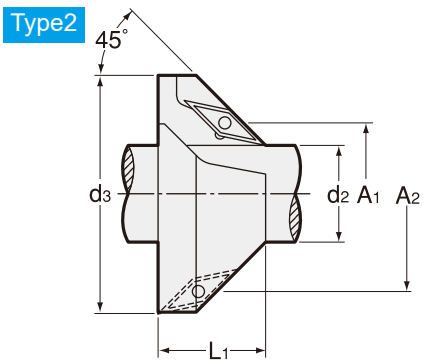

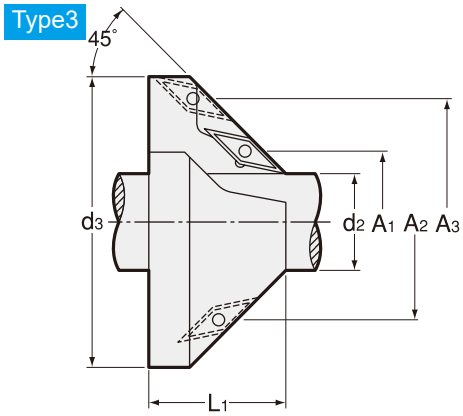

商品コード Code	型式 Model	Type	チップ数 Number of Insert	d2	øA1	øA2	øA3	d3	L1	kg	—	三菱チップ Mitsubishi Insert
5200 76282590	**MR 28-25-90**	2	2	25	28-40	38-50	—	55	28	0.3	14,000	VCMT110304 超硬 UT120T Carbide UT120T
5200 76353290	**35-32-90**	1	1	32	35-55	—	—	60	33	0.4	11,000	VCMT160404 超硬 UT120T Carbide UT120T
5200 76484090	**48-40-90**	1	1	40	48-68	—	—	70	33	0.5	12,000	
5200 76454090	**45-40-90**	2	2	40	45-65	63-83	—	90	38	0.8	16,000	
5200 76645090	**64-50-90**	1	1	50	64-84	—	—	90	33	0.9	14,000	
5200 76555090	**55-50-90**	2	2	50	55-75	73-93	—	100	43	1.2	17,000	
5200 76836390	**83-63-90**	1	1	63	83-103	—	—	110	35	1.4	16,000	
5200 76716390	**71-63-90**	2	2	63	71-91	89-109	—	115	39	1.3	19,000	
5200 76998090	**99-80-90**	3	3	80	99-119	117-137	135-155	158	45	2.3	24,000	

スローアウェイチップは本体には含まれていません。
Inserts are not included in chamfering ring.

ご注文例 Ordering Example

MR28 - 25 - 90

最小加工径 Min. boring dia. / d2 / 角度 Angle

HDC・W

マルチボアツーリングシステム コレットホルダヘッド

Collet Holder Head

● マルチボアツーリングシステムでのドリル加工、リーマ加工、仕上エンドミル加工に最適。
Suitable for drilling, reaming, and finish endmilling with multibore tooling system.

Type1

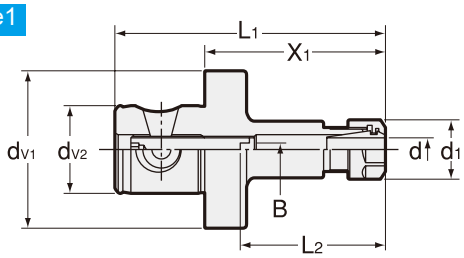

Type2

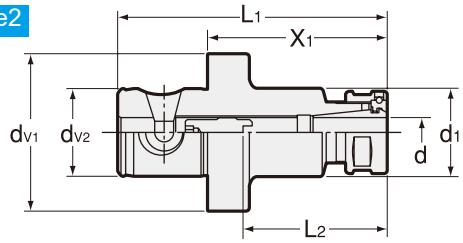

Type3

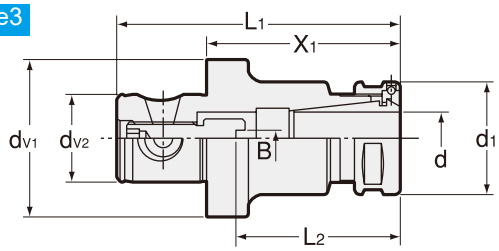

商品コード Code	型式 Model	Type	加工径 Cuttingdia. d	dV1	dV2	d1	X1	L1	L2	B	キャップ Nut	kg	—	コレット Collet	スパナ Spanner
5100 77 ※※ 0728	**HDC 07W -28**	1	0.5 ～ 7.0	50	28	19	54	82	27 ～ 40	1.5,2.4,3,4	KDP-1414	0.4	13,000	FDC-07	2 面巾 17mm Flat 17mm
5100 77150928	**09W -28**	2	2.8 ～ 9.0	50	28	26	54	82	27 ～ 54	0 ～ 4	HDP-09	0.5	16,000	FDC-09	S-1L
5100 77 ※※ 1628	**16W -28**	3	4.0 ～ 16.0	50	28	36	60	88	43 ～ 51	1.5,2.4,3,4,5,6	HDP-16	0.6	18,000	FDC-16	S-4L
5100 77 ※※ 0736	**HDC 07W -36**	1	0.5 ～ 7.0	63	36	19	54	94	27 ～ 40	1.5,2.4,3,4	KDP-1414	0.7	14,000	FDC-07	2 面巾 17mm Flat 17mm
5100 77150936	**09W -36**	2	2.8 ～ 9.0	63	36	26	54	94	27 ～ 54	0 ～ 4	HDP-09	0.8	17,000	FDC-09	S-1L
5100 77 ※※ 1636	**16W -36**	3	4.0 ～ 16.0	63	36	36	60	100	43 ～ 51	1.5,2.4,3,4,5,6	HDP-16	0.9	20,000	FDC-16	S-4L
5100 77 ※※ 2236	**22W -36**	3	4.0 ～ 22.0	63	36	46	70	110	52 ～ 60	1.5,2.4,3,4,5,6,8	HDP-22	1.1	23,000	FDC-22	S-5L

1.コレット、専用スパナは、別途ご注文下さい。
2.センタースルークーラントでは使用できません。
3.※※にはタング巾が入ります。
1.Collet and spanner are sold separately.
2.Center through coolant is not possible.
3.Tang width shall be inserted in " ※※ ".

ご注文例 Ordering Example

HDC07W - 28 - 1.5

最大加工径 Max. boring dia.
ジョイント部インローサイズ Centering location size
タング巾 (B) Tang size(B)

マスターシャンク Master shank
BT ……P. 178　AHO ……P. 252
HSK ……P. 318　C ……P. 352

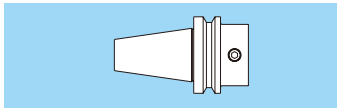

リダクション Reduction P. 176

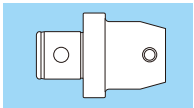

エクステンション Extension P. 177

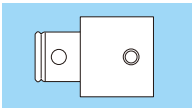

コレット Collet P. 083

スパナ Spanner P. 089

SL2

マルチボアツーリングシステム サイドロックヘッド

Side Lock Head

Type1

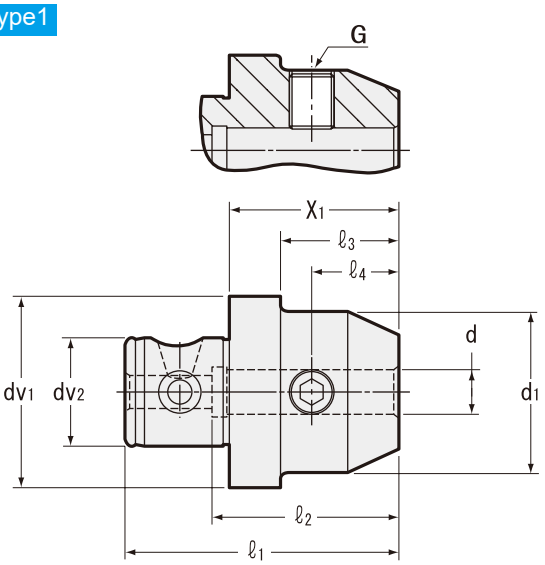

Type2

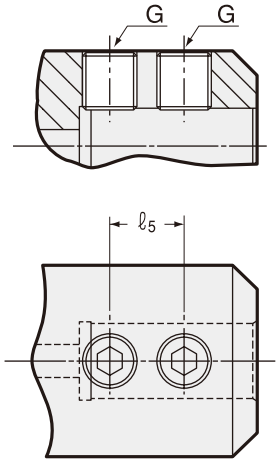

商品コード Code	型式 Model	Type	d	d1	X1	dv1	dv2	ℓ1	ℓ2	ℓ3	ℓ4	ℓ5	G	kg	—
5080 73000628	SL2 -6 -28	1	6	25	36	50	28	64	40	23	18	—	M6	0.6	10,000
5080 73000828	-8 -28	1	8	28	36	50	28	64	40	23	18	—	M8	0.7	10,000
5080 73001028	-10 -28	1	10	35	44	50	28	72	44	31	20	—	M10	0.8	10,000
5080 73001228	-12 -28	1	12	42	44	50	28	72	49	31	22.5	—	M12	0.9	10,000
5080 73001628	-16 -28	1	16	48	49	50	28	77	52	36	24	—	M14	1.0	10,000
5080 73002028	-20 -28	1	20	52	60	50	28	88	54	47	25	—	M16	1.2	10,000
5080 73000636	SL2 -6 -36	1	6	25	36	63	36	76	40	23	18	—	M6	0.7	11,000
5080 73000836	-8 -36	1	8	28	36	63	36	76	40	23	18	—	M8	0.8	11,000
5080 73001036	-10 -36	1	10	35	44	63	36	84	44	31	20	—	M10	0.9	11,000
5080 73001236	-12 -36	1	12	42	44	63	36	84	49	31	22.5	—	M12	1.0	11,000
5080 73001636	-16 -36	1	16	48	49	63	36	89	52	36	24	—	M14	1.1	11,000
5080 73002036	-20 -36	1	20	52	49	63	36	89	54	36	25	—	M16	1.1	11,000
5080 73002536	-25 -36	2	25	63	75	63	36	115	59	—	24	25	M18	1.9	11,000
5080 73003236	-32 -36	2	32	72	75	63	36	115	64	—	24	28	M20	2.2	11,000
5080 73004036	-40 -36	2	40	—	85	80	36	125	74	—	30	32	M20	2.5	12,000

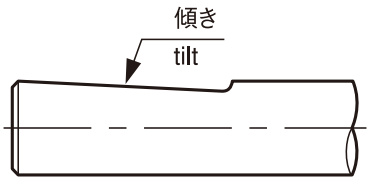

シャンク切り欠き面が傾いている工具をご使用になる場合は工具に合わせた形状のホルダを製作対応致します。弊社までお問合せ下さい。

Please contact NT if the cutting tool has tilted flat on the shank.

Special tool holder that matches to the tilted flat can be manufactureed .

マスターシャンク Master shank

BT……P. 178　AHO……P. 252
HSK……P. 318　C……P. 352

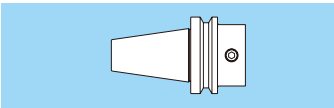

リダクション Reduction

P. 176

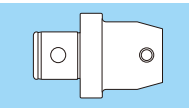

エクステンション Extension

P. 177

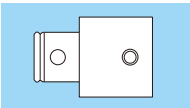

ご注文例 Ordering Example

SL2-12 - 28

内径 (d) I.D.　　ジョイント部 インローサイズ Centering location size

FMA・WA

マルチボアツーリングシステム フェイスミルアーバヘッド

Face Mill Arbor Head

Type1

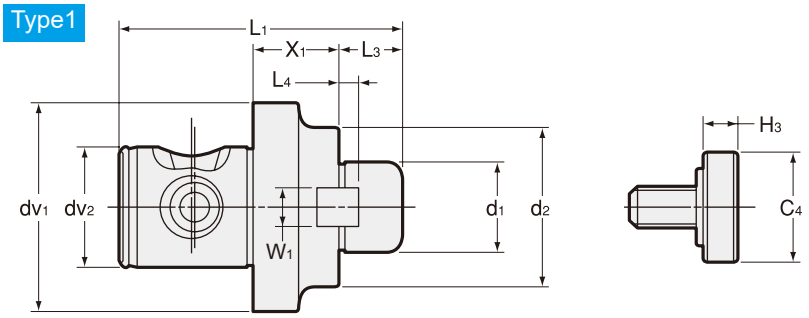

Type2

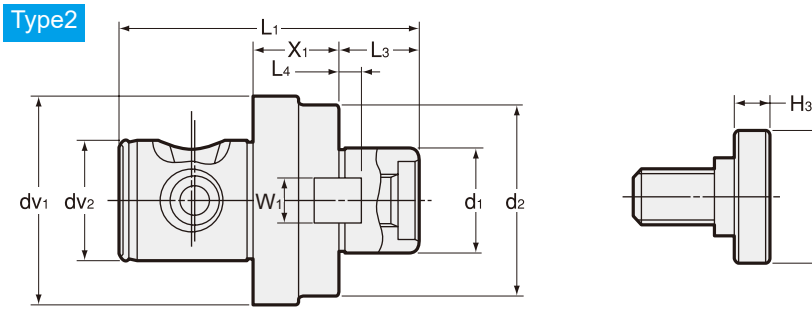

Type3

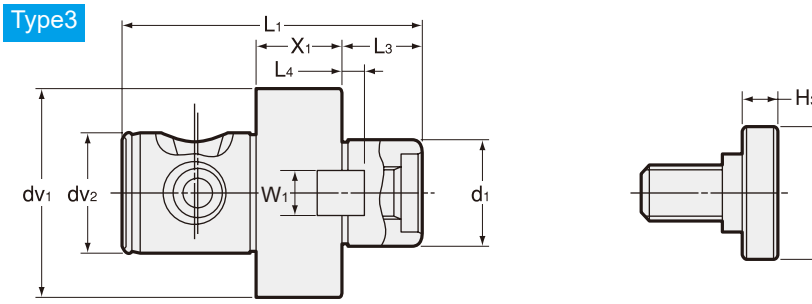

商品コード Code	型式 Model	Type	d1	dv1	dv2	X1	d2	L1	L3	L4	W1	C4	H3	kg	—	締め付けボルト Clamping bolt	参考カッタ径 Cutting dia. Example JIS B4113-1970
5080 74102563	FMA 25.4WA -6336	1	25.4	63	36	25	50	87	22	5	9.5	33	10	1.0	10,000	MBA-M12	80
5080 74103163	31.75WA -6336	2	31.75	63	36	25	60	95	30	7	12.7	40	10	1.2	10,000	MBA-M16	100
5080 74102580	25.4WA -8036	1	25.4	80	36	25	50	87	22	5	9.5	33	10	1.2	11,000	MBA-M12	80
5080 74103180	31.75WA -8036	2	31.75	80	36	25	60	95	30	7	12.7	40	10	1.3	11,000	MBA-M16	100
5080 74103880	38.1WA -8036	3	38.1	80	36	25	—	99	34	9	15.9	50	14	1.8	11,000	MBA-M20	125

締付ボルトは付属しています。

Clamp bolt is Included.

マスターシャンク Master shank

BT……P. 178　AHO….P. 252
HSK…..P. 318　C……P. 352

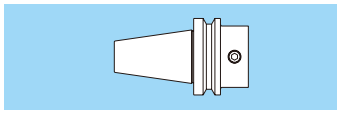

リダクション Reduction

P. 176

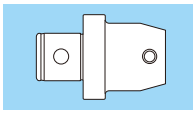

エクステンション Extension

P. 177

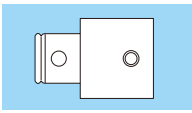

ご注文例 Ordering Example

FMA25.4WA - 63 36

カッター取付部インローサイズ Pilot dia. for cutter

突出し部 Projection length

ジョイント部 インローサイズ Centering location size

特殊品もご用命ください。

Specials on request

SM・W

マルチボアツーリングシステム シェルエンドミルアーバヘッド

Shell End Mill Arbor Head

Type1

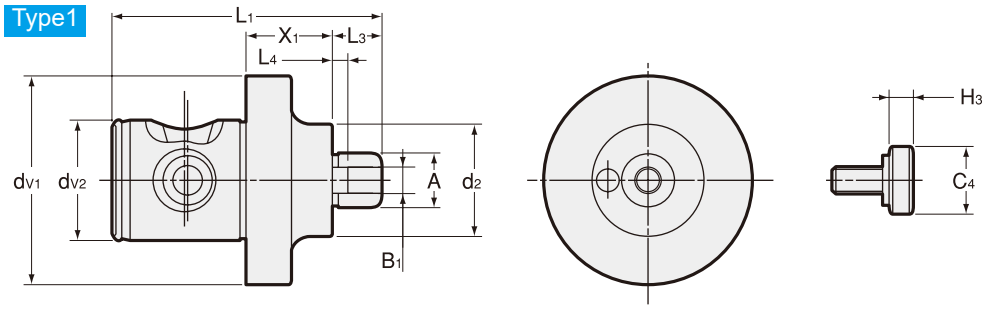

Type2

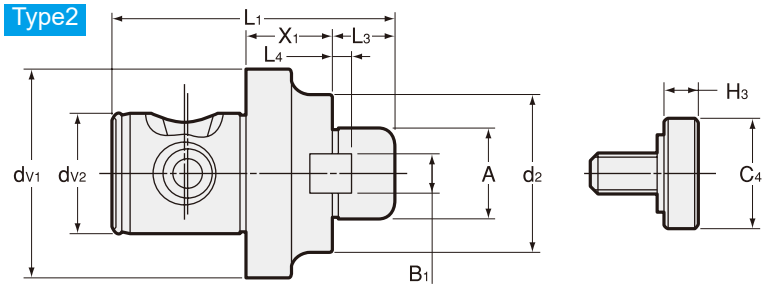

Type3

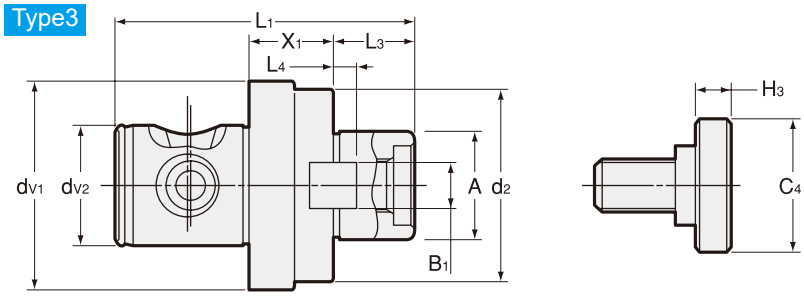

商品コード Code	型式 Model	Type	A	dv1	dv2	X1	d2	L1	L3	L4	B1	C4	H3	kg	—	締め付けボルト Clamping bolt	参考カッタ径 Cutting dia. Example JIS B4214-1975
5080 75001650	**SM 16W -5028**	1	16	50	28	25	34	68	15	5	8	20	7	0.5	10,000	MBA-M8W	40
5080 75002250	**22W -5028**	1	22	50	28	25	42	70	17	5.6	10	28	9	0.6	10,000	MBA-M10W	50
5080 75001663	**SM 16W -6336**	1	16	63	36	25	34	80	15	5	8	20	7	0.8	10,000	MBA-M8W	40
5080 75002263	**22W -6336**	1	22	63	36	25	42	82	17	5.6	10	28	9	0.9	10,000	MBA-M10W	50
5080 75002763	**27W -6336**	2	27	63	36	25	48	84	19	6.3	12	33	10	1.0	10,000	MBA-M12W	63 80
5080 75003263	**32W -6336**	3	32	63	36	25	58	89	24	7	14	40	10	1.2	10,000	MBA-M16W	100
5080 75001680	**SM 16W -8036**	1	16	80	36	25	34	80	15	5	8	20	7	1.0	11,000	MBA-M8W	40
5080 75002280	**22W -8036**	1	22	80	36	25	42	82	17	5.6	10	28	9	1.1	11,000	MBA-M10W	50
5080 75002780	**27W -8036**	2	27	80	36	25	48	84	19	6.3	12	33	10	1.3	11,000	MBA-M12W	63 80
5080 75003280	**32W -8036**	3	32	80	36	25	58	89	24	7	14	40	10	1.4	11,000	MBA-M16W	100
5080 75004080	**40W -8036**	3	40	80	36	25	70	92	27	8	16	50	14	1.6	11,000	MBA-M20W	125

締付ボルトは付属しています。
Clamp bolt is Included.

マスターシャンク Master shank

BT……P. 178 AHO……P. 252
HSK……P. 318 C……P. 352

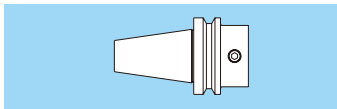

リダクション Reduction

P. 176

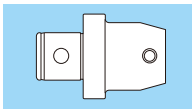

エクステンション Extension

P. 177

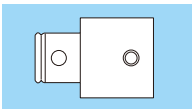

ご注文例 Ordering Example

SM22W - 50 28

カッター取付部インローサイズ
Pilot dia. for cutter

突出し部
Projection length

ジョイント部 インローサイズ
Centering location size

RE

マルチボアツーリングシステム リダクション

Reduction

● マルチボアシステムでの結合部サイズ変更時に使用します。
For reduction in the size of connecting part.

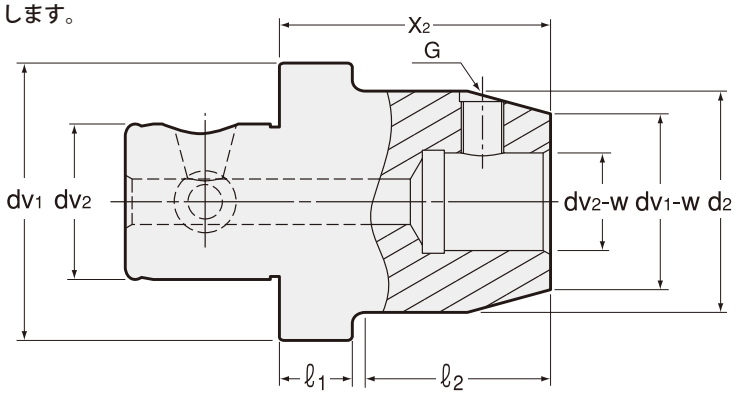

商品コード Code	型式 Model	ボーリングヘッド加工範囲 Boring dia.	X2	dv1	dv2	ℓ1	ℓ2	d2	dv1-W	dv2-W	G	kg	—
5040 02218130	RE14 -1811 -30	20 ～ 24	30	25	14	9	20	19.5	19.5	11	C5-1	0.2	7,000
5040 02222130	-2211 -30	24 ～ 29	30	25	14	9	20	22	22	11	C5-2	0.2	7,000
5040 02322112	RE18 -2211 -12	20 ～ 24 24 ～ 29	12	32	18	11.5	—	22	22	11	C5-2	0.2	7,000
5040 02325230	-2514 -30	29 ～ 37 36 ～ 44	30	32	18	9	20	25	25	14	C8-1	0.4	8,000
5040 02422112	RE22 -2211 -12	20 ～ 24 24 ～ 29	12	40	22	11.5	—	22	22	11	C5-3	0.4	7,000
5040 02425230	-2514 -30	29 ～ 37 36 ～ 44	30	40	22	9	20	25	25	14	C8-1	0.4	8,000
5040 02440330	-4018 -30	43 ～ 54	30	40	22	—	—	40	32	18	C8-3	0.5	8,000
5040 02518154	RE28 -1811 -54	20 ～ 24 24 ～ 29	54	50	28	13	40	18	18	11	C5-1	0.4	9,000
5040 02522114	-2211 -14	20 ～ 24 24 ～ 29	14	50	28	13.5	—	22	22	11	C5-2	0.3	7,000
5040 02522154	-54	24 ～ 29	54	50	28	13	40	22	22	11	C5-2	0.4	9,000
5040 02525214	-2514 -14	29 ～ 37 36 ～ 44	14	50	28	13	—	25	25	14	C8-3	0.4	7,000
5040 02525259	-59	29 ～ 37	59	50	28	13	44	25	25	14	C8-1	0.4	9,000
5040 02532259	-3214 -59	36 ～ 44	59	50	28	13	44	32	25	14	C8-2	0.7	9,000
5040 02532211	-119	36 ～ 44	119	50	28	13	104	32	25	14	C8-2	0.9	10,000
5040 02536211	-3614 -119	38 ～ 44	119	50	28	13	104	36	25	14	C8-2	1.1	10,000
5040 02540349	-4018 -49	43 ～ 54	49	50	28	13	34	40	32	18	C8-3	1.0	9,000
5040 02540310	-109	43 ～ 54	109	50	28	13	94	40	32	18	C8-3	1.1	10,000
5040 02546310	-4618 -109	48 ～ 54	109	50	28	13	94	46	32	18	C8-3	1.4	10,000
5040 02550440	-5022 -40	53 ～ 66	40	50	28	—	—	50	40	22	C10-2	1.2	9,000
5040 02550410	-100	53 ～ 66	100	50	28	—	—	50	40	22	C10-2	1.4	10,000
5040 02563650	-6336 -50	82 ～ 103	50	63	28	—	—	63	63	36	C16-1	1.0	10,000
5040 02618154	RE36 -1811 -54	20 ～ 24	54	63	36	13	40	18	18	11	C5-1	0.6	9,000
5040 02622114	-2211 -14	20 ～ 24 24 ～ 29	14	63	36	13.5	—	22	22	11	C5-3	0.5	7,000
5040 02622154	-54	24 ～ 29	54	63	36	13	40	22	22	14	C5-2	0.6	9,000
5040 02625214	-2514 -14	29 ～ 37 36 ～ 44	14	63	36	13	—	25	25	14	C8-3	0.6	7,000
5040 02625259	-59	29 ～ 37	59	63	36	13	44	25	25	14	C8-1	0.7	9,000
5040 02632259	-3214 -59	36 ～ 44	59	63	36	13	44	32	25	14	C8-2	0.8	9,000
5040 02632211	-119	36 ～ 44	119	63	36	13	104	32	25	14	C8-2	1.2	10,000
5040 02636211	-3614 -119	38 ～ 44	119	63	36	13	104	36	25	14	C8-2	1.4	10,000
5040 02640349	-4018 -49	43 ～ 54	49	63	36	13	34	40	32	18	C8-3	0.8	9,000
5040 02640310	-109	43 ～ 54	109	63	36	13	94	40	32	18	C8-3	1.4	10,000
5040 02646310	-4618 -109	48 ～ 54	109	63	36	13	94	46	32	18	C8-3	1.7	10,000
5040 02650440	-5022 -40	53 ～ 66	40	63	36	13	25	50	40	22	C10-2	0.9	9,000
5040 02650410	-100	53 ～ 66	100	63	36	13	85	50	40	22	C10-2	1.8	10,000
5040 02650415	-150	53 ～ 66	150	63	36	13	135	50	40	22	C10-2	2.6	12,000
5040 02650540	-5028 -40	65 ～ 83	40	63	36	13	25	50	50	28	C12-1	0.9	10,000
5040 02650510	-100	65 ～ 83	100	63	36	13	85	50	50	28	C12-1	1.8	11,000
5040 02663540	-6328 -40	65 ～ 83	40	63	36	—	—	63	50	28	C12-1	1.0	10,000
5040 02663510	-100	65 ～ 83	100	63	36	—	—	63	50	28	C12-1	2.4	11,000
5040 02680650	-8036 -50	82 ～ 205	50	80	36	—	—	80	63	36	C16-2	1.7	10,000

ご注文例 Ordering Example

RE14 - 18 11 - 30

ジョイント部インローサイズ Centering location size — d2

先端側ジョイント部 Joint part — X2

特殊品もご用命ください。

Specials on request

EX

マルチボアツーリングシステム エクステンション

Extension

● マルチボアシステムでの突出し長さ延長時に使用します。
For extension of projection length.

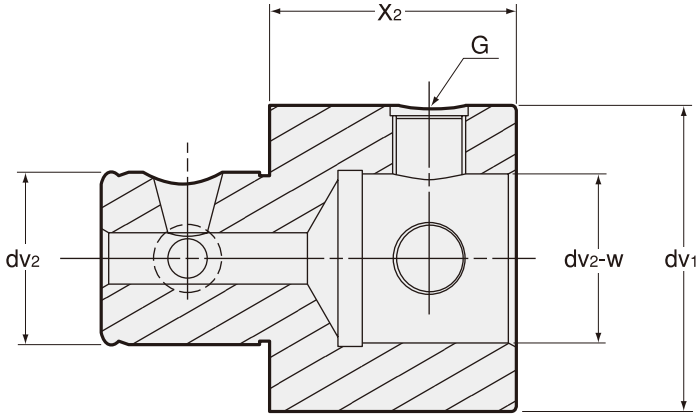

商品コード Code	型式 Model	X2	dv1	dv2	dv2-W	G	kg	—
5040 01018040	**EX -1811 -40**	40	18	11	11	C5-1	0.1	7,000
5040 01022040	**-2211 -40**	40	22	11	11	C5-2	0.2	7,000
5040 01025040	**-2514 -40**	40	25	14	14	C8-1	0.2	7,000
5040 01032040	**-3218 -40**	40	32	18	18	C8-2	0.3	8,000
5040 01040040	**-4022 -40**	40	40	22	22	C10-1	0.4	8,000
5040 01050040	**-5028 -40**	40	50	28	28	C12-1	0.6	9,000
5040 01050100	**-100**	100	50	28	28	C12-1	1.5	12,000
5040 01063050	**-6336 -50**	50	63	36	36	C16-1	1.2	9,000
5040 01063125	**-125**	125	63	36	36	C16-1	2.9	14,000
5040 01080050	**-8036 -50**	50	80	36	36	C16-2	1.9	9,000
5040 01080125	**-125**	125	80	36	36	C16-2	4.8	16,000
5040 01080275	**-275**	275	80	36	36	C16-2	10.1	25,000

ご注文例 Ordering Example

EX - 18 11 - 40

ジョイント部インローサイズ Centering location size

X2

先端側ジョイント部 Joint part

BT

マルチボアツーリングシステム マスターシャンク

Master Shank

● マルチボアシステムのベースシャンク。
Base shank for multibore tooling system.

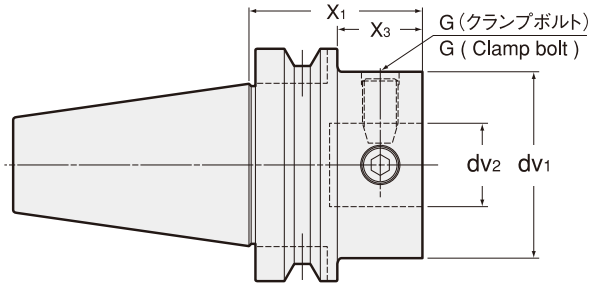

商品コード Code	型式 Model			X1	X3	dv1	dv2	G	kg	—
5006 00118050	BT30	-1811	-50	50	28	18	11	C5-1	0.4	15,000
5006 00122065		-2211	-65	65	43	22	11	C5-2	0.5	15,000
5006 00125049		-2514	-49	49	27	25	14	C8-1	0.5	15,000
5006 00132054		-3218	-54	54	32	32	18	C8-2	0.6	16,000
5006 00140045		-4022	-45	45	23	40	22	C10-1	0.6	16,000
5006 00150049		-5028	-49	49	27	50	28	C12-1	0.7	16,000
5006 00318050	BT40	-1811	-50	50	23	18	11	C5-1	1.0	16,000
5006 00318090			-90	90	63	18	11	C5-1	1.0	17,000
5006 00322065		-2211	-65	65	38	22	11	C5-2	1.0	16,000
5006 00322105			-105	105	78	22	11	C5-2	1.2	18,000
5006 00325049		-2514	-49	49	22	25	14	C8-1	1.0	16,000
5006 00325089			-89	89	62	25	14	C8-1	1.2	18,000
5006 00332054		-3218	-54	54	27	32	18	C8-2	1.1	17,000
5006 00332094			-94	94	67	32	18	C8-2	1.3	18,000
5006 00340060		-4022	-60	60	33	40	22	C10-1	1.2	17,000
5006 00340100			-100	100	73	40	22	C10-1	1.5	18,000
5006 00350054		-5028	-54	54	27	50	28	C12-1	1.3	17,000
5006 00350094			-94	94	67	50	28	C12-1	1.8	19,000
5006 00363064		-6336	-64	64	37	63	36	C16-1	1.6	18,000
5006 00363114			-114	114	87	63	36	C16-1	2.7	19,000
5006 00380070		-8036	-70	70	43	80	36	C16-2	2.2	18,000
5006 00380120			-120	120	93	80	36	C16-2	4.2	20,000
5006 00518065	BT50	-1811	-65	65	27	18	11	C5-1	3.5	23,000
5006 00518105			-105	105	67	18	11	C5-1	3.6	24,000
5006 00522065		-2211	-65	65	27	22	11	C5-2	3.6	23,000
5006 00522105			-105	105	67	22	11	C5-2	3.6	24,000
5006 00525064		-2514	-64	64	26	25	14	C8-1	3.6	23,000
5006 00525104			-104	104	66	25	14	C8-1	3.7	24,000
5006 00532069		-3218	-69	69	31	32	18	C8-2	3.7	24,000
5006 00532109			-109	109	71	32	18	C8-2	3.9	25,000
5006 00532149			-149	149	111	32	18	C8-2	4.1	26,000
5006 00540060		-4022	-60	60	22	40	22	C10-1	3.7	24,000
5006 00540100			-100	100	62	40	22	C10-1	4.0	25,000
5006 00540140			-140	140	102	40	22	C10-1	4.3	26,000
5006 00540180			-180	180	142	40	22	C10-1	4.7	28,000
5006 00550065		-5028	-65	65	27	50	28	C12-1	3.8	24,000
5006 00550105			-105	105	67	50	28	C12-1	4.3	26,000
5006 00550165			-165	165	127	50	28	C12-1	5.2	28,000
5006 00550205			-205	205	167	50	28	C12-1	5.8	29,000
5006 00563075		-6336	-75	75	37	63	36	C16-1	4.1	25,000
5006 00563125			-125	125	87	63	36	C16-1	5.3	27,000
5006 00563200			-200	200	162	63	36	C16-1	7.0	29,000
5006 00580075		-8036	-75	75	37	80	36	C16-2	4.7	25,000
5006 00580125			-125	125	87	80	36	C16-2	6.5	28,000
5006 00580200			-200	200	162	80	36	C16-2	9.4	29,000

ご注文例 Ordering Example

BT50 - 80 36 - 200

シャンクサイズ Shank size

dv1

ジョイント部インローサイズ Centering location size

X1

特殊品もご用命ください。

Specials on request

マルチボア用クランプボルト・レンチ
Clamp bolt・Wrench for Multibore tooling system

クランプボルト Clamp bolt

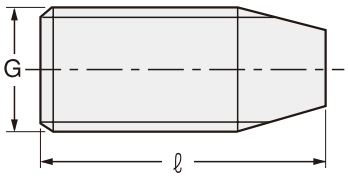

レンチ Wrench

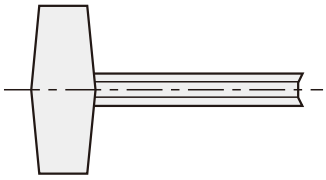

型式 Model	商品コード Code	G	ℓ	型式 Model	商品コード Code
C5-1	5021 00115949	M5 × 0.5	6.5	**L-2.5T**	6080 00115575
C5-2	5021 00215375	M5 × 0.5	8.3	**L-2.5T**	6080 00115575
C5-3	5021 00215376	M5 × 0.5	16	**L-2.5T**	6080 00115575
C8-1	5021 00132174	M8 × 1	8.3	**L-4T**	6080 00115576
C8-2	5021 00132142	M8 × 1	10.4	**L-4T**	6080 00115576
C8-3	5021 00132143	M8 × 1	14.5	**L-4T**	6080 00115576
C10-1	5021 00133113	M10 × 1	14.5	**L-5T**	6080 00115577
C10-2	5021 00132144	M10 × 1	17.8	**L-5T**	6080 00115577
C12-1	5021 00132145	M12 × 1	16.7	**L-6T**	6080 00115578
C16-1	5021 00132146	M16 × 1.5	19.8	**L-8T**	6080 00115579
C16-2	5021 00132191	M16 × 1.5	28	**L-8T**	6080 00115579

スローアウェイチップ組み合わせ
Combination of indexable inserts

スローアウェイチップ Indexable inserts			クランプボルト Clamp bolt		レンチ Wrench		
コード Code	ISO コード ISO Code	形状 Dimensions	型式 Model	商品コード Code	型式 Model	商品コード Code	Type
NO.60	TP＊＊0802＊＊	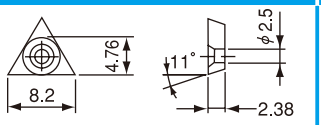	CS200T	8198 00000021	T6-1	6080 00115537	1
NO.27	EP＊＊0402＊＊	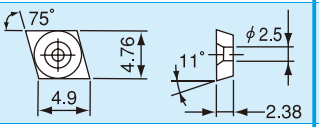	F2004T	5001 00217006	T6-2	6080 00217101	2
NO.101	CC＊T0602＊＊	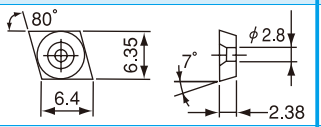	CB1-2505	6041 00115676	T8-1	6080 00115590	1
NO.103	CC＊T09T3＊＊	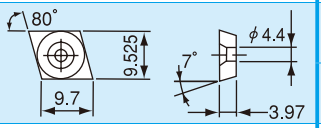	CB1-3507 ツインカッタ ø29 ～ 37 Twincutterø29 ～ 37	6041 00115672	T15-1	6080 00115664	1
			CB1-3509 ツインカッタ ø36 ～ Twincutterø36 ～	6041 00115673	T15-1	6080 00115664	1
NO.104	CC＊T1204＊＊	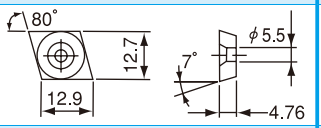	CB1-4511	6041 00215149	T20-1	6080 00215150	1
NO.112	SC＊T09T3＊＊	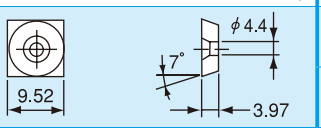	CB1-3507 ツインカッタ ø29 ～ 37 Twincutterø29 ～ 37	6041 00115672	T15-1	6080 00115664	1
			CB1-3509 ツインカッタ ø36 ～ Twincutterø36 ～	6041 00115673	T15-1	6080 00115664	1
NO.113	SC＊T1204＊＊	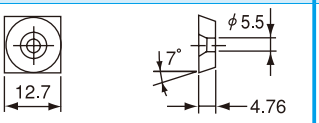	CB1-4511	6041 00215149	T20-1	6080 00215150	1
NO.158	TC＊T06T1＊＊	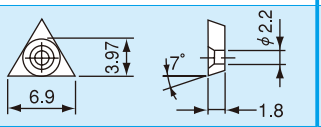	5513-020-28	5001 00217001	T6-2	6080 00217101	2
NO.160	TC＊T0902＊＊	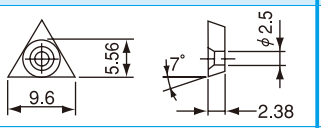	5513-020-05	5001 00217002	T7-2	6080 00217102	2
NO.161	TC＊T1102＊＊	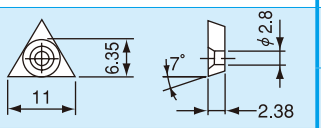	CB1-2505	6041 00115676	T8-1	6080 00115590	1
			5513-020-03 (BCA,BCB,BCC 型用) (forBCA,BCB,BCC)	5001 00217003	T7-2	6080 00217102	2
NO.163	TC＊T16T3＊＊	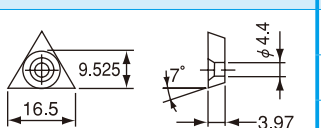	5513-020-02 (for TR, R7 Type)	5001 00217004	T15-2	6080 00217103	2
			5513-020-01 (for TR, R10 Type)	5001 00217005	T15-2	6080 00217103	2
			D4012T (forBCA,BCB,BCC)	5001 00217008	T15-1	6080 00115664	1
NO.210	TB＊＊0601＊＊	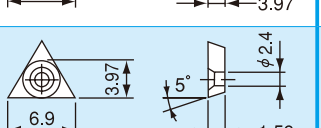	CB2-2005	6041 00215387	T6-1	6080 00115537	1
NO.211	WB＊＊0301＊＊	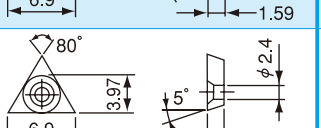	CB2-2004	6041 00215377	T6-1	6080 00115537	1

スローアウェイチップ対比表
Indexable inserts

コード Code	ISO コード ISO Code	三菱マテリアル Mitsubishi Materials	タンガロイ Tungaloy	イゲタロイ（住友電工） Sumitomo	サンドビック SANDVIK	京セラ KYOCERA	セコ・ツールズ Seco Tools	ステルラム STELLRAM
NO. 60	TP＊＊0802＊＊	TPGH080202L TPGH080204L TPGX080204 TPGX080208 TPGX080202L TPGX080204L TPMH080202 TPMH080204 TPMX080202L TPMX080204L				TPET0802003L TPET080201L TPET080202L TPGB080202 TPGB080204 TPGB080208 TPGH080201L TPGH080202L TPGH080204L		
NO. 27	EP＊＊0402＊＊							EPEX040202FL EPGT040202E EPGT040204E EPMX040202F EPMX040204F
NO.101	CC＊T0602＊＊	CCET060200L CCET060201L CCET060202L CCET0602V3L CCET060204L CCGT060202 CCGT060204 CCGT060201L CCGT060202L CCGT0602V3L CCMT060202 CCMT060204 CCMT060208	CCGT060202 CCGT060204 CCGT060200L CCGT060201L CCGT060202L CCGT060204L CCGT060208L CCGT060200FL CCGT060201FL CCGT060202FL CCMT060202 CCMT060204 CCMT060208	CCGT0602003L CCGT060201L CCGT060202L CCGT060204L CCGT060201N CCGT060202N CCGT060204N CCMT062003L CCMT062008L CCMT060201L CCMT060202L CCMT060204L CCMT060202N CCMT060204N CCMT060208N	CCMT060202 CCMT060204 CCMT060208	CCET0602003FL CCET060201FL CCET060202FL CCGT060201 CCGT060202 CCGT060204 CCGT060201EL CCGT060202EL CCGT060204EL CCGT0602003FL CCGT060201FL CCGT060202FL CCGW060201 CCGW060202 CCMT060202HQ CCMT060204HQ	CCMT060202 CCMT060204 CCMT060208 CCMT060202 CCMT060204	CCGT060201E CCGT060202E CCGT060204E CCMT060202E CCMT060204E CCMT060208E
NO.103	CC＊T09T3＊＊	CCET09T300L CCET09T301L CCET09T302L CCET09T3V3L CCET09T304L CCGT09T301 CCGT09T302 CCGT09T304 CCGT09T301L CCGT09T302 CCGT09T3V3L CCGT09T304 CCMT09T302 CCMT09T304 CCMT09T308	CCGT09T302 CCGT09T304 CCGT09T308 CCGT09T301L CCGT09T302 CCGT09T304 CCGT09T308 CCGT09T300FL CCGT09T301FL CCGT09T302 CCMT09T302 CCMT09T304 CCMT09T308	CCGT09T3003L CCGT09T301L CCGT09T302L CCGT09T304L CCGT09T3003N CCGT09T301N CCGT09T302N CCMT09T302N CCMT09T304N CCMT09T308N CCMW09T304 CCMW09T308	CCMT09T302 CCMT09T304 CCMT09T308	CCET09T3003FL CCET09T301FL CCET09T302FL CCGT09T301 CCGT09T302 CCGT09T304 CCGT09T304AH CCGT09T308AH CCGT09T301EL CCGT09T302EL CCGT09T304EL CCGT09T301FL CCGT09T302 CCGT09T302 CCGT09T304 CCGT09T308 CCMT09T308 CCMT09T302 CCMT09T304 CCMT09T308	CCMT09T302 CCMT09T304 CCMT09T308 CCMT09T304 CCMT09T308	CCGT09T300E CCGT09T301E CCGT09T302E CCGT09T304E CCGT09T308E CCMT09T304E CCMT09T308E

スローアウェイチップ対比表
Indexable inserts

コード Code	ISO コード ISO Code	三菱マテリアル Mitsubishi Materials	タンガロイ Tungaloy	イゲタロイ（住友電工） Sumitomo	サンドビック SANDVIK	京セラ KYOCERA	セコ・ツールズ Seco Tools	ステルラム STELLRAM
NO.104	CC＊T1204＊＊	CCMT120404 CCMT120408 CCMT120412	CCMT120408 CCGT120402 CCGT120404 CCGT120408	CCMT120404N CCMT120408N	CCMT120404 CCMT120408 CCMT120412	CCMT120404 CCMT120408 CCMT120412	CCMT120404 CCMT120408 CCMT120412	CCMT120404E CCMT120408E CCMT120412E
NO.112	SC＊T09T3＊＊	SCMT09T304 SCMT09T308	SCMT09T302 SCMT09T304 SCMT09T308	SCGT09T302L SCGT09T304L SCMT09T301N SCMT09T302N SCMT09T304N SCMT09T308N SCMW09T308	SCMT09T304 SCMT09T308	SCMT09T304 SCMT09T308	SCMT09T304 SCMT09T308	SCMT09T304E SCMT09T308E
NO.113	SC＊T1204＊＊	SCMT120404 SCMT120408	SCMT120404 SCMT120408	SCGT120404L SCGT120408L SCMT120404N SCMT120408N SCMT120412N SCMW120408 SCMW120412	SCMT120404 SCMT120408 SCMT120412		SCMT120408 SCMT120412	
NO.158	TC＊T06T1＊＊				TCMT06T102 TCMT06T104 TCMT06T108			
NO.160	TC＊T0902＊＊	TCMT090204	TCMT090202 TCMT090204 TCGT090202 TCGT090204	TCGT090201L TCGT090202L TCGT090201N TCGT090202N	TCMT090202 TCMT090204 TCMT090208	TCMT090202 TCMT090204		
NO.161	TC＊T1102＊＊	TCMT110202 TCMT110204	TCGT110202 TCGT110204 TCGT110208 TCGT110201L TCGT110202L TCGT110200FL TCGT110201FL TCGT110202FL TCMT110202 TCMT110204 TCMT110208	TCGT110201L TCGT110202L TCMT110204N TCMT110208N TCMW110204 TCMW110208	TCMT110202 TCMT110204 TCMT110208	TCMT110202 TCMT110204 TCMT110208	TCMT110202 TCMT110204 TCMT110208	TCMT110202E TCMT110204E TCMT110208E
NO.163	TC＊T16T3＊＊	TCMT16T304 TCMT16T308	TCGT16T302 TCGT16T304 TCGT16T308 TCGT16T302L TCGT16T304L TCGT16T308L TCMT16T304 TCMT16T308	TCMT16T304N TCMT16T308N TCMW16T304 TCMW16T308 TCMW16T312	TCMT16T304 TCMT16T308 TCMT16T312		TCMT16T302 TCMT16T304 TCMT16T308 TCMT16T312	TCMT16T304E TCMT16T308E
NO.210	TB＊＊0601＊＊					TBMT060102 TBMT060104 TBGW060102 TBGW060104		
NO.211	WB＊＊0301＊＊		WBGT030100L WBGT030102L WBGT030104L					

MEMO

KHE/BT

スタブホルダ用 BT シャンク

BT Shank For Stub Holder

● マシニングセンタでスタブホルダＫＨ - Ｅ型をクイックチェンジできるベースホルダです。
Quick-changeable base holder that acoomodates KH-E type stub holder.

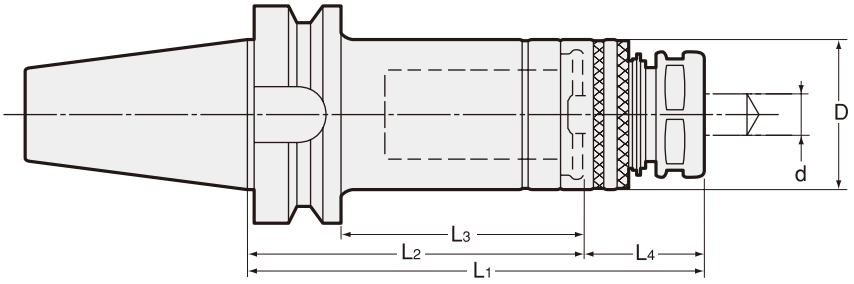

商品コード Code	型式 Model			d	L1	L2	L3	L4	D	kg	-	スタブホルダ Stub holder
2720 10016075	BT30	-KH16E	-75 ※	2.5 ～ 9.0	75	40	18	35	32	0.5	14,300	KH-16E
2720 10016090			-90	2.5 ～ 9.0	90	55	33	35	32	0.5	14,850	
2720 10016105			-105	2.5 ～ 9.0	105	70	48	35	32	0.6	15,950	
2720 10019075		-KH19E	-75 ※	2.5 ～ 9.0	75	40	18	35	35	0.4	14,300	KH-19E
2720 10019090			-90	2.5 ～ 9.0	90	55	33	35	35	0.5	14,850	
2720 10019105			-105	2.5 ～ 9.0	105	70	48	35	35	0.6	15,950	
2720 10020075		-KH20E	-75 ※	2.5 ～ 9.0	75	40	18	35	35	0.4	14,300	KH-20E
2720 10020090			-90	2.5 ～ 9.0	90	55	33	35	35	0.5	14,850	
2720 10020105			-105	2.5 ～ 9.0	105	70	48	35	35	0.6	15,950	
2720 10022090		-KH22E	-90 ※	2.5 ～ 12.0	90	55	33	35	38	0.5	15,950	KH-22E
2720 10022105			-105	2.5 ～ 12.0	105	70	48	35	38	0.6	16,500	
2720 10022120			-120	2.5 ～ 12.0	120	85	63	35	38	0.7	17,600	
2720 10024090		-KH24E	-90 ※	2.5 ～ 12.0	90	55	33	35	40	0.5	15,950	KH-24E
2720 10024105			-105	2.5 ～ 12.0	105	70	48	35	40	0.6	16,500	
2720 10024120			-120	2.5 ～ 12.0	120	85	63	35	40	0.7	17,600	
2720 10025105		-KH25E	-105 ※	3.5 ～ 16.0	105	70	48	35	44	0.7	16,500	KH-25E
2720 10025120			-120 ※	3.5 ～ 16.0	120	85	63	35	44	0.9	17,600	
2720 10026105		-KH26E	-105 ※	3.5 ～ 16.0	105	70	48	35	44	0.7	16,500	KH-26E
2720 10026120			-120 ※	3.5 ～ 16.0	120	85	63	35	44	0.8	17,600	
2720 30016090	BT40	-KH16E	-90	2.5 ～ 9.0	90	55	28	35	32	1.1	15,400	KH-16E
2720 30016105			-105	2.5 ～ 9.0	105	70	43	35	32	1.2	15,950	
2720 30016135			-135	2.5 ～ 9.0	135	100	73	35	32	1.3	16,500	
2720 30019090		-KH19E	-90	2.5 ～ 9.0	90	55	28	35	35	1.1	16,500	KH-19E
2720 30019105			-105	2.5 ～ 9.0	105	70	43	35	35	1.2	17,600	
2720 30019135			-135	2.5 ～ 9.0	135	100	73	35	35	1.4	18,700	
2720 30020090		-KH20E	-90	2.5 ～ 9.0	90	55	28	35	35	1.1	16,500	KH-20E
2720 30020105			-105	2.5 ～ 9.0	105	70	43	35	35	1.2	17,600	
2720 30020135			-135	2.5 ～ 9.0	135	100	73	35	35	1.4	18,700	
2720 30022090		-KH22E	-90	2.5 ～ 12.0	90	55	28	35	38	1.1	17,600	KH-22E
2720 30022105			-105	2.5 ～ 12.0	105	70	43	35	38	1.1	18,700	
2720 30022135			-135	2.5 ～ 12.0	135	100	73	35	38	1.4	19,800	
2720 30024105		-KH24E	-105	2.5 ～ 12.0	105	70	43	35	40	1.2	18,700	KH-24E
2720 30024135			-135	2.5 ～ 12.0	135	100	73	35	40	1.4	19,800	
2720 30025105		-KH25E	-105	3.5 ～ 16.0	105	70	43	35	44	1.2	18,700	KH-25E
2720 30025135			-135	3.5 ～ 16.0	135	100	73	35	44	1.5	19,800	
2720 30026105		-KH26E	-105	3.5 ～ 16.0	105	70	43	35	44	1.2	18,700	KH-26E
2720 30026135			-135	3.5 ～ 16.0	135	100	73	35	44	1.5	19,800	
2720 30028105		-KH28E	-105 ※	3.5 ～ 16.0	105	70	43	35	47	1.2	18,700	KH-28E
2720 30028135			-135	3.5 ～ 16.0	135	100	73	35	47	1.5	19,800	
2720 30030105		-KH30E	-105 ※	3.5 ～ 16.0	105	70	43	35	47	1.2	19,800	KH-30E
2720 30030135			-135	3.5 ～ 16.0	135	100	73	35	47	1.4	20,900	

特殊品もご用命ください。

Specials on request

商品コード Code	型式 Model			d	L1	L2	L3	L4	D	kg	-	スタブホルダ Stub holder
2720 30032135	BT40	-KH32E	-135	3.5 ～ 22.0	135	95	68	40	51	1.4	20,900	KH-32E
2720 30032165			-165	3.5 ～ 22.0	165	125	98	40	51	1.8	22,000	
2720 30035135		-KH35E	-135 ※	3.5 ～ 22.0	135	95	68	40	55	1.6	20,900	KH-35E
2720 30035165			-165	3.5 ～ 22.0	165	125	98	40	55	1.9	22,000	
2720 30036135		-KH36E	-135 ※	3.5 ～ 22.0	135	95	68	40	55	1.5	20,900	KH-36E
2720 30036165			-165	3.5 ～ 22.0	165	125	98	40	55	1.9	22,000	
2720 50016105	BT50	-KH16E	-105	2.5 ～ 9.0	105	70	32	35	32	3.8	17,600	KH-16E
2720 50016135			-135	2.5 ～ 9.0	135	100	62	35	32	3.8	18,700	
2720 50019105		-KH19E	-105	2.5 ～ 9.0	105	70	32	35	35	3.7	19,800	KH-19E
2720 50019135			-135	2.5 ～ 9.0	135	100	62	35	35	3.8	20,900	
2720 50020105		-KH20E	-105	2.5 ～ 9.0	105	70	32	35	35	3.7	19,800	KH-20E
2720 50020135			-135	2.5 ～ 9.0	135	100	62	35	35	3.8	20,900	
2720 50020165			-165	2.5 ～ 9.0	165	130	92	35	35	4.0	22,000	
2720 50022105		-KH22E	-105	2.5 ～ 12.0	105	70	32	35	38	3.7	20,900	KH-22E
2720 50022135			-135	2.5 ～ 12.0	135	100	62	35	38	3.9	22,000	
2720 50022165			-165	2.5 ～ 12.0	165	130	92	35	38	4.2	23,100	
2720 50024105		-KH24E	-105	2.5 ～ 12.0	105	70	32	35	40	3.7	20,900	KH-24E
2720 50024135			-135	2.5 ～ 12.0	135	100	62	35	40	3.9	22,000	
2720 50024165			-165	2.5 ～ 12.0	165	130	92	35	40	4.1	23,100	
2720 50025105		-KH25E	-105	3.5 ～ 16.0	105	70	32	35	44	3.7	20,900	KH-25E
2720 50025135			-135	3.5 ～ 16.0	135	100	62	35	44	4.0	22,000	
2720 50025165			-165	3.5 ～ 16.0	165	130	92	35	44	4.2	23,100	
2720 50026105		-KH26E	-105	3.5 ～ 16.0	105	70	32	35	44	3.7	20,900	KH-26E
2720 50026135			-135	3.5 ～ 16.0	135	100	62	35	44	3.9	22,000	
2720 50026165			-165	3.5 ～ 16.0	165	130	92	35	44	4.4	23,100	
2720 50028105		-KH28E	-105	3.5 ～ 16.0	105	70	32	35	47	3.6	20,900	KH-28E
2720 50028135			-135	3.5 ～ 16.0	135	100	62	35	47	4.1	22,000	
2720 50028165			-165	3.5 ～ 16.0	165	130	92	35	47	4.5	23,100	
2720 50030105		-KH30E	-105	3.5 ～ 16.0	105	70	32	35	47	3.6	22,000	KH-30E
2720 50030135			-135	3.5 ～ 16.0	135	100	62	35	47	3.9	23,100	
2720 50030165			-165	3.5 ～ 16.0	165	130	92	35	47	4.2	24,200	
2720 50032135		-KH32E	-135	3.5 ～ 22.0	135	95	57	40	51	3.8	23,100	KH-32E
2720 50032165			-165	3.5 ～ 22.0	165	125	87	40	51	4.4	24,200	
2720 50035135		-KH35E	-135	3.5 ～ 22.0	135	95	57	40	55	4.0	23,100	KH-35E
2720 50035165			-165	3.5 ～ 22.0	165	125	87	40	55	4.5	24,200	
2720 50036135		-KH36E	-135	3.5 ～ 22.0	135	95	57	40	55	3.8	23,100	KH-36E
2720 50036165			-165	3.5 ～ 22.0	165	125	87	40	55	4.3	24,200	
2720 50048135		-KH48E	-135 ※	20.0 ～ 32.0	135	85	47	50	75	3.7	26,400	KH-48E
2720 50048165			-165 ※	20.0 ～ 32.0	165	115	77	50	75	4.7	28,600	

1.スタブホルダは別途ご注文下さい。

2.センタースルーにて使用する際はクーラントピンをホルダに取り付けて、スタブホルダは KH-EC1 または KH-EC2 を使用してください。

3.※付のサイズでは、KH-EC1、KH-EC2 は取り付きません。

1.Stub holders are sold separately.

2.For center through coolant feed, attach a coolant pin to the holder and use with KH-EC1 or KH-EC2 stub holder.

3.Stub holders with ※ marks cannot be used with KH-EC1 and KH-EC2.

スタブホルダ Stub holder

KH-E P. 407
KH-EC1 P. 410
KH-EC2 P. 411

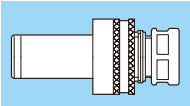

クーラントピン Coolant pin

P. 412

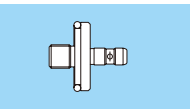

ご注文例 Ordering Example

BT50 - KH20E - 105

シャンクサイズ Shank size	内径 (d) I.D.	突き出し長さ (L) Projection length

KLD

キーレスドリルチャック

Keyless Drill Chuck

BT

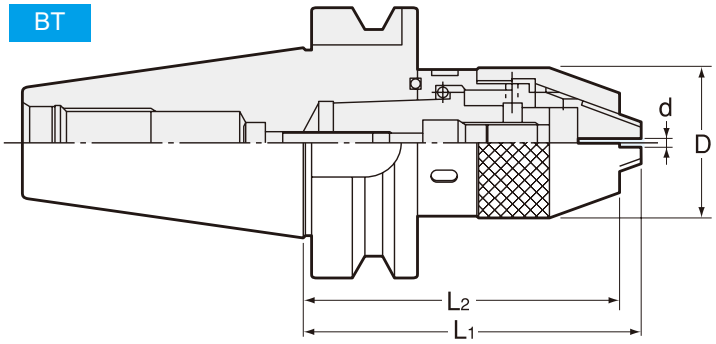

商品コード Code	型式 Model	d	D	L1	L2	kg	-	スパナ Spanner
2680 01065070	BT30 -KLD6.5 -70	0.5～6.5	34	76	70	1.0	36,250	FC6.5LC
2680 01130090	-KLD13 -90	0.5～13	50	102	90	1.5	38,750	FC13LC
2680 03065075	BT40 -KLD6.5 -75	0.5～6.5	34	81	75	1.2	38,610	FC6.5LC
2680 03065105	-105	0.5～6.5	34	111	105	1.4	38,610	FC6.5LC
2680 03065150	-150	0.5～6.5	34	156	150	1.6	40,950	FC6.5LC
2680 03130095	-KLD13 -95	0.5～13	50	107	95	1.7	42,250	FC13LC
2680 03130105	-105	0.5～13	50	117	105	1.9	42,250	FC13LC
2680 03130150	-150	0.5～13	50	162	150	2.5	43,550	FC13LC
2680 05065085	BT50 -KLD6.5 -85	0.5～6.5	34	91	85	3.8	43,130	FC6.5LC
2680 05065105	-105	0.5～6.5	34	111	105	3.9	43,130	FC6.5LC
2680 05065150	-150	0.5～6.5	34	156	150	4.1	44,850	FC6.5LC
2680 05130105	-KLD13 -105	0.5～13	50	117	105	4.3	47,960	FC13LC
2680 05130135	-135	0.5～13	50	147	135	4.6	47,960	FC13LC
2680 05130165	-165	0.5～13	50	177	165	5.0	49,450	FC13LC

ST

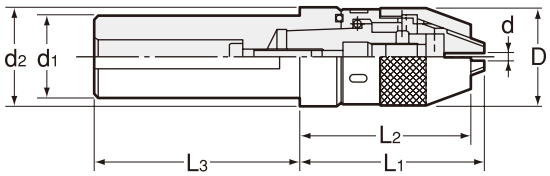

商品コード Code	型式 Model	d	D	d1	d2	L1	L2	L3	kg	-	スパナ Spanner
2684 20065065	ST20 -KLD6.5 -65	0.5～6.5	34	20	32	84	78	65	0.4	29,500	FC6.5LC
2684 25065065	ST25 -KLD6.5 -65	0.5～6.5	34	25	32	64	58	65	0.5	29,500	FC6.5LC
2684 25465065	ST25.4 -KLD6.5 -65	0.5～6.5	34	25.4	32	64	58	65	0.5	29,500	FC6.5LC
2684 32065065	ST32 -KLD6.5 -65	0.5～6.5	34	32	-	54	48	65	0.7	30,680	FC6.5LC
2684 32130065	-KLD13 -65	0.5～13	50	32	48	86	74	65	1.2	33,040	FC13LC
2684 38065075	ST38.1 -KLD6.5 -75	0.5～6.5	34	38.1	-	54	48	75	1.0	30,680	FC6.5LC
2684 38130075	-KLD13 -75	0.5～13	50	38.1	48	86	74	75	1.5	33,040	FC13LC
2684 40065075	ST40 -KLD6.5 -75	0.5～6.5	34	40	-	54	48	75	1.0	30,680	FC6.5LC
2684 40130075	-KLD13 -75	0.5～13	50	40	48	86	74	75	1.5	33,040	FC13LC
2684 42065080	ST42 -KLD6.5 -80	0.5～6.5	34	42	-	54	48	80	1.1	30,680	FC6.5LC
2684 42130080	-KLD13 -80	0.5～13	50	42	48	86	74	80	1.7	33,040	FC13LC
2684 50065085	ST50 -KLD6.5 -85	0.5～6.5	34	50	-	54	48	85	1.6	31,860	FC6.5LC
2684 50130085	-KLD13 -85	0.5～13	50	50	-	76	64	85	2.2	34,220	FC13LC

専用スパナ（別売） Spanner (option)

型式 Model	商品コード Code	–
FC6.5LC	2685 00000065	1,200
FC13LC	2685 00000130	1,500

ご注文例 Ordering Example

BT40 - KLD13 - 105

シャンクサイズ Shank size	最大把握径 Max. chucking dia.	突き出し長さ (L2) Projection length

特殊品もご用命ください。

Specials on request

HP-H

高速仕様 High-speed type

30,000min^{-1}

増速型 ハイパースピンドル

Hyper Spindle (Speed Increaser)

● 主軸回転に対し刃先を増速させ、加工能率アップ。(Max30000min^{-1})
Enables high speed cutting operation by multiplying the machine spindle speed at the cutting edge. (Max30000min^{-1})

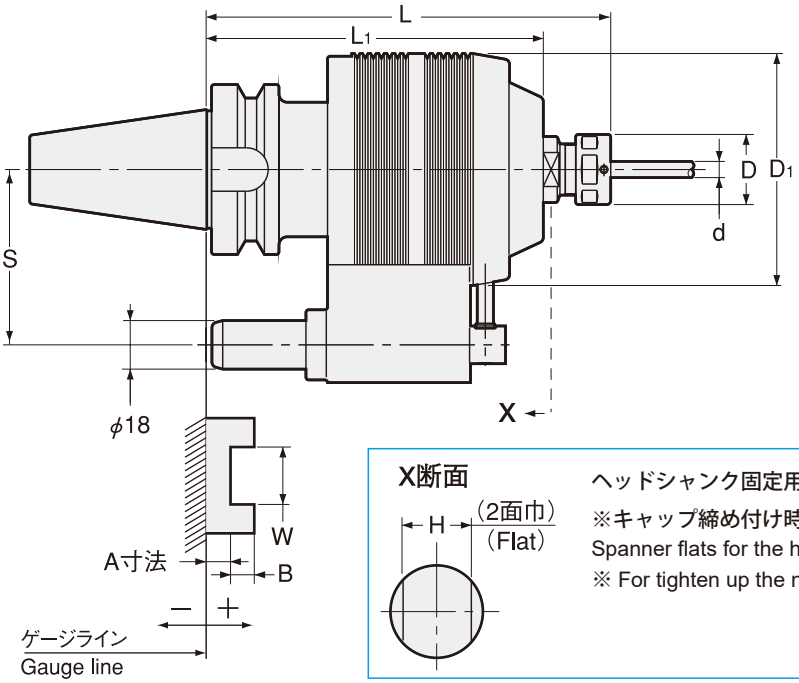

X断面

ヘッドシャンク固定用スパナガケ
※キャップ締め付け時に使用します。スパナは市販品をご使用下さい。
Spanner flats for the head shank fixation
※ For tighten up the nut. Please use a commercial spanner.

商品コード Code	型式 Model			L	S	d	D	D1	L1	キャップ Nut	H	増速比 Speed boost	MAX min^{-1}	kg	—
2520 1 ※ 307150	BT40	-HP07H	-150	150	65	0.5 ～ 7.0	23	86	125	HDP-07A	16	5	30,000	3.4	225,000
2520 1 ※ 307180			-180	180	65	0.5 ～ 7.0	23	86	125	HDP-07A	16	5	30,000	3.5	228,000
2520 1 ※ 309150		-HP09H	-150	150	65	2.6 ～ 9.0	26	86	125	HDP-09	21	5	30,000	3.4	225,000
2520 1 ※ 309180			-180	180	65	2.6 ～ 9.0	26	86	125	HDP-09	21	5	30,000	3.5	228,000
2520 1 ※ 312165		-HP12H	-165	165	65	2.6 ～ 12.0	32	86	125	HDP-12	21	5	30,000	3.5	240,400
2520 1 ※ 312180			-180	180	65	2.6 ～ 12.0	32	86	125	HDP-12	21	5	30,000	3.6	243,400
2520 1 ※ 507150	BT50	-HP07H	-150	150	80	0.5 ～ 7.0	23	86	125	HDP-07A	16	5	30,000	5.9	230,000
2520 1 ※ 507180			-180	180	80	0.5 ～ 7.0	23	86	125	HDP-07A	16	5	30,000	6.0	233,000
2520 1 ※ 509150		-HP09H	-150	150	80	2.6 ～ 9.0	26	86	125	HDP-09	21	5	30,000	5.9	230,000
2520 1 ※ 509180			-180	180	80	2.6 ～ 9.0	26	86	125	HDP-09	21	5	30,000	6.0	233,000
2520 1 ※ 512165		-HP12H	-165	165	80	2.6 ～ 12.0	32	86	125	HDP-12	21	5	30,000	6.0	245,400
2520 1 ※ 512180			-180	180	80	2.6 ～ 12.0	32	86	125	HDP-12	21	5	30,000	6.0	248,400

商品コードの※にはプランジャー No. が入ります。

1.ご注文時には、プランジャー No. 又は、A、B、W 寸法をお知らせ下さい。
2.コレット、スパナは別途ご注文下さい。
3.必ず、AA 級コレットをご使用下さい。

1.When ordering, please specify the plunger number or A, B and W dimensions.
2.Collet and spanner are sold separately.
3.Use AA class collet only.

プランジャー No. 選定表 Plunger table

型 式 Model	プランジャー No. Plunger No. A				
	No.1	No.2	No.3	No.4	No.5
All Model	+24 ～+ 15.1	+ 15 ～+ 6.1	+ 6 ～− 2.9	− 3 ～− 11.9	− 12 ～− 20.9

ホルダ Holder	コレット Collet	d	スパナ Spanner
HP07H	FDC-07AA	0.5 ～ 7.0	S − 0
HP09H	FDC-09AA	2.6 ～ 9.0	S − 1L
HP12H	FDC-12AA	2.6 ～ 12.0	S − 3L

コレット Collet	スパナ Spanner
P. 083	P. 089

ご注文例 Ordering Example

BT40 - HP07H - 150 - 1

シャンクサイズ Shank size	最大コレット内径 Max. collet I.D.	突出し長さ (L) Projection length	プランジャー No. Punger No.

HP

標準仕様 Standard type

20,000min^{-1}

増速型 ハイパースピンドル

Hyper Spindle (Speed Increaser)

● 主軸回転に対し刃先を増速させ、加工能率アップ。(Max20000min^{-1})
Enables high speed cutting operation by multiplying the machine spindle speed at the cutting edge. (Max20000min^{-1})

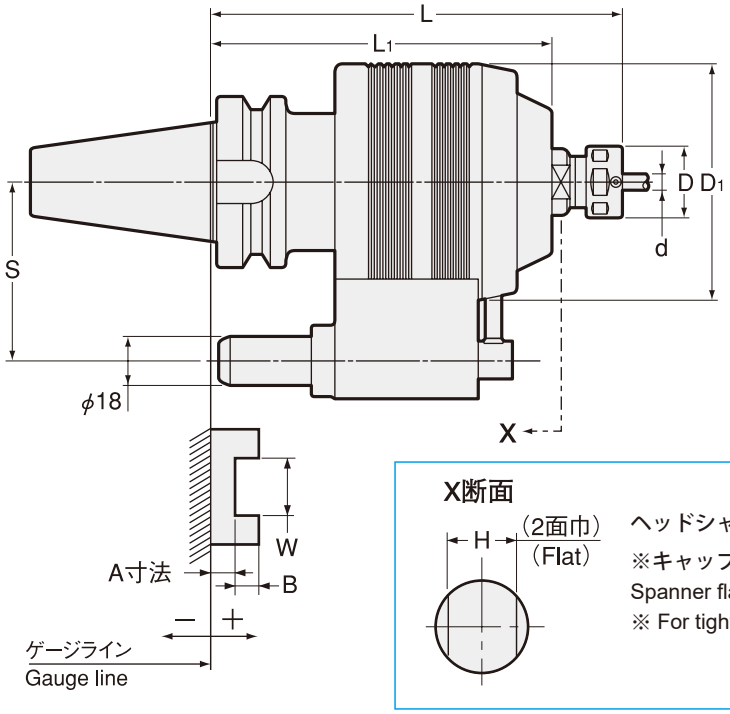

ヘッドシャンク固定用スパナ掛け
※キャップ締め付け時に使用します。スパナは市販品をご使用下さい。
Spanner flats for the head shank fixation
※ For tighten up the nut. Please use a commercial spanner.

商品コード Code	型式 Model			L	S	d	D	D1	L1	キャップ Nut	H	増速比 Speed boost	MAX min^{-1}	kg	—
2520 3071500 ※	BT40	-HP07	-150	150	65	0.5 ～ 7.0	23	86	125	HDP-07A	16	5	20,000	3.4	175,000
2520 3071800 ※			-180	180	65	0.5 ～ 7.0	23	86	125	HDP-07A	16	5	20,000	3.5	178,000
2520 3091500 ※		-HP09	-150	150	65	2.6 ～ 9.0	26	86	125	HDP-09	21	5	20,000	3.5	175,000
2520 3091800 ※			-180	180	65	2.6 ～ 9.0	26	86	125	HDP-09	21	5	20,000	3.6	178,000
2520 3121650 ※		-HP12	-165	165	65	2.6 ～ 12.0	32	86	125	HDP-12	21	5	20,000	3.6	190,400
2520 3121800 ※			-180	180	65	2.6 ～ 12.0	32	86	125	HDP-12	21	5	20,000	3.7	193,400
2520 5071500 ※	BT50	-HP07	-150	150	80	0.5 ～ 7.0	23	86	125	HDP-07A	16	5	20,000	5.8	180,000
2520 5071800 ※			-180	180	80	0.5 ～ 7.0	23	86	125	HDP-07A	16	5	20,000	5.9	183,000
2520 5091500 ※		-HP09	-150	150	80	2.6 ～ 9.0	26	86	125	HDP-09	21	5	20,000	5.9	180,000
2520 5091800 ※			-180	180	80	2.6 ～ 9.0	26	86	125	HDP-09	21	5	20,000	6.0	183,000
2520 5121650 ※		-HP12	-165	165	80	2.6 ～ 12.0	32	86	125	HDP-12	21	5	20,000	6.0	195,400
2520 5121800 ※			-180	180	80	2.6 ～ 12.0	32	86	125	HDP-12	21	5	20,000	6.1	198,400

商品コードの※にはプランジャー No. が入ります。

1.ご注文時には、プランジャー No. 又は、A、B、W 寸法をお知らせ下さい。
2.コレット、スパナは別途ご注文下さい。
3.必ず、AA 級コレットをご使用下さい。
1.When ordering, please specify the plunger number or A, B and W dimensions.
2.Collet and spanner are sold separately.
3.Use AA class collet only.

プランジャー No. 選定表
Plunger table

型 式 Model	プランジャー No. Plunger No. A				
	No.1	No.2	No.3	No.4	No.5
All Model	+24 ～+ 15.1	+ 15 ～+ 6.1	+ 6 ～− 2.9	− 3 ～− 11.9	− 12 ～− 20.9

ホルダ Holder	コレット Collet	d	スパナ Spanner
HP07	FDC-07AA	0.5 ～ 7.0	S-0
HP09	FDC-09AA	2.6 ～ 9.0	S-1L
HP12	FDC-12AA	2.6 ～ 12.0	S-3L

コレット Collet	スパナ Spanner
P. 083	P. 089

ご注文例 Ordering Example

BT40 - HP07 - 150 - 1

シャンクサイズ Shank size	最大コレット内径 Max. collet I.D.	突き出し長さ (L) Projection length	プランジャー No. Punger No.

特殊品もご用命ください。

Specials on request

HP20

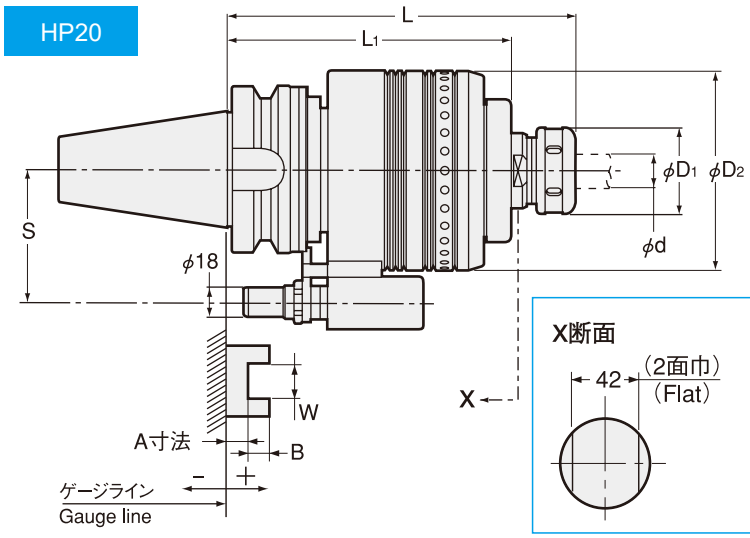

ヘッドシャンク固定用スパナ掛け
※キャップ締め付け時に使用します。
スパナは S-5L（別売）をご使用下さい。
Spanner flats for the head shank fixation
※ For tighten up the nut. Please use S-5L spanner (Option).

HP25

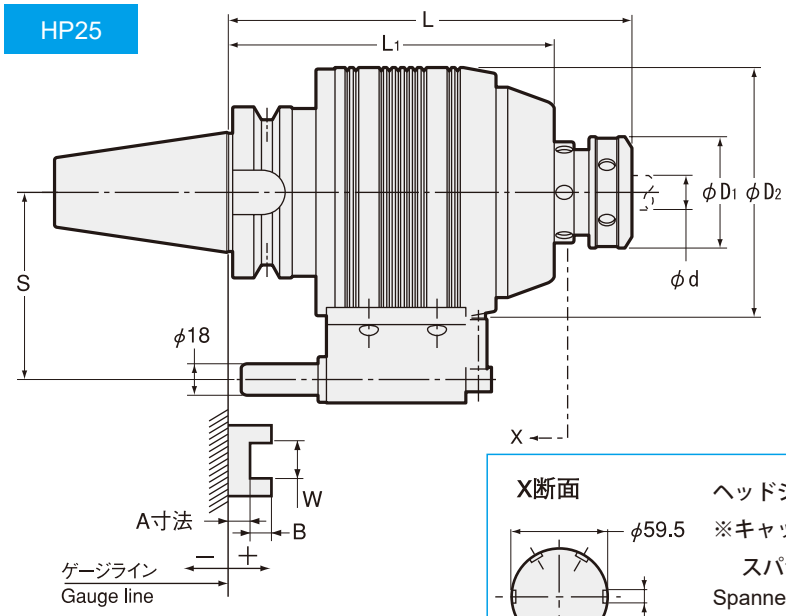

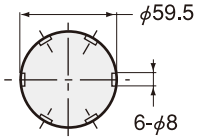

ヘッドシャンク固定用スパナ掛け
※キャップ締め付け時に使用します。
スパナは HS-2.5-25（別売）をご使用下さい。
Spanner flats for the head shank fixation
※ For tighten up the nut. Please use HS-2.5-25 spanner (Option).

商品コード Code	型式 Model	L	S	d	øD1	øD2	L1	キャップ Nut	増速比 Speed boost	MAX min^{-1}	kg	—
2520 5202100 ※	BT50 -HP20 -210	210	80	5.5 ～ 20	52	120	171	HPP-20	4	15,000	10.5	400,000
2520 5252400 ※	-HP25 -240	240	110	9.5 ～ 25	65	146	193	HPP-25	3	10,000	15.0	585,000

商品コードの※にはプランジャー No. が入ります。

1.ご注文時には、プランジャー No. 又は、A、B、W 寸法をお知らせ下さい。
2.コレット、スパナは別途ご注文下さい。

1.When ordering, please specify the plunger number or A, B and W dimensions.
2.Collet and spanner are sold separately.

プランジャー No. 選定表 Plunger table

型 式 Model	プランジャー No. Plunger No. A				
	No.1	No.2	No.3	No.4	No.5
HP20	＋28～＋18.1	＋18～＋8.1	＋8～－1.9	－2～－11.9	－12～－21.9
HP25	＋40～＋30.1	＋30～＋15.1	＋15～＋0.1	0～－14.9	－15～－29.9

ホルダ Holder	コレット Collet	d	スパナ Spanner
HP-20	NTG-20-d	5.5 ～ 20.0	HS-2-20
HP-25	NTG-25-d	9.5 ～ 25.0	HS-2.5-25

d寸法は 0.5mm 刻みです。 d sizes in 0.5mm increments.

ご注文例 Ordering Example

BT50 - HP25 - 240 - 1

シャンクサイズ Shank size	最大コレット内径 Max. collet I.D.	突き出し長さ (L) Projection length	プランジャー No. Punger No.

AHS, AHL

0-90°

自在型 アングルヘッド

Angle Heads (Flexible Type)

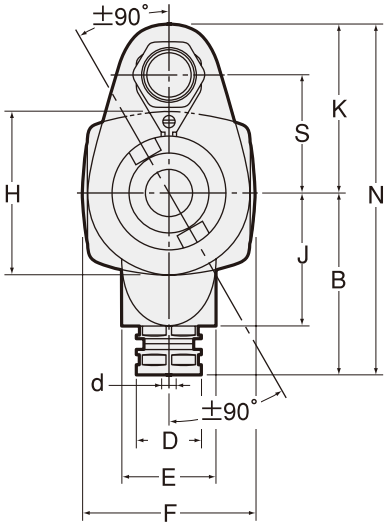

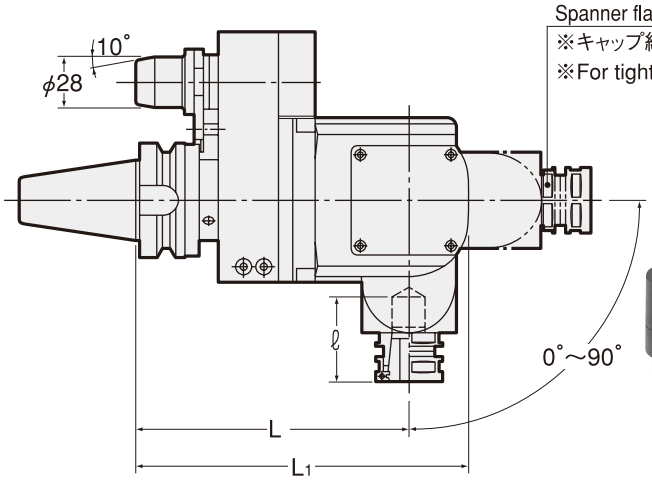

ヘッドシャンク固定用スパナ掛け
Spanner flats for the head shank fixation
※キャップ締め付け時に使用します。
※For tighten up the nut.

商品コード Code	型式 Model	d	L	L1	ℓ	D	B	E	F	H	J	K	N	S	kg	-	コレット Collet
2640 010000 ※※	BT40 -AHS07 -150-65- ※※	0.5～7.0	150	183	65	23	100	52	96	90	73	93	193	65	8.0	511,500	FDC-07
2640 020000 ※※	-AHS09 -150-65- ※※	2.5～9.0	150	183	65	26	100	52	96	90	73	93	193	65	8.0	511,500	FDC-09
2640 030000 ※※	-AHS16 -150-65- ※※	3.5～16.0	150	183	47	36	100	52	96	90	73	93	193	65	8.0	522,500	FDC-16
2640 040000 ※※	BT50 -AHS07 -165-80- ※※	0.5～7.0	165	198	65	23	100	52	96	90	73	108	208	80	12.0	533,500	FDC-07
2640 050000 ※※	-AHS09 -165-80- ※※	2.5～9.0	165	198	65	26	100	52	96	90	73	108	208	80	12.0	533,500	FDC-09
2640 060000 ※※	-AHS16 -165-80- ※※	3.5～16.0	165	198	47	36	100	52	96	90	73	108	208	80	12.0	539,000	FDC-16
2640 070000 ※※	-AHS07 -165-110- ※※	0.5～7.0	165	198	65	23	100	52	96	90	73	138	238	110	12.0	539,000	FDC-07
2640 080000 ※※	-AHS09 -165-110- ※※	2.5～9.0	165	198	65	26	100	52	96	90	73	138	238	110	12.0	539,000	FDC-09
2640 090000 ※※	-AHS16 -165-110- ※※	3.5～16.0	165	198	47	36	100	52	96	90	73	138	238	110	12.0	544,500	FDC-16
2640 100000 ※※	-AHL16 -165-80- ※※	3.5～16.0	165	205	70	36	110	66	118	110	78	108	218	80	15.0	544,500	FDC-16
2640 110000 ※※	-AHL22 -165-80- ※※	3.5～22.0	165	205	65	46	110	66	118	110	78	108	218	80	15.0	550,000	FDC-22
2640 120000 ※※	-AHL16 -165-110- ※※	3.5～16.0	165	205	70	36	110	66	118	110	78	138	248	110	15.0	550,000	FDC-16
2640 130000 ※※	-AHL22 -165-110- ※※	3.5～22.0	165	205	65	46	110	66	118	110	78	138	248	110	15.0	555,500	FDC-22

1.※は A 寸法が入ります。P. 197 をご参照ください。
2.コレット、スパナは別途ご注文下さい。
1.※ is for A dimension. Please refer to P. 197.
2.Collet and spanner are sold separately.

ご注文例 Ordering Example

BT40 - AHS07 - 150 - 65 - 06

シャンクサイズ Shank size	最大コレット内径 Max. collet I.D.	突出し長さ（L1） Projection length	S	A 寸法 Dimension A

コレット Collet P. 083

スパナ Spanner P. 089

自在型アングルヘッド アクセサリ
Accessories for Angle heads flexibled type

型式 Model	キャップ Nut	コレット Collet	キャップ用スパナ Spanner for nut	ヘッドシャンク固定用スパナ Spanner flats for the head
AHS07	HDP-07A	FDC-07	S-0	市販品二面巾 16
AHS09	HDP-09	FDC-09	S-1L	市販品二面巾 21
AHS16	HDP-16	FDC-16	S-4L	S-4L
AHL16	HDP-16	FDC-16	S-4L	S-3L
AHL22	HDP-22	FDC-22	S-5L	S-5L

特殊品もご用命ください。

Specials on request

MEMO

AH, AH-OH

90°

固定型 アングルヘッド

Angle Heads (Fixed Type)

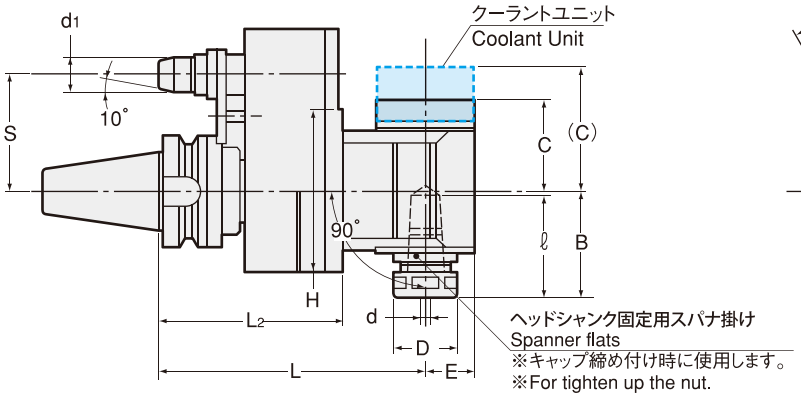

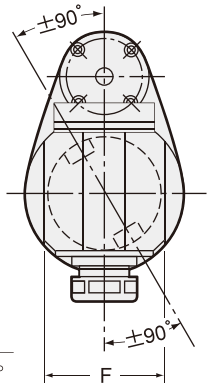

商品コード Code	型式 Model	d	L	L2	ℓ	d1	D	B	C (C)	E	F	H	S	kg	-
2760 459000 ※※	BT30 -AH0790 -120-50- ※※	0.5～7.0	120	75.3	40	13	23	42	33	17	45	78	50	1.8	473,000
2760 469000 ※※	-AH1290 -125-50- ※※	2.5～12.0	125	75.3	63.5	13	32	58	44.5	22	47	78	50	2.0	473,000
2760 019000 ※※	BT40 -AH0790 (-AH0790-OH) -150-65- ※※	0.5～7.0	150	103	40	19.6	23	42	33 (46.5)	17	51	90	65	4.6	517,000
2760 029000 ※※	-180-65- ※※	0.5～7.0	180	103	40	19.6	23	42	33 (46.5)	17	51	90	65	5.0	530,200
2760 039000 ※※	-210-65- ※※	0.5～7.0	210	103	40	19.6	23	42	33 (46.5)	17	51	90	65	5.4	543,400
2760 049000 ※※	-240-65- ※※	0.5～7.0	240	120	40	19.6	23	42	33 (46.5)	17	51	90	65	5.8	556,600
2760 059000 ※※	-270-65- ※※	0.5～7.0	270	120	40	19.6	23	42	33 (46.5)	17	51	90	65	6.0	569,800
2760 069000 ※※	-AH0990 (-AH0990-OH) -150-65- ※※	2.5～9.0	150	103	55	19.6	26.3	53.5	44.5 (58.5)	22	58	90	65	4.7	517,000
2760 079000 ※※	-180-65- ※※	2.5～9.0	180	103	55	19.6	26.3	53.5	44.5 (58.5)	22	58	90	65	5.1	530,200
2760 089000 ※※	-210-65- ※※	2.5～9.0	210	103	55	19.6	26.3	53.5	44.5 (58.5)	22	58	90	65	5.5	543,400
2760 099000 ※※	-240-65- ※※	2.5～9.0	240	120	55	19.6	26.3	53.5	44.5 (58.5)	22	58	90	65	6.0	556,600
2760 109000 ※※	-AH1690 (-AH1690-OH) -150-65- ※※	3.5～16.0	150	103	59	19.6	36.3	59	51 (64.5)	28	67	90	65	4.8	517,000
2760 119000 ※※	-180-65- ※※	3.5～16.0	180	103	59	19.6	36.3	59	51 (64.5)	28	67	90	65	5.2	530,200
2760 129000 ※※	-210-65- ※※	3.5～16.0	210	103	59	19.6	36.3	59	51 (64.5)	28	67	90	65	5.6	543,400
2760 139000 ※※	BT50 -AH0790 (-AH0790-OH) -165-80- ※※	0.5～7.0	165	118	40	28	23	42	33 (46.5)	17	51	90	80	7.6	537,900
2760 149000 ※※	-195-80- ※※	0.5～7.0	195	118	40	28	23	42	33 (46.5)	17	51	90	80	8.2	551,100
2760 159000 ※※	-225-80- ※※	0.5～7.0	225	118	40	28	23	42	33 (46.5)	17	51	90	80	8.8	565,400
2760 169000 ※※	-255-80- ※※	0.5～7.0	255	135	40	28	23	42	33 (46.5)	17	51	90	80	9.4	578,600
2760 179000 ※※	-285-80- ※※	0.5～7.0	285	135	40	28	23	42	33 (46.5)	17	51	90	80	10.0	592,900
2760 289000 ※※	-AH0790 (-AH0790-OH) -165-110- ※※	0.5～7.0	165	118	40	28	23	42	33 (46.5)	17	51	90	110	7.6	537,900
2760 299000 ※※	-195-110- ※※	0.5～7.0	195	118	40	28	23	42	33 (46.5)	17	51	90	110	8.2	551,100
2760 309000 ※※	-225-110- ※※	0.5～7.0	225	118	40	28	23	42	33 (46.5)	17	51	90	110	8.8	565,400
2760 319000 ※※	-255-110- ※※	0.5～7.0	255	135	40	28	23	42	33 (46.5)	17	51	90	110	9.4	578,600
2760 329000 ※※	-285-110- ※※	0.5～7.0	285	135	40	28	23	42	33 (46.5)	17	51	90	110	10.0	592,900

特殊品もご用命ください。

Specials on request

商品コード Code	型式 Model	d	L	L2	ℓ	d1	D	B	C (C)	E	F	H	S	kg	-
2760 189000 ※※	BT50 -AH0990 (-AH0990-OH) -165-80- ※※	2.5～9.0	165	118	55	28	26.3	53.5	44.5 (58.5)	22	58	90	80	7.7	537,900
2760 199000 ※※	-195-80- ※※	2.5～9.0	195	118	55	28	26.3	53.5	44.5 (58.5)	22	58	90	80	8.3	551,100
2760 209000 ※※	-225-80- ※※	2.5～9.0	225	118	55	28	26.3	53.5	44.5 (58.5)	22	58	90	80	8.9	565,400
2760 219000 ※※	-255-80- ※※	2.5～9.0	255	135	55	28	26.3	53.5	44.5 (58.5)	22	58	90	80	9.5	578,600
2760 339000 ※※	-AH0990 (-AH0990-OH) -165-110- ※※	2.5～9.0	165	118	55	28	26.3	53.5	44.5 (58.5)	22	58	90	110	7.7	537,900
2760 349000 ※※	-195-110- ※※	2.5～9.0	195	118	55	28	26.3	53.5	44.5 (58.5)	22	58	90	110	8.3	551,100
2760 359000 ※※	-225-110- ※※	2.5～9.0	225	118	55	28	26.3	53.5	44.5 (58.5)	22	58	90	110	8.9	565,400
2760 369000 ※※	-255-110- ※※	2.5～9.0	255	135	55	28	26.3	53.5	44.5 (58.5)	22	58	90	110	9.5	578,600
2760 229000 ※※	-AH1690 (-AH1690-OH) -165-80- ※※	3.5～16.0	165	118	59	28	36.3	59	51 (64.5)	28	67	90	80	7.8	537,900
2760 239000 ※※	-195-80- ※※	3.5～16.0	195	118	59	28	36.3	59	51 (64.5)	28	67	90	80	8.4	551,100
2760 249000 ※※	-225-80- ※※	3.5～16.0	225	118	59	28	36.3	59	51 (64.5)	28	67	90	80	9.0	565,400
2760 379000 ※※	-AH1690 (-AH1690-OH) -165-110- ※※	3.5～16.0	165	118	59	28	36.3	59	51 (64.5)	28	67	90	110	7.8	537,900
2760 389000 ※※	-195-110- ※※	3.5～16.0	195	118	59	28	36.3	59	51 (64.5)	28	67	90	110	8.4	551,100
2760 399000 ※※	-225-110- ※※	3.5～16.0	225	118	59	28	36.3	59	51 (64.5)	28	67	90	110	9.0	565,400
2760 259000 ※※	-AH2290 (-AH2290-OH) -180-80- ※※	3.5～22.0	180	117	65	28	46.3	69	57 (70.5)	34.5	75	113	80	9.5	551,100
2760 269000 ※※	-210-80- ※※	3.5～22.0	210	117	65	28	46.3	69	57 (70.5)	34.5	75	113	80	10.3	565,400
2760 279000 ※※	-240-80- ※※	3.5～22.0	240	117	65	28	46.3	69	57 (70.5)	34.5	75	113	80	11.0	578,600
2760 409000 ※※	-AH2290 (-AH2290-OH) -180-110- ※※	3.5～22.0	180	117	65	28	46.3	69	57 (70.5)	34.5	75	113	110	9.5	551,100
2760 419000 ※※	-210-110- ※※	3.5～22.0	210	117	65	28	46.3	69	57 (70.5)	34.5	75	113	110	10.3	565,400
2760 429000 ※※	-240-110- ※※	3.5～22.0	240	117	65	28	46.3	69	57 (70.5)	34.5	75	113	110	11.0	578,600
2760 439000 ※※	-AH2590 (-AH2590-OH) -195-80- ※※	9.5～25.0	195	117	101	28	65	90	73 (86.5)	45	90	113	80	15.0	660,000
2760 449000 ※※	-195-110- ※※	9.5～25.0	195	117	101	28	65	90	73 (86.5)	45	90	113	110	15.0	660,000

（　）内のクーラント対応タイプの価格は別途見積り致します。
Model names in brackets show"Coolant type",which are quoted on request.

1.※は A 寸法が入ります。P. 197 をご参照ください。
2.コレット、スパナは別途ご注文下さい。
3.BT30-AH1290-125-50- ※※は軽切削用です。
1.※ is for A dimension. Please refer to P. 197.
2.Collet and spanner are sold separately.
3.BT30-AH1290-125-50- ※※ is light cutting only.

固定型アングルヘッド アクセサリ
Accessories for Angle heads fixed type

型式 Model	キャップ Nut	コレット Collet	キャップ用スパナ Spanner for nut	ヘッドシャンク固定用スパナ Spanner flats for the head
AH0790	HDP-07A	FDC-07	S-0	市販品二面巾 14 Width 14mm
AH0990	HDP-09	FDC-09	S-1L	S-1L
AH1290	HDP-12	FDC-12	S-3L	S-3L
AH1690	HDP-16	FDC-16	S-4L	S-4L
AH2290	HDP-22	FDC-22	S-5L	S-5L
AH2590	HPP-25	NTG25	HS2.5-25	HS2.5-25

コレット Collet	スパナ Spanner
P. 083	P. 089

ご注文例 Ordering Example

BT40 - AH07 90 - 150 - 65 - 06

シャンクサイズ Shank size	最大コレット内径 Max. collet I.D.	角度 Angle	突出し長さ (L) Projection length	S	A 寸法 Dimension A

AH, AH-OH

45°

固定型 アングルヘッド

Angle Heads (Fixed Type)

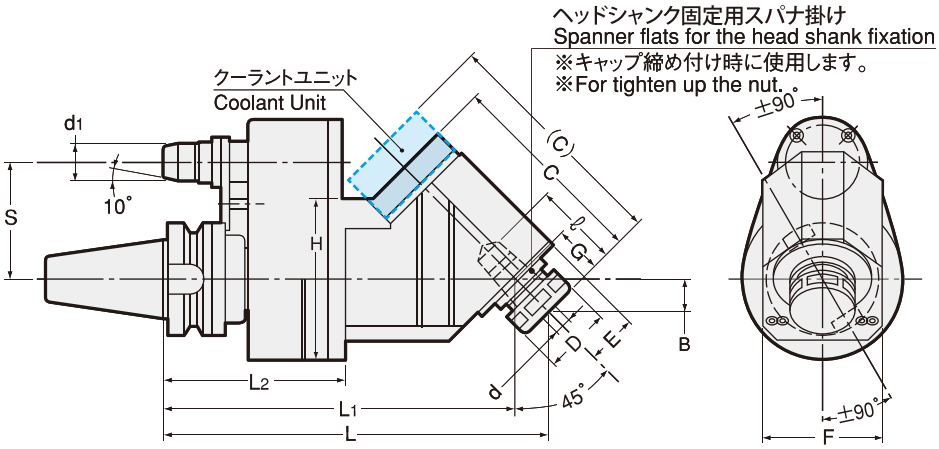

商品コード Code	型式 Model	d	L	L1	L2	ℓ	d1	D	B	C (C)	E	F	G	H	S	kg	-
2760 014500 ※※	BT40 -AH0745 (-AH0745-OH) -195-65- ※※	0.5 ～ 7.0	195	179.5	103	35	19.6	23	15.6	88.5 (102)	17	51	22	90	65	4.2	544,500
2760 024500 ※※	-215-65- ※※	0.5 ～ 7.0	215	199.5	103	35	19.6	23	15.6	88.5 (102)	17	51	22	90	65		557,700
2760 034500 ※※	-245-65- ※※	0.5 ～ 7.0	245	229.5	103	35	19.6	23	15.6	88.5 (102)	17	51	22	90	65		570,900
2760 044500 ※※	-AH0945 (-AH0945-OH) -205-65- ※※	2.5 ～ 9.0	205	186.5	103	45	19.6	26.3	19.1	104 (118)	22	58	27	90	65	4.5	544,500
2760 054500 ※※	-230-65- ※※	2.5 ～ 9.0	230	211.5	103	45	19.6	26.3	19.1	104 (118)	22	58	27	90	65		557,700
2760 064500 ※※	-260-65- ※※	2.5 ～ 9.0	260	241.5	103	45	19.6	26.3	19.1	104 (118)	22	58	27	90	65		570,900
2760 074500 ※※	-AH1645 (-AH1645-OH) -215-65- ※※	3.5 ～ 16.0	215	197	103	53	19.6	36.3	18.4	113.5 (127)	28	67	26	90	65	5.3	557,700
2760 084500 ※※	-245-65- ※※	3.5 ～ 16.0	245	227	103	53	19.6	36.3	18.4	113.5 (127)	28	67	26	90	65		570,900
2760 094500 ※※	BT50 -AH0745 (-AH0745-OH) -210-80- ※※	0.5 ～ 7.0	210	194.5	118	35	28	23	15.6	88.5 (102)	17	51	22	90	80	7.8	566,500
2760 104500 ※※	-230-80- ※※	0.5 ～ 7.0	230	214.5	118	35	28	23	15.6	88.5 (102)	17	51	22	90	80		579,700
2760 114500 ※※	-260-80- ※※	0.5 ～ 7.0	260	244.5	118	35	28	23	15.6	88.5 (102)	17	51	22	90	80		594,000
2760 174500 ※※	-AH0745 (-AH0745-OH) -210-110- ※※	0.5 ～ 7.0	210	194.5	118	35	28	23	15.6	88.5 (102)	17	51	22	90	110		566,500
2760 184500 ※※	-230-110- ※※	0.5 ～ 7.0	230	214.5	118	35	28	23	15.6	88.5 (102)	17	51	22	90	110		579,700
2760 194500 ※※	-260-110- ※※	0.5 ～ 7.0	260	244.5	118	35	28	23	15.6	88.5 (102)	17	51	22	90	110		594,000
2760 124500 ※※	-AH0945 (-AH0945-OH) -220-80- ※※	2.5 ～ 9.0	220	201.5	118	45	28	26.3	19.1	104 (118)	22	58	27	90	80	7.8	566,500
2760 134500 ※※	-245-80- ※※	2.5 ～ 9.0	245	226.5	118	45	28	26.3	19.1	104 (118)	22	58	27	90	80		579,700
2760 144500 ※※	-275-80- ※※	2.5 ～ 9.0	275	256.5	118	45	28	26.3	19.1	104 (118)	22	58	27	90	80		594,000
2760 204500 ※※	-AH0945 (-AH0945-OH) -220-110- ※※	2.5 ～ 9.0	220	201.5	118	45	28	26.3	19.1	104 (118)	22	58	27	90	110		566,500
2760 214500 ※※	-245-110- ※※	2.5 ～ 9.0	245	226.5	118	45	28	26.3	19.1	104 (118)	22	58	27	90	110		579,700
2760 224500 ※※	-275-110- ※※	2.5 ～ 9.0	275	256.5	118	45	28	26.3	19.1	104 (118)	22	58	27	90	110		594,000
2760 154500 ※※	-AH1645 (AH1645-OH) -230-80- ※※	3.5 ～ 16.0	230	212	118	53	28	36.3	18.4	113.5 (127)	28	67	26	90	80		579,700
2760 164500 ※※	-260-80- ※※	3.5 ～ 16.0	260	242	118	53	28	36.3	18.4	113.5 (127)	28	67	26	90	80		594,000
2760 234500 ※※	-AH1645 (AH1645-OH) -230-110- ※※	3.5 ～ 16.0	230	212	118	53	28	36.3	18.4	113.5 (127)	28	67	26	90	110		579,700
2760 244500 ※※	-260-110- ※※	3.5 ～ 16.0	260	242	118	53	28	36.3	18.4	113.5 (127)	28	67	26	90	110		594,000

特殊品もご用命ください。

Specials on request

（　）内のクーラント対応タイプの価格は別途見積り致します。
Model names in brackets show“Coolant type”,which are quoted on request.

1.※は A 寸法が入ります。P. 197 をご参照ください。
2.コレット、スパナは別途ご注文下さい。
1.※ is for A dimension. Please refer to P. 197.
2.Collet and spanner are sold separately.

固定型アングルヘッド アクセサリ
Accessories for Angle heads fixed type

型式 Model	キャップ Nut	コレット Collet	キャップ用スパナ Spanner for nut	ヘッドシャンク固定用スパナ Spanner flats for the head
AH0745	HDP-07A	FDC-07	S-0	市販品二面巾 14 Width 14mm
AH0945	HDP-09	FDC-09	S-1L	S-1L
AH1645	HDP-16	FDC-16	S-4L	S-4L

コレット Collet	スパナ Spanner
P. 083	P. 089

ご注文例 Ordering Example

BT40	-	AH07	45	-	195	-	65	-	06
シャンクサイズ Shank size		最大コレット内径 Max. collet I.D.	角度 Angle		突出し長さ (L) Projection length		S		A 寸法 Dimension A

アングルヘッドアクセサリ
Accessories for ANGLE HEADS

マスターバー MASTER BAR MS

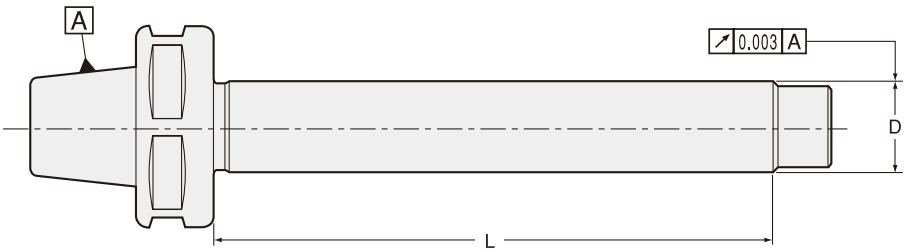

商品コード Code	型式 Model	D	L	—	適用アングルヘッド型式 Applicable Angle Head model Number
2767 00007100	**AH07-MS7-100**	7	100	33,550	AH0790、AH0745、AHS07
2767 00009100	**AH09-MS16-100**	16	100	32,450	AH0990、AH0945、AHS09
2767 00016100	**AH16-MS16-100**	16	100	35,750	AH1690、AH1645、AHS16、AHL16
2767 00022100	**AH22-MS22-100**	22	100	39,050	AH2290、AHL22
2767 00025110	**AH25-MS25-110**	25	110	42,350	AH2590

1. アングルヘッドにはマスターバーが一式付属しています。別途、マスターバーが必要な場合にご注文下さい。
2. AH07-MS7-100 のタイプはキャップとマスターバーが分離しています。キャップにマスターバーを取り付けてからご使用下さい。（他のタイプはキャップとマスターバーが一体式になっています。）

1. Angle Head comes complete with a set of Master bar. Please order an extra Master bar in case you need one.
2. With regard to AH07-MS7-100, nut and Master bar are separated. Master bar and nut must be put together before use. (As for other sizes, Master bar and cap nut are already integrated.)

ご注文例 Ordering Example

AH09 - MS16 - 100

コレットサイズ Collet size　D　L

クイックチェンジタッピングチャック Quick-change tapping attachment TPC

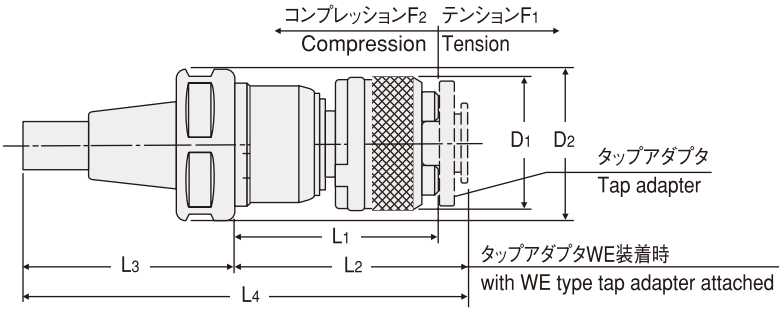

型式 Type	タップアダプタサイズ Tap adapter size	タップサイズ Tap size	L1	L2	L3	L4	D1	D2	軸方向補正 Axial compensation F1	軸方向補正 Axial compensation F2	—	適用アングルヘッド型式 Applicable Angle Head model Number
TPC16-1	**1**	M3 ～ M12（M15） U1/4 ～ U7/16（U9/16） Pipe（PT,PS,PF）1/8 ～ 1/4	49.5	56.5	64.5	121	32	36	10	2	39,540	AH1645、AH1690、AHS16、AHL16
TPC22-1	**1**	M3 ～ M12（M15） U1/4 ～ U7/16（U9/16） Pipe（PT,PS,PF）1/8 ～ 1/4	49.5	56.5	70	126.5	32	46	10	2	39,540	AH2290、AHL22
TPC22-2	**2**	M8 ～ M22 U3/8 ～ U7/8	69	80	70	150	50	46	10	2	46,600	AH2290、AHL22

タップアダプタ Tap adapter
P. 446

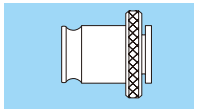

ご注文例 Ordering Example

TPC22 - 1

タップアダプタサイズ Tap adapter size

位置決めブロック Positioning Block

NT のアングルヘッドをご使用になる場合は、以下の形状の位置決めブロックをご用意下さい。
Before using NT's angle head, please install a positioning block to your M/C

固定型 BT40 用ブロック（クーラント仕様）
Positioning block for BT40 fixed type with center through coolant feed

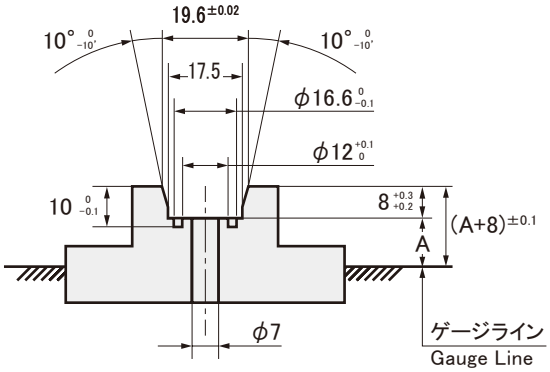

固定型 BT30 用ブロック
Positioning bock for BT30 fixed type

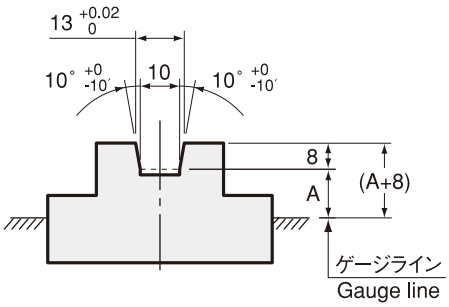

固定型 BT50 用ブロック（クーラント仕様）
Positioning block for BT50 fixed type with center through coolant feed

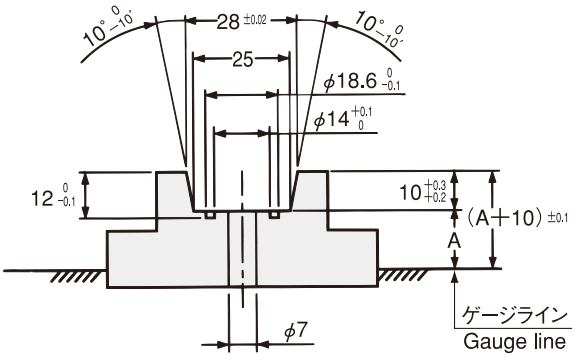

固定型 BT40 用ブロック
Positioning bock for BT40 fixed type

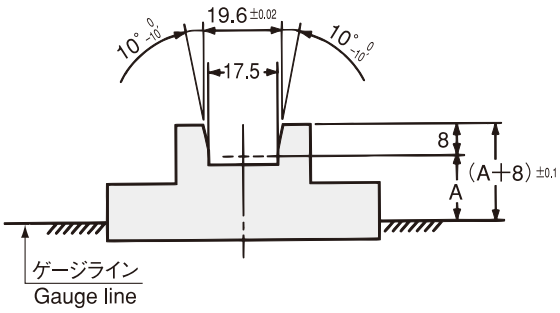

固定型 BT50 用ブロック　自在型 BT40・BT50 用ブロック
Positioning block for BT50 fixed type and BT40/BT50 flexible types

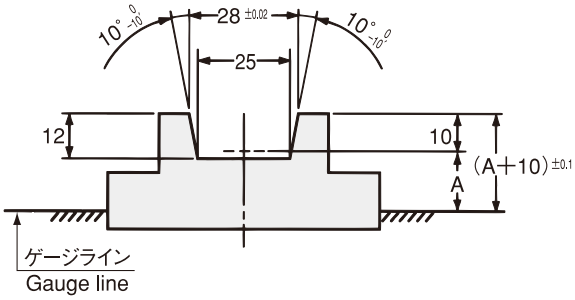

位置決めブロックの A 寸法
A Dimention of Positioning Block

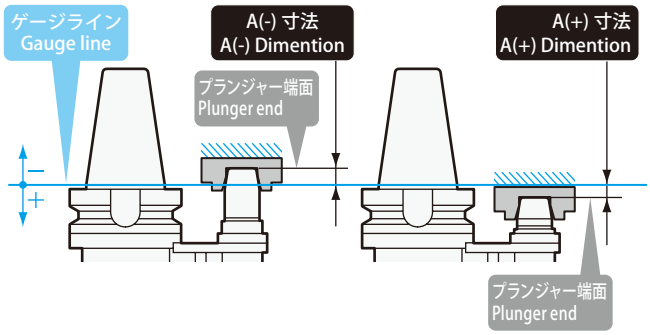

A 寸法はゲージラインからプランジャー端面までの寸法です。

シャンク Shank	A(-)	A(+)
BT30/WBT30	- 16	14
BT40/WBT40	- 21	20
BT50/WBT50	- 30	

1.他社位置決めブロックを使用される場合、ブロックのテーパ角度が異なる場合は使用できません。ブロック寸法の確認をお願いします。
2.位置決めブロックの取り付け形状は機械の種類により異なりますので、機械メーカーに御確認下さい。
1.When using a positioning bolck made by others, the taper angle should be the same as NT. Otherwise, it cannot be used.
2.Gemetry and dimensions of a positioning block is dependent on an individual machine. Please check with the machine tool builder.

SBV·A

ブラザー工業 SPEEDIO M140X2 専用ホルダ（旋削加工用）※「M140X1」にもご使用頂けます。

Turning Tools for brother's SPEEDIO M140X2 *These products can be used with the "M140X1".

● 外径・端面加工用
For External / Facing

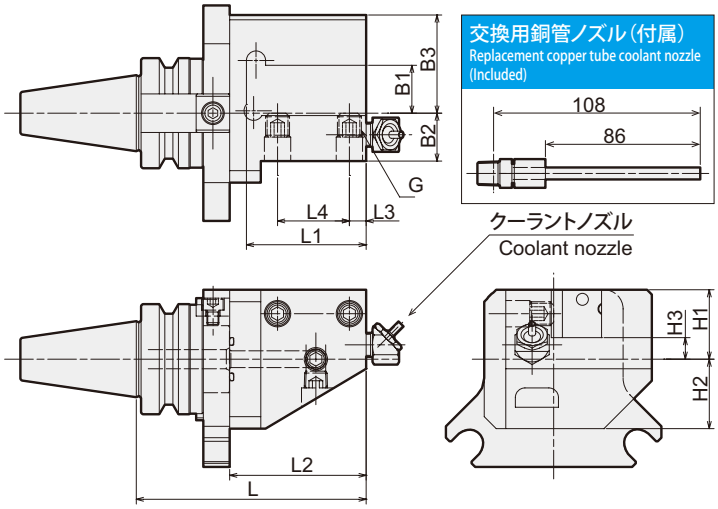

本図は右勝手(R)を示します。 Right hand type shown above.

商品コード Code	型式 Model	L	L1	L2	L3	L4	B1	B2	B3	H1	H2	H3	G	Kg	—
2120 12020098	BT30 -SBV2020 RA -98	98	50	57	7	30	20	20	41	29	29	9	M10	2.0	66,000
2120 12120098	BT30 -SBV2020 LA -98														

1. クーラントノズルの方向を調整することができます。
2. クーラントノズルで刃先にクーラントがかかりにくい場合は、交換用銅管ノズル（付属）に付け替えて使用して下さい。
3. 角バイトは必要に応じて切断してお使いください。
4. プレートを組みかえることで、バイトの位相を変えることができます。
1. Direction of the coolant nozzle is adjustable.
2. Please replace the standard coolant nozzle with the replacement copper tube coolant nozzle (included) in case coolant is not reaching the cutting edge.
3. Please shorten a square bit if necessary.
4. The location of the square bit can be turned by re-assembling the plate.

ご注文例 Ordering Example

BT30 - SBV 2020 RA - 98

シャンクサイズ Shank size
勝手 Left hand - LA / Right hand - RA
突き出し長さ (L) Projection length

SBH·A

ブラザー工業 SPEEDIO M140X2 専用ホルダ（旋削加工用）※「M140X1」にもご使用頂けます。

Turning Tools for brother's SPEEDIO M140X2 *These products can be used with the "M140X1".

● 端面加工用
For Facing

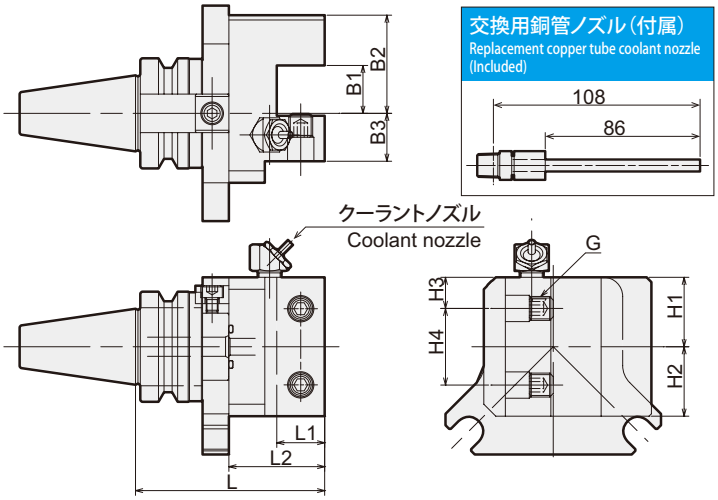

本図は右勝手(R)を示します。 Right hand type shown above.

商品コード Code	型式 Model	L	L1	L2	B1	B2	B3	H1	H2	H3	H4	G	Kg	—
2120 11020081	BT30 -SBH2020 RA -81	81	20	40	20	41	20	29	29	13	32	M10	1.8	65,000
2120 11120081	BT30 -SBH2020 LA -81													

1. クーラントノズルの方向を調整することができます。
2. クーラントノズルで刃先にクーラントがかかりにくい場合は、交換用銅管ノズル（付属）に付け替えて使用して下さい。
3. 角バイトは必要に応じて切断してお使いください。
4. プレートを組みかえることで、バイトの位相を変えることができます。
1. Direction of the coolant nozzle is adjustable.
2. Please replace the standard coolant nozzle with the replacement copper tube coolant nozzle (included) in case coolant is not reaching the cutting edge.
3. Please shorten a square bit if necessary.
4. The location of the square bit can be turned by re-assembling the plate.

ご注文例 Ordering Example

BT30 - SBH 2020 RA - 81

シャンクサイズ Shank size
勝手 Left hand - LA / Right hand - RA
突き出し長さ (L) Projection length

TSB

ブラザー工業 SPEEDIO M140X2 専用ホルダ（旋削加工用）※「M140X1」にもご使用頂けます。

Turning Tools for brother's SPEEDIO M140X2 *These products can be used with the "M140X1".

● ボーリングバー用
For Boring bar

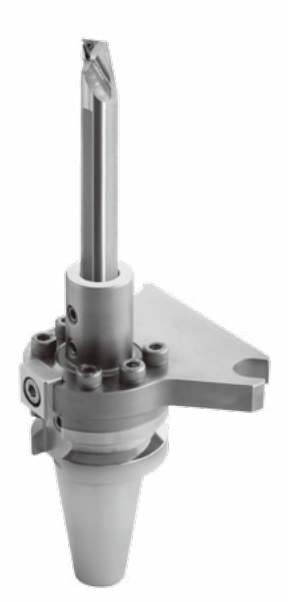

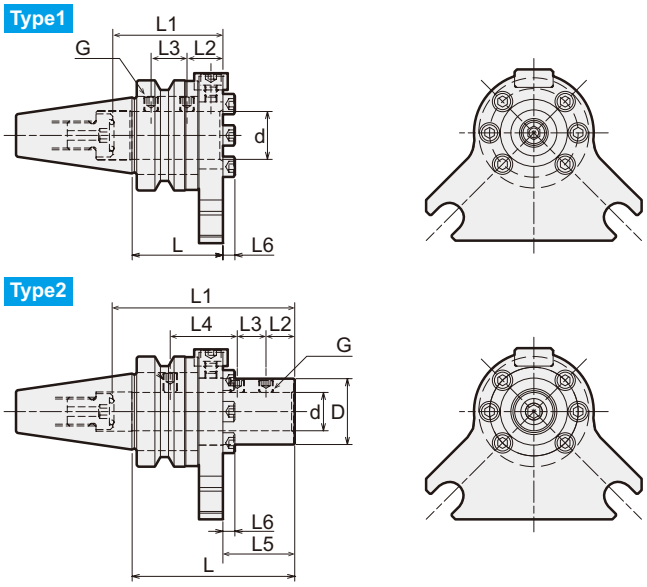

商品コード Code	型式 Model	Type	d	D	L	L1	L2	L3	L4	L5	L6	G	Kg	—
2120 00010038	BT30 -TSB10 - 38	1	10	-	38	40	15	15	-	-	5	M6	0.8	55,000
2120 00010068	- 68	2	10	20	68	45	12	12	-	30	5	M6	0.9	57,000
2120 00012038	-TSB12 - 38	1	12	-	38	40	15	15	-	-	5	M6	0.8	55,000
2120 00012068	- 68	2	12	22	68	65	12	12	26	30	5	M6	0.9	57,000
2120 00016038	-TSB16 - 38	1	16	-	38	46	15	15	-	-	5	M6	0.8	55,000
2120 00016068	- 68	2	16	27.5	68	76	12	12	26	30	5	M6	0.9	57,000
2120 00020038	-TSB20 - 38	1	20	-	38	46	15	15	-	-	5	M6	0.8	55,000

ご注文例 Ordering Example

BT30 - TSB 20 - 38

シャンクサイズ Shank size　　d　　突き出し長さ (L) Projection length

ST-HDC•A

フレックスチャック

Flex Chuck

● 干渉の厳しいドリル加工やミーリングチャックのサブホルダにご使用下さい。
For drilling in tight space. Also suitable as sub-holder of milling chuck.

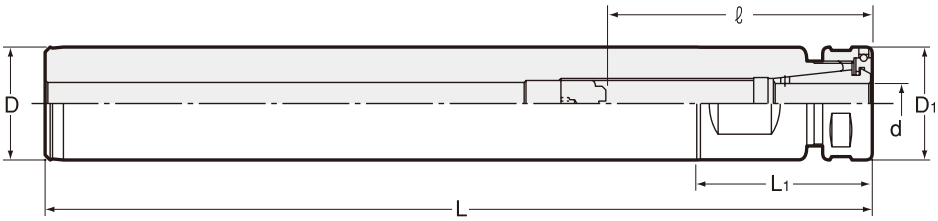

商品コード Code	型式 Model	d	D $^{0}_{-0.012}$	D1	L	L1	ℓ	キャップ Nut	–	コレット Collet	スパナ Spanner
0400 12009175	**ST20 -HDC09A -175**	2.5 ～ 9.0	20	26	175	50	27 ～ 56	HDP-09	10,500	FDC-09	S-1L
0400 13212185	**ST32 -HDC12A -185**	2.5 ～ 12.0	32	32	185	51	34 ～ 70	HDP-12	14,000	FDC-12	S-3L
0400 13212235	**-235**	2.5 ～ 12.0	32	32	235	51	34 ～ 70	HDP-12	14,000		

1. コレット、スパナ、六角穴付プリセットスクリュー、セミドライ加工用プリセットスクリューは別途ご注文下さい。
   標準仕様プリセットスクリューは付属しております。
2. クーラントコレット（FDC-OH、C、MS）とタング付刃具併用時の最低挿入長は P. 088 を参照下さい。
3. ℓはプリセットスクリューを使用した時の値です。
4. キャップの締め付けトルクに関しては、P. 504 を参照ください。

1. Collet, spanner, hexagon head preset screw, preset screw for semi-dry processing are sold separately.
   Standard preset screw is included.
2. Refer to P. 088 for minimum tool insertion length in case of using our coolant collets (OH,C or MS) and tool with tang.
3. ℓ indicates dimension when using with a preset screw.
4. See P. 504 for standard tightening torque.

コレット Collet	スパナ Spanner	プリセットスクリュー Preset screw
P. 083	P. 089	P. 090

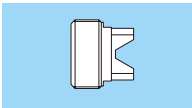

ご注文例 Ordering Example

ST20 - HDC09A - 175

シャンクサイズ Shank size　最大コレット内径 Max. collet I.D.　全長 (L)

ST-SMH New

シンクロフィット II

SYNCHROFIT II

● NTTOOL 独自の弾性体構造によりタップ加工時の負荷を軽減し刃物の寿命が向上！
NT Tools's unique elastic design reduces tapping stress and improves cutting tool life.

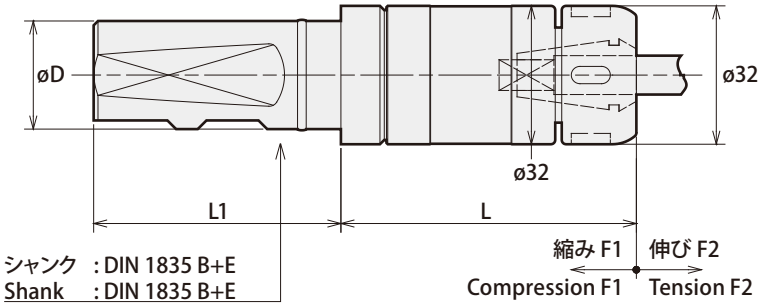

商品コード Code	型式 Model	L	L1	D	タップサイズ Tap Size	縮み F1 Compression F1	伸び F2 Tension F2	コレット Collet	キャップ Nut	スパナ Spanner
0440 02016068	**ST20D -SMH16 -68**	68	51	20	M3～M12 U no.5～U7/16 PT1/8・PT1/16	0.1	0.1	ER16GH	ERP-16T	FKT-32L
0440 02516068	**ST25D -SMH16 -68**	68	56	25						

1. コレット、スパナは別途ご注文ください。
2. 対応タップサイズはタップコレットディメンションを参照ください。
3. シンクロ機能搭載の機械でご使用ください。
1. Collet and spanner are sold separately.
2. For the corresponding tap size, refer to the tap collet dimension page.
3. Please use with a machine with synchronous function.

ご注文例 Ordering Example

ST20D - SMH16 - 68

シャンクサイズ Shank size | ホルダサイズ Holder size | 突き出し長さ(L) Projection length

コレット Collet P. 123

スパナ Spanner P. 123

ST-HDZ

"R" ゼロホルダ

"R"Zero Holder

● 干渉の厳しいドリル加工やミーリングチャックのサブホルダに使用できる振れ調整ホルダです。
Collet holder with a runout adjustment function. Suitable for drilling in tight space as well as use for sub-holder of milling chuck.

Type1

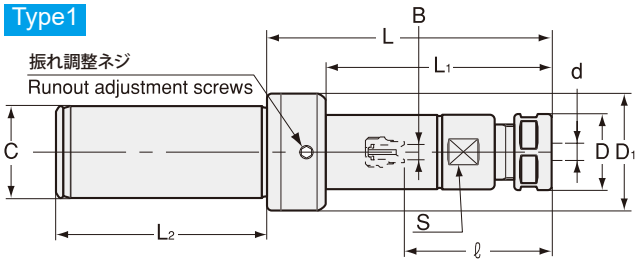

Type2

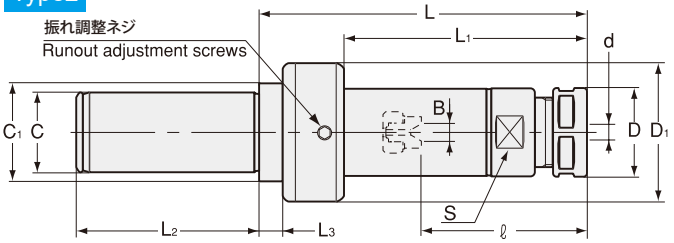

商品コード Code	型式 Model	Type	d	C $^{0}_{-0.012}$	C1	L	L1	L2	L3	B	ℓ	D	D1	S	kg	キャップ Nut	—	コレット Collet	スパナ Spanner	レンチ Wrench
3100 02007075	ST20 -HDZ07 -75	2	0.5 ~ 7.0	20	28	75	44	57	10	0 ~ 4	22 ~ 45	23	41	19		HDP-07A	17,000	FDC-07	S-0	L-3T
3100 02007120	-120	2	0.5 ~ 7.0	20	28	120	89	57	10	0 ~ 4	22 ~ 45	23	41	19		HDP-07A	18,000			
3100 02007165	-165	2	0.5 ~ 7.0	20	28	165	134	57	10	0 ~ 4	22 ~ 45	23	41	19		HDP-07A	19,000			
3100 02009075	-HDZ09 -75	2	2.5 ~ 9.0	20	28	75	44	57	10	0 ~ 4	27 ~ 60	26	41	24	0.5	HDP-09	20,000	FDC-09	S-1L	L-3T
3100 02009120	-120	2	2.5 ~ 9.0	20	28	120	89	57	10	0 ~ 4	27 ~ 60	26	41	24	0.6	HDP-09	21,000			
3100 02009165	-165	2	2.5 ~ 9.0	20	28	165	134	57	10	0 ~ 4	27 ~ 60	26	41	24		HDP-09	22,000			
3100 03207060	ST32 -HDZ07 -60	1	0.5 ~ 7.0	32	—	60	39	70	—	0 ~ 4	22 ~ 45	23	41	19	0.7	HDP-07A	20,000	FDC-07	S-0	L-3T
3100 03207105	-105	1	0.5 ~ 7.0	32	—	105	84	70	—	0 ~ 4	22 ~ 45	23	41	19		HDP-07A	21,000			
3100 03207150	-150	1	0.5 ~ 7.0	32	—	150	129	70	—	0 ~ 4	22 ~ 45	23	41	19		HDP-07A	22,000			
3100 03209075	-HDZ09 -75	1	2.5 ~ 9.0	32	—	75	54	70	—	0 ~ 4	27 ~ 60	26	41	24		HDP-09	21,000	FDC-09	S-1L	L-3T
3100 03209120	-120	1	2.5 ~ 9.0	32	—	120	99	70	—	0 ~ 4	27 ~ 60	26	41	24		HDP-09	22,000			
3100 03209165	-165	1	2.5 ~ 9.0	32	—	165	144	70	—	0 ~ 4	27 ~ 60	26	41	24		HDP-09	23,000			
3100 03212090	-HDZ12 -90	2	2.5 ~ 12.0	32	40	90	55	70	10	0 ~ 5	33 ~ 69	32	52	30	1.0	HDP-12	20,000	FDC-12	S-3L	L-4T
3100 03212135	-135	2	2.5 ~ 12.0	32	40	135	100	70	10	0 ~ 5	33 ~ 69	32	52	30	1.3	HDP-12	23,000			
3100 03212180	-180	2	2.5 ~ 12.0	32	40	180	145	70	10	0 ~ 5	33 ~ 69	32	52	30		HDP-12	26,000			
3100 03216090	-HDZ16 -90	2	3.5 ~ 16.0	32	40	90	55	70	10	0 ~ 6	38 ~ 82	36	56	30	1.1	HDP-16	29,000	FDC-16	S-4L	L-4T
3100 03216135	-135	2	3.5 ~ 16.0	32	40	135	100	70	10	0 ~ 6	38 ~ 82	36	56	30		HDP-16	30,000			
3100 03216180	-180	2	3.5 ~ 16.0	32	40	180	145	70	10	0 ~ 6	38 ~ 82	36	56	30		HDP-16	31,000			
3100 23222105	-HDZ22A-105	2	3.5 ~ 22.0	32	40	105	64	70	7	0 ~ 8	47 ~ 73	46	69	42	1.6	HDP-22	30,000	FDC-22	S-5L	L-6T
3100 23222150	-150	2	3.5 ~ 22.0	32	40	150	109	70	7	0 ~ 8	47 ~ 103	46	69	42	2.1	HDP-22	31,000			
3100 23222195	-195	2	3.5 ~ 22.0	32	40	195	154	70	7	0 ~ 8	47 ~ 103	46	69	42		HDP-22	33,000			
3100 04212090	ST42 -HDZ12 -90	1	2.5 ~ 12.0	42	—	90	65	75	—	0 ~ 5	33 ~ 69	32	52	30		HDP-12	29,000	FDC-12	S-3L	L-4T
3100 04212135	-135	1	2.5 ~ 12.0	42	—	135	110	75	—	0 ~ 5	33 ~ 69	32	52	30		HDP-12	30,000			
3100 04212180	-180	1	2.5 ~ 12.0	42	—	180	155	75	—	0 ~ 5	33 ~ 69	32	52	30		HDP-12	31,000			
3100 04216090	-HDZ16 -90	1	3.5 ~ 16.0	42	—	90	65	75	—	0 ~ 6	38 ~ 82	36	56	30		HDP-16	31,000	FDC-16	S-4L	L-4T
3100 04216135	-135	1	3.5 ~ 16.0	42	—	135	110	75	—	0 ~ 6	38 ~ 82	36	56	30		HDP-16	32,000			
3100 04216180	-180	1	3.5 ~ 16.0	42	—	180	155	75	—	0 ~ 6	38 ~ 82	36	56	30		HDP-16	33,000			
3100 24222105	-HDZ22A-105	2	3.5 ~ 22.0	42	52	105	64	75	7	0 ~ 8	47 ~ 103	46	69	42		HDP-22	32,000	FDC-22	S-5L	L-6T
3100 24222150	-150	2	3.5 ~ 22.0	42	52	150	109	75	7	0 ~ 8	47 ~ 103	46	69	42		HDP-22	33,000			
3100 24222195	-195	2	3.5 ~ 22.0	42	52	195	154	75	7	0 ~ 8	47 ~ 103	46	69	42		HDP-22	34,000			

1. コレット、スパナ、六角穴付プリセットスクリュー、セミドライ加工用プリセットスクリュー、振れ調整レンチは別途ご注文下さい。標準仕様プリセットスクリューは付属しております。
2. クーラントコレット（FDC-OH、C、MS）とタング付刃具併用時の最低挿入長は P. 088 を参照下さい。
3. ℓはプリセットスクリューを使用した時の値です。
4. キャップの締め付けトルクに関しては、P. 504 を参照ください。

1. Collet, spanner, hexagon head preset screw, preset screw for semi-dry processing, and adjustment wrench are sold separately. Standard preset screw is included.
2. Refer to P. 088 for minimum tool insertion length in case of using our coolant collets (OH,C or MS).
3. " ℓ " indicates dimension when using with a preset screw.
4. See P. 504 for standard tightening torque.

コレット Collet	スパナ Spanner	プリセットスクリュー Preset screw	振れ調整レンチ Adjustment wrench
P. 083	P. 089	P. 090	P. 089

ご注文例 Ordering Example

ST32 - HDZ12 - 90

シャンクサイズ Shank size　最大コレット内径 Max. collet I.D.　全長 (L)

ST-ERC

小径コレットホルダ

Collet Holder For Small Diameters

● 干渉の厳しいドリル加工用に最適。
Suitable for machining in tight space.

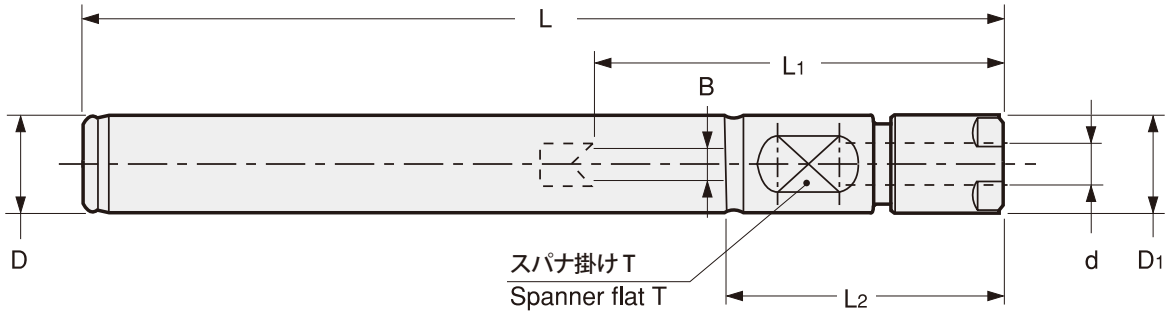

商品コード Code	型式 Model	d	L	B	L1	L2	$D^{0}_{-0.012}$	D1	T	キャップ Nut	kg	—	コレット Collet	スパナ Spanner
0410 01208075	**ST12 -ERC8 -75**	0.5～5.0	75	— (0～2.4)	34 (19～31)	32	12	12	10	ERP-8	0.05	18,000	ER8	S-8E
0410 01208105	**-105**	0.5～5.0	105	— (0～2.4)	34 (19～31)	32	12	12	10	ERP-8	0.07	19,000		
0410 01208135	**-135**	0.5～5.0	135	— (0～2.4)	34 (19～31)	32	12	12	10	ERP-8	0.1	20,000		
0410 01610105	**ST16 -ERC11S -105**	0.5～7.0	105	0～4	22～45	35	16	16	14	ERP-11S	0.2	18,500	FDC-07	S-11E
0410 01610135	**-135**	0.5～7.0	135	0～4	22～45	35	16	16	14	ERP-11S	0.2	19,500		
0410 01610165	**-165**	0.5～7.0	165	0～4	22～45	35	16	16	14	ERP-11S	0.2	20,500		

1. コレット、スパナは別途ご注文下さい。
2. ERC8 用プリセットスクリュー ES8 は別売になります。ERC11S には標準プリセットスクリュー HDS-07A-ES11 が付属しています。
3. 「B」,「L1」の（）内の数値はプリセットスクリュー ES8 を使用した時の値です。
4. クーラントコレットをご使用になる場合の最低挿入長は P. 088 を参照下さい。
5. キャップの締め付けトルクに関しては、P. 504 を参照ください。

1. Collet and spanner are sold separately.
2. ES8, a preset screw for ERC8, is sold separately. ERC11S includes a standard preset screw HDS-07A-ES11.
3. " B " and " L1 " dimensions in brackets are for using ES8 preset screw.
4. Refer to P. 088 for minimum tool insertion length in case of using our coolant collets.
5. See P. 504 for standard tightening torque.

FDC コレット FDC Collet	ER コレット ER Collet	スパナ Spanner	プリセットスクリュー Preset screw
P. 083	P. 087	P. 089	P. 090

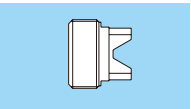

ご注文例 Ordering Example

ST12 - ERC8 - 105

シャンクサイズ Shank size　　全長 (L)

FH-ST-HDC·A

コレット式フローティングホルダ

Collet Type Floating Holder

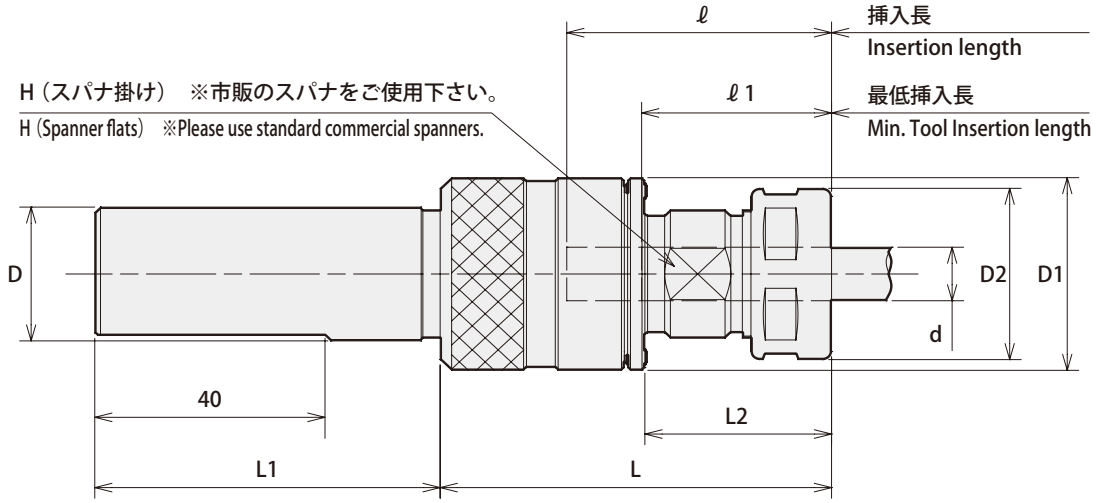

商品コード Code	型式 Model	d	フロート量 Float 平行フロート Radial	フロート量 Float 傾き角 Angular	D	D1	L	L1	ℓ	ℓ1	L2	D2	H	kg	—	コレット Collet	キャップ Nut	キャップ用スパナ Spanner for the nut	アジャスタブルピンレンチ Adjustable pin wrench
0180 10001407	**FH0 -ST25 -HDC07A**	0.5 ~ 7.0	0.4	1°	25	28	62	60	35	22	27	23	17	0.1	38,750	FDC-07	HDP-07A	S-0	—
0180 10011412	**FH1 -ST25 -HDC12A**	2.5 ~ 12.0	0 ~ 0.4 調整可能 Adjustable	0 ~ 1°	25	36	68	60	46	33	32	32	22	0.2	39,930	FDC-12	HDP-12	S-3L	GWA1
0180 10021422	**FH2 -ST25 -HDC22A**	3.5 ~ 22.0	0 ~ 0.6 調整可能 Adjustable	0 ~ 1°	25	55	95	60	68	47	44	46	35	0.5	46,820	FDC-22	HDP-22	S-5L	

1. センタースルークーラントでご使用される際は、事前に加工条件等を NT ツールにお問い合わせ下さい。
2. コレット、スパナ、アジャスタブルピンレンチは別途ご注文下さい。
3. キャップの締付けトルクに関しては、P.504 を参照ください。
4. FH0 サイズのフロート量は平行フロート、傾き角共に固定です。
5. フロート量の調整はアジャスタブルピンレンチ GWA 型をご使用下さい。(P.460)

1. For center through coolant feed, please contact NT TOOL beforehand for cutting conditions.
2. Collet, spanner and adjustable pin wrench are sold separately.
3. See P.504 for standard tightening torque.
4. For FH0, floating amount and angle are fixed.
5. To adjust floating amount, please use adjustable pin wrench GWA. (P.460)

Ordering Example

FH0 - ST25 - HDC 07 A

シャンクサイズ Shank size　　最大コレット内径 Max. collet I.D.

コレット Collet	スパナ Spanner	アジャスタブルピンレンチ Adjustable pin wrench
P. 083	P. 089	P. 460

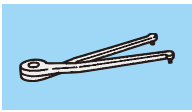

プルスタッド

Retention Stud

センタースルー非対応 Center- thru noncompliant

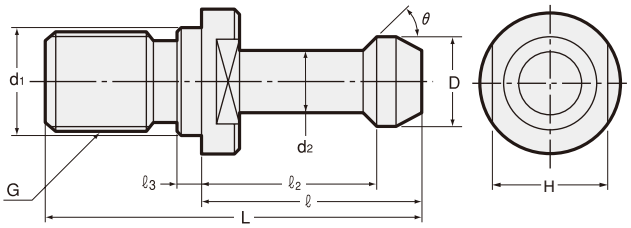

センタースルー対応 Center- thru compliant

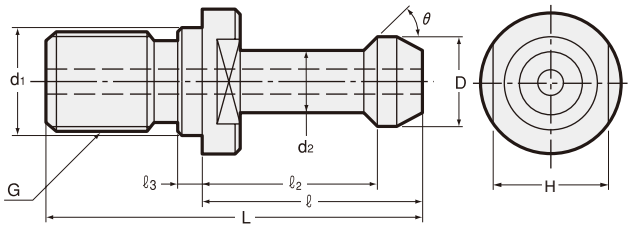

Type 1

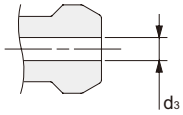

Type 2

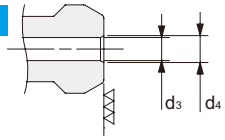

Type 3

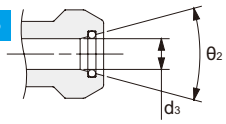

Type 4

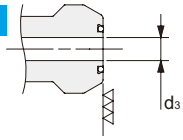

各プルスタッドの2面巾（H寸法）は、以下の通りです。
The width of "H" dimension on each pull stud is as follows.

BT30：13mm　BT35：13mm　BT40：19mm
BT45：24mm　BT50：30mm

商品コード Code	型式 Model	シャンク Shank	規格 Standard	センタースルー対応 Center-thru	D 0 -0.1	d_1 h7	d_2	L	ℓ	$ℓ_2$	$ℓ_3$	G	θ	Type	d_3	$θ_2$	d_4	—
0754 00000000	**PSB -0**	**BT30**	MAS-1	—	11	12.5	7	43	23	18	4	M12	45°	—	—	—	—	3,100
0754 00000100	**PSB -0A**	**BT30**	MAS-2	—	11	12.5	7	43	23	18	4	M12	60°	—	—	—	—	3,100
0754 10000000	**PSB -0-CH**	**BT30**	MAS-1	○	11	12.5	7	43	23	18	5.5	M12	45°	1	2.5	—	—	4,000
0754 10000100	**PSB -0A-CH**	**BT30**	MAS-2	○	11	12.5	7	43	23	18	5.5	M12	60°	1	2.5	—	—	4,000
0754 00000030	**PSB -30P**	**BT30**	JIS	○	12	12.5	8	43	23.4	18.4	6	M12	75°	1	4	—	—	4,000
0754 10000401	**PSB -1T**	**BT30**	—	○	11	12.5	8	43	23	18	5.5	M12	45°	1	4	—	—	4,000
0754 00000026	**PSB -26**	**BT30**	—	○	11	12.5	7.5	43	23	18	4	M12	60°	1	2.5	—	—	4,000
0754 00000302	**PSB -2M**	**BT35**	MAS-1	—	13	12.5	8.5	48	28	22.5	4	M12	45°	—	—	—	—	3,100
0754 00000001	**PSB -1**	**BT35**	—	—	13.7	13	8.9	53	28	22.5	5	M12	60°	—	—	—	—	3,100
0754 00000002	**PSB -2**	**BT35**	—	—	10	13	7	43	25	20	3	M12	45°	—	—	—	—	3,100
0754 00000003	**PSB -3**	**BT40**	MAS-1	—	15	17	10	60	35	28	5	M16	45°	—	—	—	—	3,100
0754 00000004	**PSB -4**	**BT40**	MAS-2	—	15	17	10	60	35	28	5	M16	60°	—	—	—	—	3,100
0754 00000009	**PSB -9**	**BT40**	—	—	15	17	10	54.6	30	23	5	M16	90°	—	—	—	—	3,100
0754 00000010	**PSB -10**	**BT40**	—	—	15	17	10	50	25	18	5	M16	90°	—	—	—	—	3,100
0754 00000011	**PSB -11**	**BT40**	—	—	15	17	10	60	35	28	5	M16	90°	—	—	—	—	3,100
0754 10000003	**PSB -3-CH**	**BT40**	MAS-1	○	15	17	10	60	35	28	7	M16	45°	1	4	—	—	4,000
0754 00000031	**PSB -31**	**BT40**	MAS-1	○	15	17	10	60	35	28	7	M16	45°	3	3	30°	—	4,000
0754 10000004	**PSB -4-CH**	**BT40**	MAS-2	○	15	17	10	60	35	28	7	M16	60°	1	4	—	—	4,000
0754 00000038	**PSB -38**	**BT40**	MAS-2	○	15	17	10	60	35	28	7	M16	60°	3	3	30°	—	4,000
0754 00000040	**PSB -40P**	**BT40**	JIS	○	19	17	14	54	29	23	7	M16	75°	1	7	—	—	4,000
0754 00000032	**PSB -32**	**BT40**	JIS	○	19	17	14	54	29	23	7	M16	75°	1	4	—	—	4,000
0754 00000023	**PSB -23**	**BT40**	—	○	18.8	17	12.5	44.1	19.1	14	5	M16	45°	1	7	—	—	4,000
0754 00000025	**PSB -25**	**BT40**	—	○	19	17	14	54	29	23	7	M16	75°	3	7	30°	—	4,000
0754 00000005	**PSB -5**	**BT45**	MAS-1	—	19	21	14	70	40	31	6	M20	45°	—	—	—	—	3,100
0754 00000007	**PSB -7**	**BT50**	MAS-1	—	23	25	17	85	45	35	8	M24	45°	—	—	—	—	3,100
0754 00000008	**PSB -8**	**BT50**	MAS-2	—	23	25	17	85	45	35	8	M24	60°	—	—	—	—	3,100
0754 00000013	**PSB -13**	**BT50**	—	—	25	25	18	95	55	45.5	8	M24	60°	—	—	—	—	3,100
0754 00000014	**PSB -14**	**BT50**	—	—	23	25	17	85	45	35	8	M24	90°	—	—	—	—	3,100
0754 00000016	**PSB -16**	**BT50**	—	—	21	25	15	105	63	55	5	M24	45°	—	—	—	—	3,100
0754 00000017	**PSB -17**	**BT50**	—	—	24	25	18	71	31	23	8	M24	90°	—	—	—	—	3,100
0754 00000019	**PSB -19**	**BT50**	—	—	23	25	17	85	45	35	8	M24	90°	—	—	—	—	3,100
0754 00000022	**PSB -22**	**BT50**	—	—	23	25	18	104	64	56	8	M24	4R	—	—	—	—	3,100
0754 10000007	**PSB -7-CH**	**BT50**	MAS-1	○	23	25	17	85	45	35	10	M24	45°	1	6	—	—	4,000
0754 00000029	**PSB -29**	**BT50**	MAS-1	○	23	25	17	85	45	35	10	M24	45°	2	4.5	—	5	4,000
0754 00000033	**PSB -33**	**BT50**	MAS-1	○	23	25	17	85	45	35	10	M24	45°	3	6	30°	—	4,000
0754 00000035	**PSB -35**	**BT50**	MAS-1	○	23	25	17	85	45	35	10	M24	45°	3	5.5	60°	—	4,000
0754 10000008	**PSB -8-CH**	**BT50**	MAS-2	○	23	25	17	85	45	35	10	M24	60°	1	6	—	—	4,000
0754 00000036	**PSB -36**	**BT50**	MAS-2	○	23	25	17	85	45	35	10	M24	60°	3	5.5	60°	—	4,000
0754 00000039	**PSB -39**	**BT50**	MAS-2	○	23	25	17	85	45	35	10	M24	60°	3	6	30°	—	4,000
0754 00000050	**PSB -50P**	**BT50**	JIS	○	28	25	21	74	34	25	10	M24	75°	1	10	—	—	4,000
0754 00000037	**PSB -37**	**BT50**	JIS	○	28	25	21	74	34	25	10	M24	75°	3	5.5	60°	—	4,000
0754 00000024	**PSB -24**	**BT50**	—	○	29	25	20.9	65.2	25.2	17.6	8	M24	45°	1	10	—	—	4,000
0754 00000027	**PSB -27**	**BT50**	—	○	23	25	17	85	45	35	10	M24	90°	3	8	30°	—	4,000
0754 00000028	**PSB -28**	**BT50**	—	○	23	25	17	85	45	35	10	M24	90°	4	6	—	—	4,000

機械メーカー別、機種別プルスタッド選定表
Retention Stud Selection Table

1. この選定表は、機種に対して標準的なプルスタッドボルトを掲載しています。機械はその時の仕様により異なったプルスタッドボルトを使用する場合がございますので念のため型式をご確認願います。
2. クーラントスルー仕様は、クーラントの圧力によりシール方法が異なりますので特にご注意ください。

1. This selection table describes standard retention studs for each of standard machines. Please check operation manual of machines to select appropriate type of the retention studs.
2. Take note that our center through coolant retention stud may not be used on certain M/C because of specifications.

機械メーカー Machine Tool Maker	機種 M/C Model	BT	センタースルー対応 Center Through Coolant	プルスタッド PSB
池貝 IKEGAI	HM3	BT30	—	PSB-30P
	TV4、TH500	BT40	—	PSB-3
	TV5、TH600、TVU5、THU600、NB110T、NB130T、HM5	BT50	—	PSB-7
	TVU4、THU500	BT40	●	PSB-40P
エンシュウ ENSHU	GEシリーズ、JEシリーズ、E130、ES400、EV360（T）	BT30	—	PSB-0A
	GEシリーズ、JEシリーズ、EVシリーズ、ES450	BT40	—	PSB-4
	GEシリーズ、JEシリーズ、EVシリーズ	BT50	—	PSB-8
	GEシリーズ、JEシリーズ、E130、ES400、EV360（T）	BT30	●	PSB-0A -CH
	GEシリーズ、JEシリーズ、EVシリーズ、ES450	BT40	●	PSB-4 -CH
	GEシリーズ、JEシリーズ、EVシリーズ	BT50	●	PSB-8 -CH
オークマ OKUMA	MUシリーズ、MA-400H、MBシリーズ	BT40	—	PSB-4
	MILLACシリーズ	BT40	—	PSB-3
	MAシリーズ、MBシリーズ、MCRシリーズ、MCM-B、MCV-AII、MILLACシリーズ	BT50	—	PSB-8
	MUシリーズ、MA-400H、MBシリーズ、MILLACシリーズ	BT40	●	PSB-31、PSB-38、 PSB-32
	MAシリーズ、MBシリーズ、MCRシリーズ、MCM-B、MCV-AII、MILLACシリーズ	BT50	●	PSB-33、PSB-39 PSB-8-CH
大阪機工 OKK	VM/Rシリーズ、VPシリーズ、VB53、VC51、GR400、HMC400、HMシリーズ、VC-X350、VC-X500	BT40	—	PSB-3
	VM/Rシリーズ、KCVシリーズ、GCシリーズ、HMシリーズ、MCHシリーズ	BT50	—	PSB-19
	VM/Rシリーズ、VPシリーズ、VB53、VC51、GR400、HMC400、HMシリーズ、VC-X350、VC-X500	BT40	●	PSB-3-CH
	VM/Rシリーズ、KCVシリーズ、HMシリーズ、MCHシリーズ	BT50	●	PSB-28
キタムラ機械 KITAMURA	Mycenterシリーズ、Mytrunnionシリーズ	BT30	●	PSB-30P
	Mycenterシリーズ、Mytrunnionシリーズ、Supercell-400、BRIDGE center	BT40	●	PSB-40P
	Mycenterシリーズ、BRIDGE center	BT50	●	PSB-50P
キラ・コーポレーション KIRA	PCV-30、KPC-30a、KPC-30b、KPC-30b-6vs、HPC-30Vb-2AQC、 HPC-30Vb-2API、HPC-30Vb-350s、HPC-30Vb-350s-2AQC、PC-30H	BT30	—	PSB-0
	VTC-40a、VTC-40b、KN-40Va-500s、KN-40Va-500s-2API、 KN-40Vb-500s、KN-40Vb-500s-2API、KN-40Hb-500s、KN-40Hb-500s-2APC	BT40	—	PSB-3
	PCV-30、KPC-30a、KPC-30b、KPC-30b-6vs、HPC-30Vb-2AQC、 HPC-30Vb-2API、HPC-30Vb-350s、HPC-30Vb-350s-2AQC、PC-30H	BT30	●	PSB-30P
	VTC-40a、VTC-40b、KN-40Va-500s、KN-40Va-500s-2API、 KN-40Vb-500s、KN-40Vb-500s-2API、KN-40Hb-500s、KN-40Hb-500s-2APC	BT40	●	PSB-3-CH
紀和マシナリー KIWA	KCW-5VR、KCW-5VS	BT30	—	PSB-0
	KNH400/426、D433シリーズ、EXシリーズ、PXシリーズ、PMM40、AD-8	BT40	—	PSB-3
	KCW-5VR、KCW-5VS	BT30	●	PSB-0-CH
	KNH400/426、D433シリーズ、EXシリーズ、PXシリーズ、PMM40、AD-8	BT40	●	PSB-3-CH
	KCW-10V、V41-5X、KH-41、KH-45、V21i-R、V21i-S、V21i-B	BT40	●	PSB-40P
	KCW-11V、KH-55	BT50	●	PSB-50P
倉敷機械 KURAKI	KBT、KBF、KBM、KBH、KGD、CMN、KMP	BT50	—	PSB-7
静岡鐵工所 SHIZUOKA	CM-210G	BT30	—	PSB-0
	Bシリーズ、CM-350G	BT40	—	PSB-11
	Bシリーズ	BT50	—	PSB-19
新日本工機 SNK	CMVシリーズ	BT40	—	PSB-4
	CMVシリーズ、CMVシリーズ、DCシリーズ、HFシリーズ、Cシリーズ、RBシリーズ、 AICシリーズ、MACシリーズ、FSPシリーズ、HPSシリーズ、PARTEシリーズ	BT50	—	PSB-8
	CMVシリーズ	BT40	●	PSB-4-CH
	CMVシリーズ、DCシリーズ、HFシリーズ、PCシリーズ、RBシリーズ、 AICシリーズ、MACシリーズ、FSPシリーズ、HPSシリーズ、PARTEシリーズ	BT50	●	PSB-8-CH
スギノマシン SUGINO	NSV-1555、SCV-1555、SCV-C1555、SCH-1522、SCH-15B	BT30	—	PSB-0A
滝澤鉄工所 TAKISAWA	MAC-V1E/430VP	BT40	—	PSB-3
	MAC-V40/Y520	BT40	●	PSB-40P
ツガミ TSUGAMI	VMA3-III、VML3-III、VMC3-III、VA32A	BT30	—	PSB-0
	VMA4-III、VLA4-III	BT40	—	PSB-3
	FMA3-III、FMA5-III	BT40	—	PSB-4
	VMT4-III、VLT4-III	BT40	—	PSB-40P

機械メーカー Machine Tool Maker	機種 M/C Model	BT	センタースルー対応 Center Through Coolant	プルスタッド PSB
東芝機械 TOSHIBA	BSF-150C、BTDシリーズ、BTHシリーズ、BF-130B、BPシリーズ、BTU-14、BMC800/1000、TUEシリーズ、TUDシリーズ、TSS-Cシリーズ、TMDシリーズ	BT50	—	PSB-7、PSB-8
	BSF-150C、BTDシリーズ、BTHシリーズ、BF-130B、BP-130、R22/150、BTF-130.R22、BMシリーズ、BTU-14、BMC800/1000、TUEシリーズ、TUDシリーズ、TSS-Cシリーズ、TMDシリーズ	BT50	●	PSB-29、特殊対応
東洋精機工業 TOYOSK	TVTシリーズ、THMCシリーズ、TVMC310	BT30	—	PSB-0A
	H46、THMC410	BT40	—	PSB-3
	H46、THMC410	BT40	●	PSB-3 -CH
ジェイテクト JTEKT	FVシリーズ、UXシリーズ、eシリーズ	BT40	—	PSB-3
	FHシリーズ	BT40	—	PSB-3、PSB-10
	FVシリーズ、RBシリーズ、SBシリーズ、eシリーズ	BT50	—	PSB-7
	FHシリーズ、FAシリーズ	BT50	—	PSB-7、PSB-17
	FVシリーズ、eシリーズ、FHシリーズ	BT40	●	特殊対応
	FVシリーズ、eシリーズ、FHシリーズ、FAシリーズ	BT50	●	特殊対応
ニイガタマシンテクノ NIGATA	HNシリーズ（標準仕様）、ULTYシリーズ（標準仕様）	BT50	—	PSB-8
西田機械工作所 NISHIDA MACHINE	HFA3シリーズ、HLB3シリーズ、HLA3Sシリーズ、VFR3シリーズ	BT30	—	PSB-0
	HA40シリーズ、HFB-4Aシリーズ、HLB-4Aシリーズ、HAB4シリーズ、HFB4シリーズ、NHF4シリーズ	BT40	—	PSB-3
	HFA5シリーズ、HFB5シリーズ、HSシリーズ	BT50	—	PSB-8
	HFA3シリーズ、HLB3シリーズ、HLA3Sシリーズ、VFR3シリーズ	BT30	●	PSB-0-CH
	HA40シリーズ、HFB-4Aシリーズ、HLB-4Aシリーズ、HAB4シリーズ、HFB4シリーズ、NHF4シリーズ	BT40	●	PSB-3-CH
	HFA5シリーズ、HFB5シリーズ、HSシリーズ	BT50	●	PSB-8-CH
コマツNTC KOMATSU NTC	N3シリーズ、Z3V、Zu3500	BT30	—	PSB-0
	Zシリーズ、TMCシリーズ、N4H7	BT40	—	PSB-3
	N5H、ZVシリーズ、	BT50	—	PSB-7
	N3シリーズ、Z3V、Zu3500	BT30	●	PSB-0 -CH
	Zシリーズ、TMCシリーズ、N4H7	BT40	●	PSB-3 -CH
	N5H、ZVシリーズ	BT50	●	PSB-7 -CH
ファナック FANUC	ROBODRILL	BT30	—	PSB-0
	ROBODRILL	BT30	●	PSB-1T
ブラザー工業 BROTHER	TC-S2DN、TC-22B/TC-22B-O、TC-R2B、TC-32BN QT/FT、TC-31B、SPEEDIOシリーズ（S500X1、S700X1、M140X1）	BT30	—	PSB-0A
	TC-S2DN、TC-22B/TC-22B-O、TC-R2B、TC-32BN QT/FT、TC-31B、SPEEDIOシリーズ（S500X1、S700X1、M140X1）	BT30	●	PSB-26
ホーコス HORKOS	RS50H、ES50H、NJ50	BT30	—	PSB-0
	RM70H、RM70V、DM70H、NS70、MBE、MOH、TM70M	BT40	—	PSB-3
	RM100H、DM100H、NM100、HFN-C50H、TM100H	BT50	—	PSB-7
	RS50H、ES50H、NJ50	BT30	●	PSB-0-CH
	RM70H、RM70V、DM70H、NS70、MBE、MOH、TM70M	BT40	●	PSB-3-CH
	RM100H、DM100H、NM100、HFN-C50H、TM100H	BT50	●	PSB-7-CH
豊和工業 HOWA MACHINERY	MKN-355VCJ、MKN-335VT、MBN-350Hα	BT30	—	PSB-0
	MBN-450HQ1、MBN-450Hα、MBN-455HN	BT40	—	PSB-3
	MBN-580H	BT50	—	PSB-7
	MBN-350Hα	BT30	●	PSB-0-CH
	MBN-450HQ1、MBN-450Hα、MBN-455HN	BT40	●	PSB-3-CH
	MBN-580H	BT50	●	PSB-7-CH
ホンマ・マシナリー HOMMA	HVMシリーズ（高速仕様）	BT40	—	PSB-40P
	FMシリーズ、TAC-Mシリーズ、STAC-Mシリーズ、HVMシリーズ（標準仕様）、HTMシリーズ	BT50	—	PSB-8
	HVMシリーズ（高速仕様）	BT40	●	PSB-40P
	FMシリーズ、TAC-Mシリーズ、STAC-Mシリーズ、HVMシリーズ（標準仕様）、HTMシリーズ	BT50	●	PSB-8-CH
牧野フライス製作所 MAKINO	FB127、BH	BT40	—	PSB-3、PSB-4、PSB-40P
	A99E、A100E、MCCシリーズ、MCD1816	BT50	—	PSB-7、PSB-8、PSB-50P
	V33i、V56i、V77、G5、a51nx/a61nx/a61nx-5E	BT40	●	PSB-3-CH、PSB-4-CH、PSB-40P
	V77L、V99/V99L、G10、a71、a81/a82、a81M/a82M、a92	BT50	●	PSB-7-CH、PSB-8-CH、PSB-50P

機械メーカー Machine Tool Maker	機種 M/C Model	BT	センタースルー対応 Center Through Coolant	プルスタッド PSB
松浦機械製作所 MATSUURA	LXシリーズ、FXII	BT30	—	PSB-30P
	H.Plusシリーズ、V.Plusシリーズ、R.Plus-800、RA-1X/2G、Mold.Plus-800、MAM72シリーズ、MCシリーズ、MXシリーズ	BT40	—	PSB-40P
	H.Plusシリーズ、MAM72-100H	BT50	—	PSB-50P
	LXシリーズ、FXII	BT30	●	PSB-30P
	H.Plusシリーズ、V.Plusシリーズ、R.Plus-800、RA-1X/2G、Mold.Plus-800、MAM72シリーズ、MCシリーズ、MXシリーズ	BT40	●	PSB-40P
	H.Plusシリーズ、MAM72-100H	BT50	●	PSB-50P
三井精機工業 MITSUI SEIKI	U50A、HU40-T、VU50A、Vertex55II、Vertex75II、Vertex75xII	BT40	—	PSB-10
	HPX63、HU63EX、HU80EX、HU100、HS8A、H5D、H6D、FH550R/HW550A、FH630R/HW630A、HU50-T、HU63-T、HU100-T、HU50A-5X、HU63A-5X、HU80A-5X、HU100-5X、HU100-5XL、HU100-5XLL、HU100-TS、VU65A	BT50	—	PSB-7、PSB-17
	U50A、HU40-T、VU50A、Vertex55II、Vertex75II、Vertex75xII	BT40	●	PSB-40P、特殊対応
	HPX63、HU63EX、HU80EX、HU100、HS8A、H5D、H6D、FH550R/HW550A、FH630R/HW630A、HU50-T、HU63-T、HU100-T、HU50A-5X、HU63A-5X、HU80A-5X、HU100-5X、HU100-5XL、HU100-5XLL、HU100-TS、VU65A	BT50	●	PSB-50P、特殊対応 PSB-7-CH
三菱重工業 MITSUBISHI	M-Hシリーズ、M-Vシリーズ	BT40	—	PSB-3、PSB-4
	DHシリーズ、M-Hシリーズ、M-Vシリーズ、M-VRDシリーズ、MAF-Bシリーズ、MAF-Cシリーズ、MAF-Eシリーズ、MAF-Rシリーズ、MAF-RSシリーズ、MAF-Sシリーズ、MGシリーズ、MHTシリーズ、MVRシリーズ、MVR-DXシリーズ	BT50	—	PSB-7、PSB-8
	M-Hシリーズ、M-Vシリーズ	BT40	●	PSB-3-CH、PSB-4-CH
	DHシリーズ、M-Hシリーズ、M-Vシリーズ、M-VRDシリーズ、MAF-Bシリーズ、MAF-Cシリーズ、MAF-Eシリーズ、MAF-Rシリーズ、MAF-RSシリーズ、MAF-Sシリーズ、MGシリーズ、MHTシリーズ、MVRシリーズ、MVR-DXシリーズ	BT50	●	PSB-7-CH、PSB-8-CH
メクトロン MECTRON	MTV-T360、MTV-T311、MTV-T331W、MTV-C350、MTS-C360、MTS-C360W、MCH-80、MCH-330	BT30	—	PSB-0A
	MTV-T460、MTV-T470、MTV-T452W、MTV-C410	BT40	—	PSB-4
	MTV-T360、MTV-T311、MTV-T331W、MTV-C350、MTS-C360、MTS-C360W、MCH-80、MCH-330	BT30	●	PSB-0A-CH
	MTV-T460、MTV-T470、MTV-T452W、MTV-C410	BT40	●	PSB-4-CH
DMG森精機製作所 DMG MORI SEIKI	MAXシリーズ、ACCUMILLシリーズ、ULTIMILLシリーズ	BT30	—	PSB-0
	NVシリーズ、NVXシリーズ、NVDシリーズ、Dura Verticalシリーズ、NHXシリーズ、VSシリーズ、MV-653、SVL5000、SH junior、AFM2400、FMシリーズ	BT40	—	PSB-11
	NVシリーズ、NVXシリーズ、NVDシリーズ、NHXシリーズ、NMHシリーズ、VSシリーズ、MVシリーズ、NHシリーズ、HGシリーズ、MHシリーズ	BT50	—	PSB-19
	MAXシリーズ、ACCUMILLシリーズ、ULTIMILLシリーズ	BT30	●	PSB-0-CH
	NVシリーズ、NVXシリーズ、NVDシリーズ、Dura Verticalシリーズ、NHXシリーズ、VSシリーズ、MV-653、SVL5000、SH junior、AFM2401、FMシリーズ	BT40	●	PSB-25
	NVシリーズ、NVXシリーズ、NVDシリーズ、NHXシリーズ、NMHシリーズ、VSシリーズ、MVシリーズ、NHシリーズ、HGシリーズ、MHシリーズ	BT50	●	PSB-27
安田工業 YASDA	YBM-Nシリーズ、YBM-Tシリーズ、YBM-1218V	BT50	—	PSB-7
	H30i、H40i、YBM-Vi40、YBM-640V、YMB-950V、YBM-9150V	BT40	●	PSB-25
	YBM-Nシリーズ、YBM-Tシリーズ、YBM-1218V	BT50	●	PSB-35、PSB-36、PSB-37
ヤマザキマザック MAZAK	UNシリーズ	BT30	●	特殊対応品 S/PSB-30P
	VRXシリーズ、VCNシリーズ、VTCシリーズ、SVCシリーズ、FF&F3シリーズ、FJVシリーズ、MM/SMMシリーズ、HCNシリーズ、FH/PFHシリーズ、μシリーズ、ANGULAXシリーズ	BT40	●	PSB-23
	VRXシリーズ、VCNリーズ、MAZATECH Vシリーズ、VERSATECH Vシリーズ、VORTEXシリーズ、FJVシリーズ、HCNシリーズ、FHシリーズ、μシリーズ	BT50	●	PSB-24
碌々産業 ROKU-ROKU	RXシリーズ	BT30	—	PSB-0
	KX、LX、MXシリーズ	BT40	—	PSB-3
	GIGA-620	BT40	—	PSB-11

BT, NT

参考資料 ツールシャンク規格

Tool Shank Dimensions For BT , NT

BT シャンク　BT Shank （MAS403-1982）

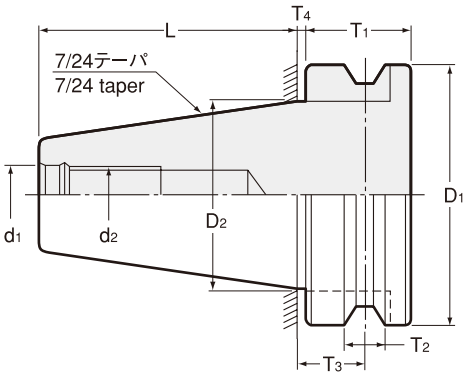

型式 Model	D1	D2	d1	d2	L ±0.2	T1	T2 $^{+0.1}_{0}$	T3 ±0.1	T4	参考 Reference
BT30	46 $^{0}_{-0.039}$	31.75	12.5 $^{+0.027}_{0}$	M12	48.4	20	8	13.6	2	MAS
BT35	53 $^{0}_{-0.046}$	38.1	12.5 $^{+0.027}_{0}$	M12	56.4	22	10	14.6	2	MAS
BT35-MS	53 $^{0}_{-0.046}$	38.1	13.0 $^{+0.027}_{0}$	M12	56.5	20	10	13.0	2	MS
BT40	63 $^{0}_{-0.046}$	44.45	17.0 $^{+0.027}_{0}$	M16	65.4	25	10	16.6	2	MAS
BT45	85 $^{0}_{-0.054}$	57.15	21.0 $^{+0.033}_{0}$	M20	82.8	30	12	21.2	3	MAS
BT50	100 $^{0}_{-0.054}$	69.85	25.0 $^{+0.033}_{0}$	M24	101.8	35	15	23.2	3	MAS

BT シャンク フランジスルータイプ　BT Shank Flange-through coolant type （DIN69871/B）

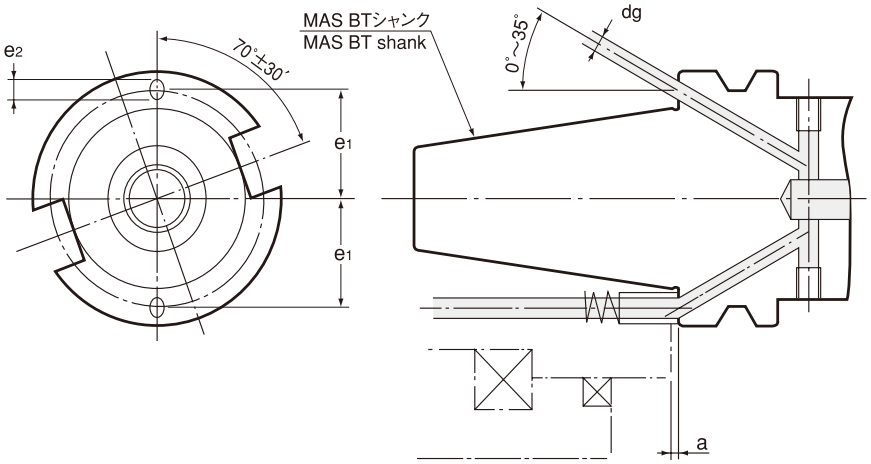

型式 Model	dg	e1 ±0.1	e2 max	a ±0.1
BT40	4	27	5	2
BT50	6	42	7	3

ナショナルテーパシャンク　National taper shank

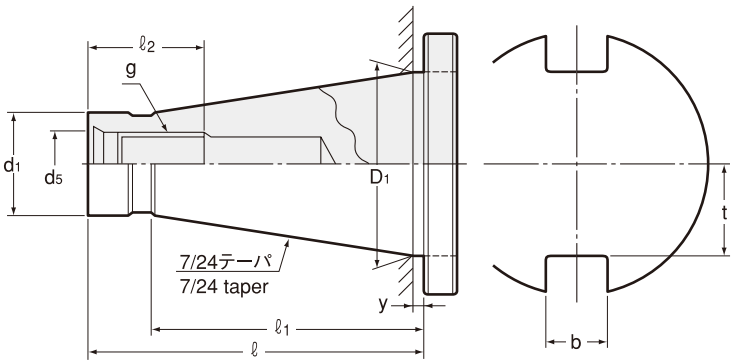

型式 Model	D1	d1	ℓ Max	ℓ 1	y	b	t Max	g	ℓ 2	d5
NT30	31.75	17.4 $^{-0.29}_{-0.36}$	70	50	1.6	16.1 $^{+0.18}_{0}$	16.2	M12	24	12.5
NT40	44.45	25.3 $^{-0.30}_{-0.38}$	95	67	1.6	16.1 $^{+0.18}_{0}$	22.5	M16	30	17
NT50	69.85	39.6 $^{-0.31}_{-0.41}$	130	105	3.2	25.7 $^{+0.21}_{0}$	35.3	M24	45	25

特殊品もご用命ください。　Specials on request

JBS

参考資料 ツールシャンク規格

Tool Shank Dimensions For JBS

JBS 規格シャンク（日本小型工作機械工業会規格）　JBS shank

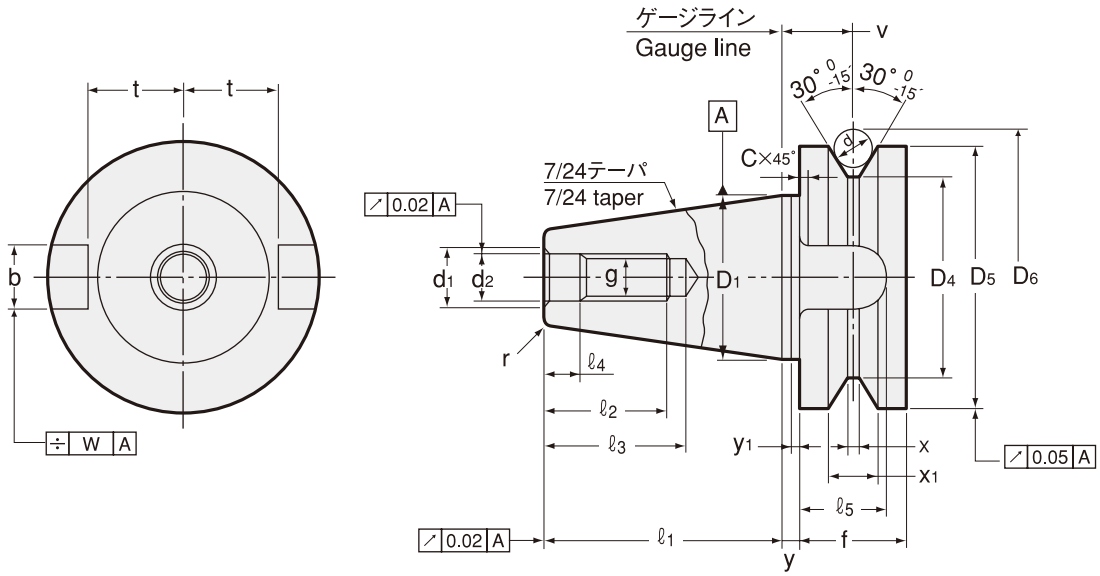

型式 Model	シャンク部 Shank part			ねじ部 Thread part						テノン部 Tenon part				
	D1	ℓ1 ±0.151	r Max	d1	d2 H8	g H6	ℓ2 Min	ℓ3 Min	ℓ4 $^{+0.5}_{0}$	b H12	ℓ5 Min	t $^{0}_{-0.2}$	W	C Max
5T	12.700	17.5	0.3	5.5	4.5	M4	12	16	5	6.5	8.0	6.5	0.1	0.3
10T	15.875	22	0.3	6.5	5.5	M5	13	18	5	6.5	8.0	8.2	0.1	0.3
15T	19.050	27	0.5	7.5	6.5	M6	15	21	5	8.1	9.5	9.8	0.1	0.3
20T	22.225	33	0.5	9.5	8.5	M8	18	26	6	8.1	9.5	11.4	0.1	0.3
25T	25.400	40	0.5	9.5	8.5	M8	18	26	6	9.6	11.0	13.0	0.1	0.3

型式 Model	フランジ部 Flange part									
	D4	D5 h8	f	v ± 0.1	X	X1 $^{+0.1}_{0}$	y ± 0.4	y1 $^{0}_{-0.4}$	d	D6
5T	15	20	10	6.0	2.0	4	1.0	1.0	4	25.072
10T	18	23	10	6.0	2.0	4	1.0	1.0	4	28.072
15T	21	27	11	7.0	2.5	5	1.5	1.5	5	33.340
20T	24	30	11	7.0	2.5	5	1.5	1.5	5	36.340
25T	28	35	13	8.5	3.0	6	2.0	2.0	6	42.608

JBS 規格シャンク（日本小型工作機械工業会規格）　JBS shank

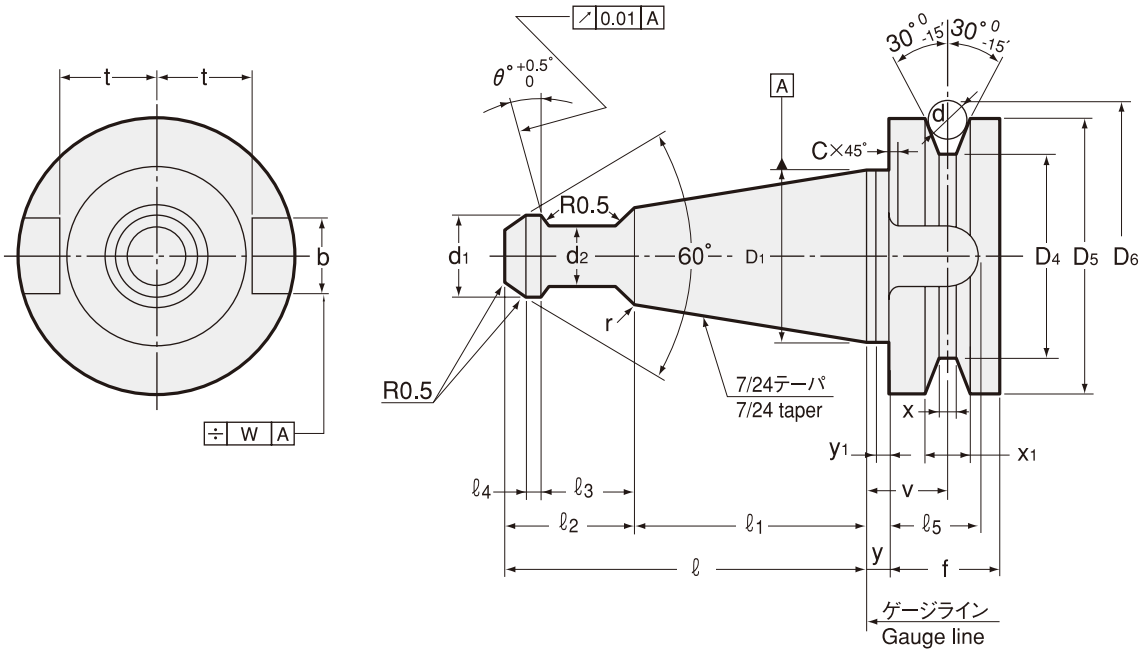

型式 Model	シャンク部 Shank part				つかみ部 Grip part							
	D1	ℓ1 ±0.15	r Max	ℓ +0.05 -0.15	d1 0 -0.1	d2 0 -0.1	r1	ℓ2 0 -0.1	ℓ3 0 -0.1	ℓ4	θ 1形	θ 2形
5TP	12.700	19.5	0.3	28.5	5.0	3	1.0	9.0	6.5	1.0	15° +0.5° 0°	0° +0.5° 0°
10TP	15.875	24.5	0.3	35.0	6.0	4	1.0	10.5	7.5	1.3	15° +0.5° 0°	0° +0.5° 0°
15TP	19.050	30.0	0.5	42.0	7.0	5	1.5	12.0	8.5	1.5	15° +0.5° 0°	0° +0.5° 0°
20TP	22.225	36.5	0.5	50.5	8.5	6	1.5	14.0	10.0	1.8	15° +0.5° 0°	0° +0.5° 0°
25TP	25.400	44.0	0.5	60.0	10.0	7	1.5	16.0	11.5	2.0	15° +0.5° 0°	0° +0.5° 0°

型式 Model	テノン部 Tenon part					フランジ部 Flange part									
	b H12	ℓ5 Min	t 0 -0.2	W	C Max	D4	D5 h8	f	v ±0.1	X	X1 +0.1 0	y ±0.4	y1 0 -0.2	d	D6
5TP	6.5	8.0	6.5	0.1	0.3	15	20	10	6.0	2.0	4	1.0	1.0	4	25.072
10TP	6.5	8.0	8.2	0.1	0.3	18	23	10	6.0	2.0	4	1.0	1.0	4	28.072
15TP	8.1	9.5	9.8	0.1	0.3	21	27	11	7.0	2.5	5	1.5	1.5	5	33.340
20TP	8.1	9.5	11.4	0.1	0.3	24	30	11	7.0	2.5	5	1.5	1.5	5	36.340
25TP	9.6	11.0	13.0	0.1	0.3	28	35	13	8.5	3.0	6	2.0	2.0	6	42.608